FG20N2 FD20Z2
FG23N2 FD23Z2
FG25N2 FD25Z2
FG20N12 FD20Z12
FG23N12 FD23Z12
FG25N12 FD25Z12

TCM
東洋運搬機

パーツマニアルのご使用について

このパーツマニアルは，TCMフォークリフトトラック FG20N2～FD25Z12 ,の構成部品を収録しています。

1．部品番号の引き方

A **部品番号が知りたい** …… 部品の形状，名称，使用部位が解っているが

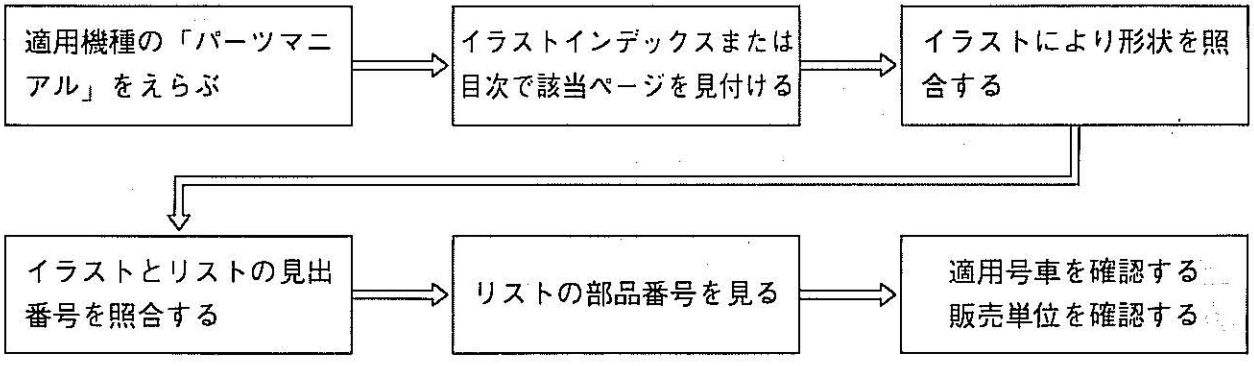

B **部品名称，形状，使用部位が知りたい** …… 部品番号が解っているが

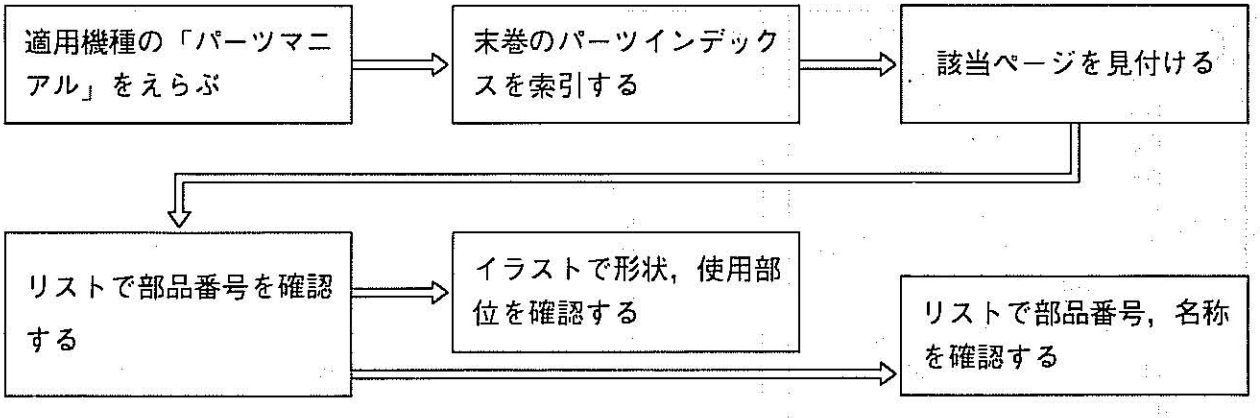

ご注意

(1) 部品ご注文の際は，必ず車両形式・車両製造番号またはユニット号機・部品番号と注文数をご明示ください。

(2) 部品は必ず「TCM純正部品」をご使用ください。純正部品以外の部品をご使用になり故障が発生した場合は保証できません。

〔備　考〕品質向上のため部品は予告なく変更することがありますので，あらかじめご了承ください。詳細はTCM指定整備工場にご相談ください。

2．パーツリストの見方

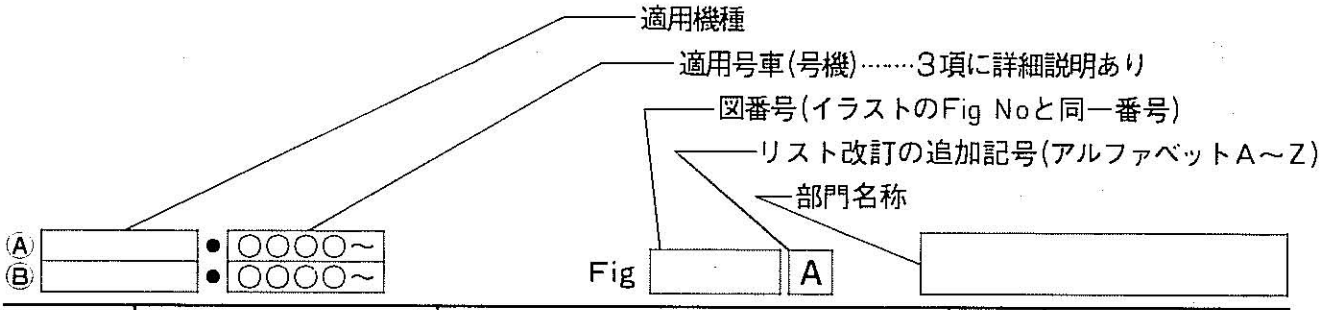

見出番号 Item No.	部品番号 Part No.	部品名称 Description	個数 Req'd	備考：適用号車 Remarks: Serial No.
A	§		AR	Ⓐ，Ⓑ……
I	※			EX-A,B,C,D,N,
Ia				○○○○～
−				
＋ A	B	C	D	E

Printed in Japan　　ページ　　発行年月

● 記号・略語一覧表

A	A	アッセンブリの意味でアルファベッド（A，B，C……）で表示す。
	I	見出番号（イラスト照合番号）
	Ia	上記見出番号1の部品変更(アルファベッドa，b，c……）順位を示す。
	−	上記見出番号1と同じ名称で適用機種が異る事を示す。
	※	セット，キット部番を示す。
	＋	イラスト表示なしを示す。

B	§	単品で販売しない。
	※	セット，キット販売部品を示す。

D	AR.	必要数

C	ASS'Y	アッセンブリ
	CYL.	シリンダ
	DIFF.	デファレンシャル
	PS.	パワーステアリング
	SW.	スイッチ
	SYS.	システム
	T/M	トランスミッション
	Tor-Con.	トルクコンバータ
	F.	フロント（前）
	HP.	高圧（油圧）
	Inc.	含む
	LH.	レフトハンド（左）
	LP.	低圧（油圧）
	LW.	ロワー（下）
	R·	リヤー（後）
	RH.	ライトハンド（右）
	UP.	アッパー（上）
	L.	長さ（㎜）
	t.	厚さ（㎜）

E		Ⓐ Ⓑ ⋮	リスト左上の適用機種頭部にⒶⒷ…… を付記し，その記号を E 欄に機種の記号として使用する。
	仕様	JPN.	国内仕様の専用部品を示す。
		EX-A	アメリカ，カナダ向け仕様の専用部品を示す。
		EX-B	輸出車の標準仕様部品を示す。
		EX-C	オーストラリア向け仕様の専用部品を示す。
		EX-D	ドイツ向け仕様の専用部品を示す。
		EX-N	北ヨーロッパ向け仕様の専用部品を示す。
		STD.	標準仕様
		(C)	クラッチタイプ
		(T)	トルクコンバータタイプ
		H.	マスト揚高
		OP.	希望装備（オプション）
		CSA. B.	冷凍庫仕様
	号機	E. No.	エンジン号機
		U. No.	ユニット号機
		M. No.	マスト号機
		VM. No.	マスト号機（ビューマスト）

3．適用号車，号機の見方

A．適用号車（製造番号）

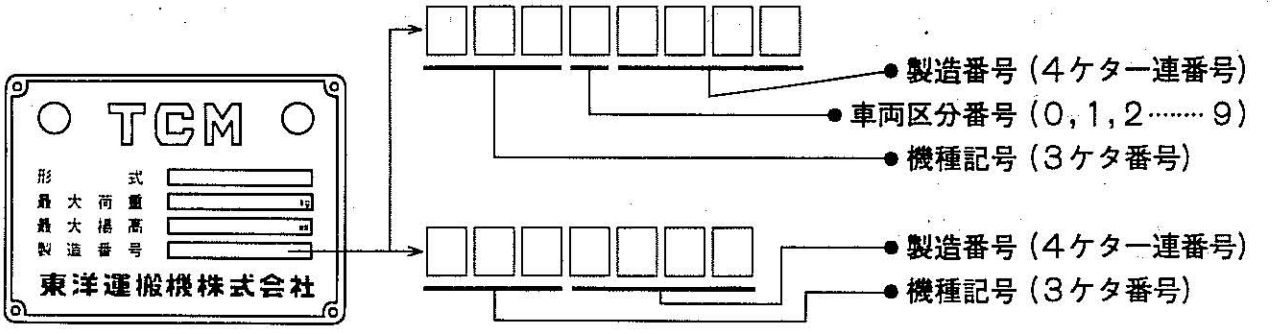

（車両銘板）

◉パーツマニアルの適用号車記載方法

銘板打刻の製造番号「7けた」または「8けた」いずれも下4けたの製造番号のみ記載

〔例〕 ●銘板打刻 2910198 → マニアル記載 0198～（198号車以降）

●銘板打刻 28511280 → マニアル記載 1280～（1280号車以降）

B．ユニット号機

◉パーツマニアルの号機記載は下記打刻要領と同一　　※＝打刻　㊟＝銘板

ドライブユニット

フォーク：1t～3.5t
ショベル：1t，1.2t

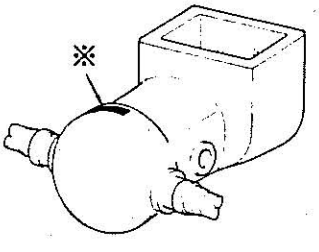

クリーンリーチ

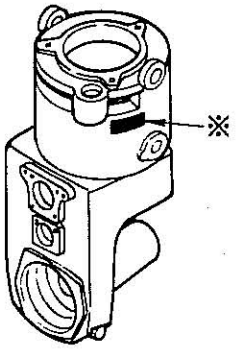

OOO－OOOO
号機
ユニット形式
OOO－OOOO

デファレンシャル

フォーク：3t～6t
ショベル：1t～2.5t

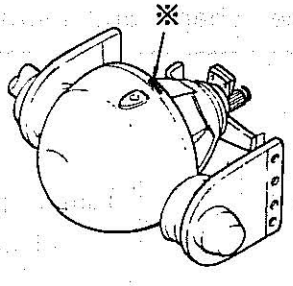

OOOO

マスト

フォーク

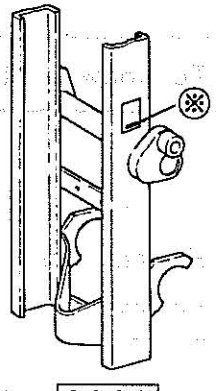

OOOO

トランスミッション & トルクコンバータ

フォーク：3t，3.5t
ショベル：1t

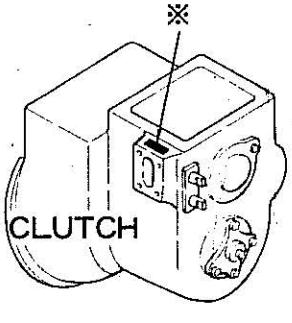

OOOO

フォーク：3t

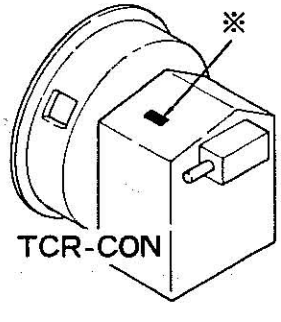

TCOOOOOOO

フォーク：3.5t～6t

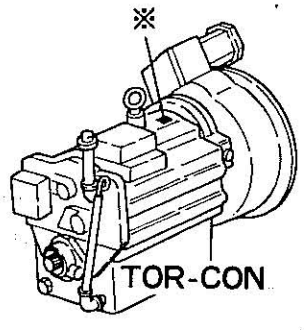

3.5t DKDOOOOA
5，6t DTTFOOOOA

ショベル：2t～2.5t

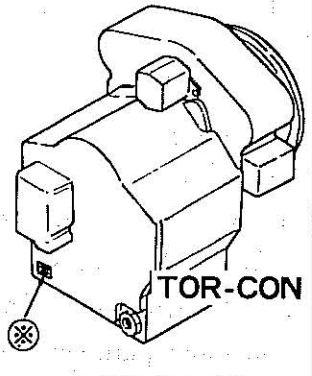

KOOOOOO

English

HOW TO USE PARTS MANUAL

This parts manual contains the component parts of TCM Forklift Truck FG20N2~ FD25Z12.

1. Locating Part No.

A **To know part No.** ····· when the shape, name and location of part are known.

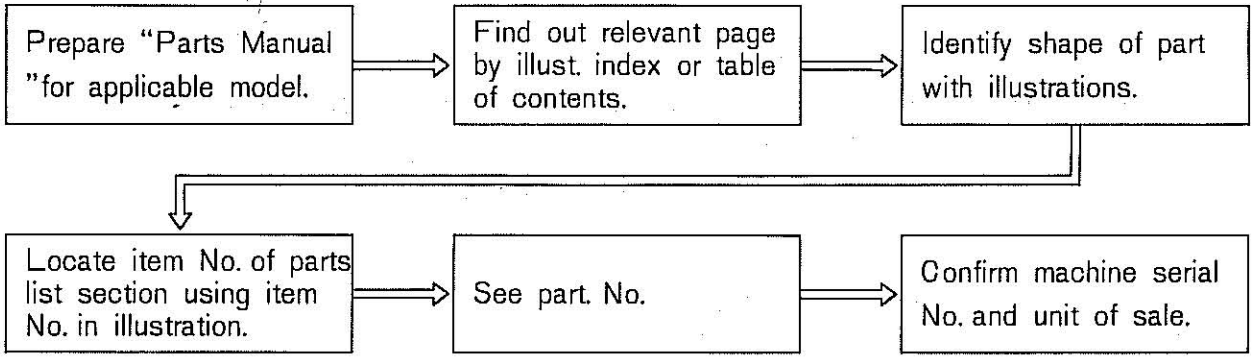

B **To know part name, shape and location** ····· when part No. is known.

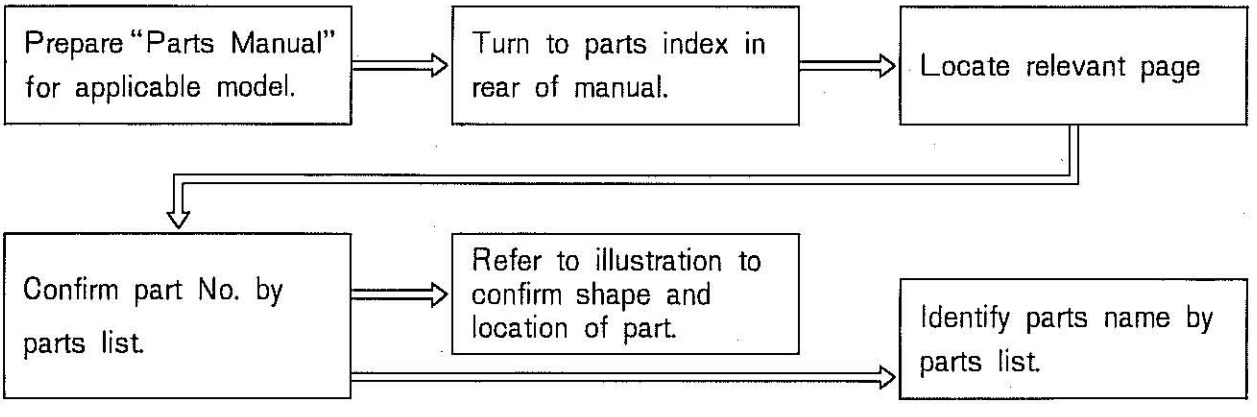

NOTE

(1) When ordering parts, be sure to specify the Machine Model, Machine Serial No. or Unit Serial No., Part No. and the quantity of part required.

(2) Always use "TCM's Genuine Part". We cannot guarantee any loss or trouble attributable to other parts than ours.

[Remarks] Parts subject to change without notice. For further details, please consult your TCM-appointed service factory.

2. Guide To Use.

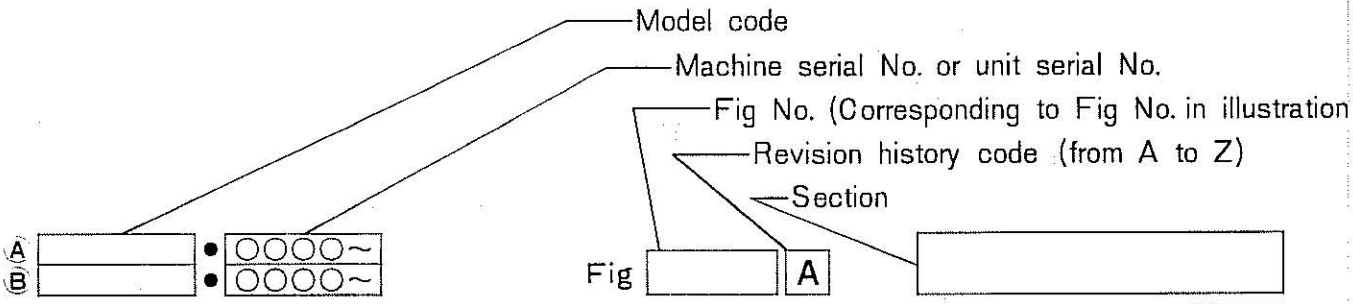

見出番号 Item No.	部品番号 Part No.	部品名称 Description	個数 Req'd	備考：適用号車 Remarks: Serial No.
A	§		AR	Ⓐ, Ⓑ·····
I	※			EX-A, B, C, D, N,
Ia				○○○○~
—				
+	A	B	C	D	E

Printed in Japan　　Page No.　　Date of issue

• Abbreviations and Symbols

A	A	Assembly, other capital letters are also used.
	I	Item No. (corresponding to Item No. in illustration.)
	Ia	Changed part of Item I, lower-case letters are used.
	—	Same part name as the above item, but applicable model is different.
	※	Set or kit component.
	+	Not illustrated.

B	§	Not sold separately.
	※	Sold as set or kit.

D	AR	Required quantity.

C	ASS'Y.	Assembly
	CYL.	Cylinder
	DIFF.	Differential
	PS.	Power steering unit
	SW.	Switch
	SYS.	System
	T/M.	Transmission
	Tor-Con.	Torque converter
	F.	Front
	HP.	High pressure
	Inc.	Including
	LH.	Left hand side
	LP.	Low pressure
	LW.	Lower
	R.	Rear
	RH.	Right hand side
	UP.	Upper
	L.	Length (㎜)
	t.	Thickness (㎜)

E	Specification	Ⓐ Ⓑ ⋮	These symbols are attached at the head of machine model names put on upper left section of parts list. Column E uses therse symbols to express applicable machine models
		JPN.	Domestic-use only
		EX-A.	Specifications for the USA and canada.
		EX-B.	Standard specifications for export.
		EX-C.	Specifications for Australia.
		EX-D.	Specifications for Germany.
		EX-N.	Specifications for north-Europe.
		STD.	Standard specification
		(C).	Clutch type
		(T).	Torque converter type
		H.	Mast height
		OP.	Optional equipment
		CSA or B	Cold storage specification
	Serial No.	E. No.	Engine serial number
		U. No.	Unit number
		M. No.	Mast number
		VM. No.	Mast number (view mast)

3. Machine & Unit Serial Number

A. Applicable machine serial No.

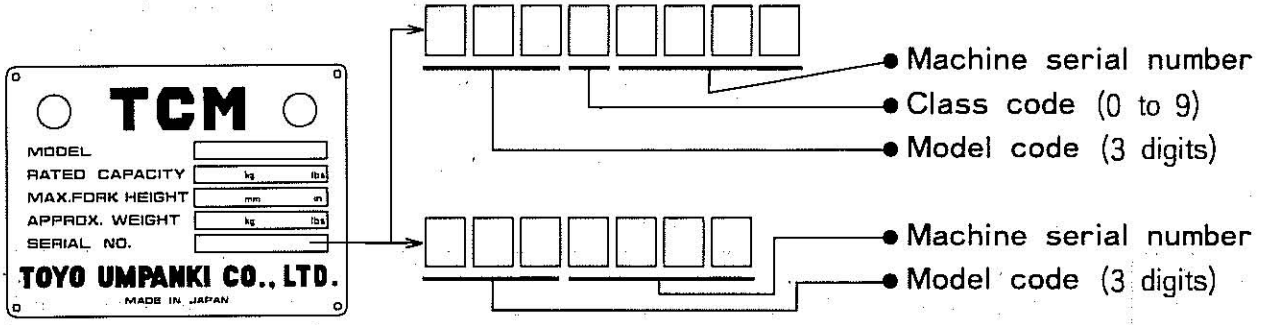

(Name plate)

◉Machine serial number to be applied

The number of 7 or 8 digits is impressed on the name plate, however, in either case, the lower four digits are described in Parts Manual.

〔Example〕 ● Name plate: 2910198 → Manual: 0198~ (No. 198 and on)

● Name plate: 25811280→ Manual: 1280~ (No. 1280 and on)

B. Unit Serial Number

◉Unit serial numbers in Parts Manual are give in the same manner as indicated in the following illustrations.

※ : Impressed ⊛ : Name plate

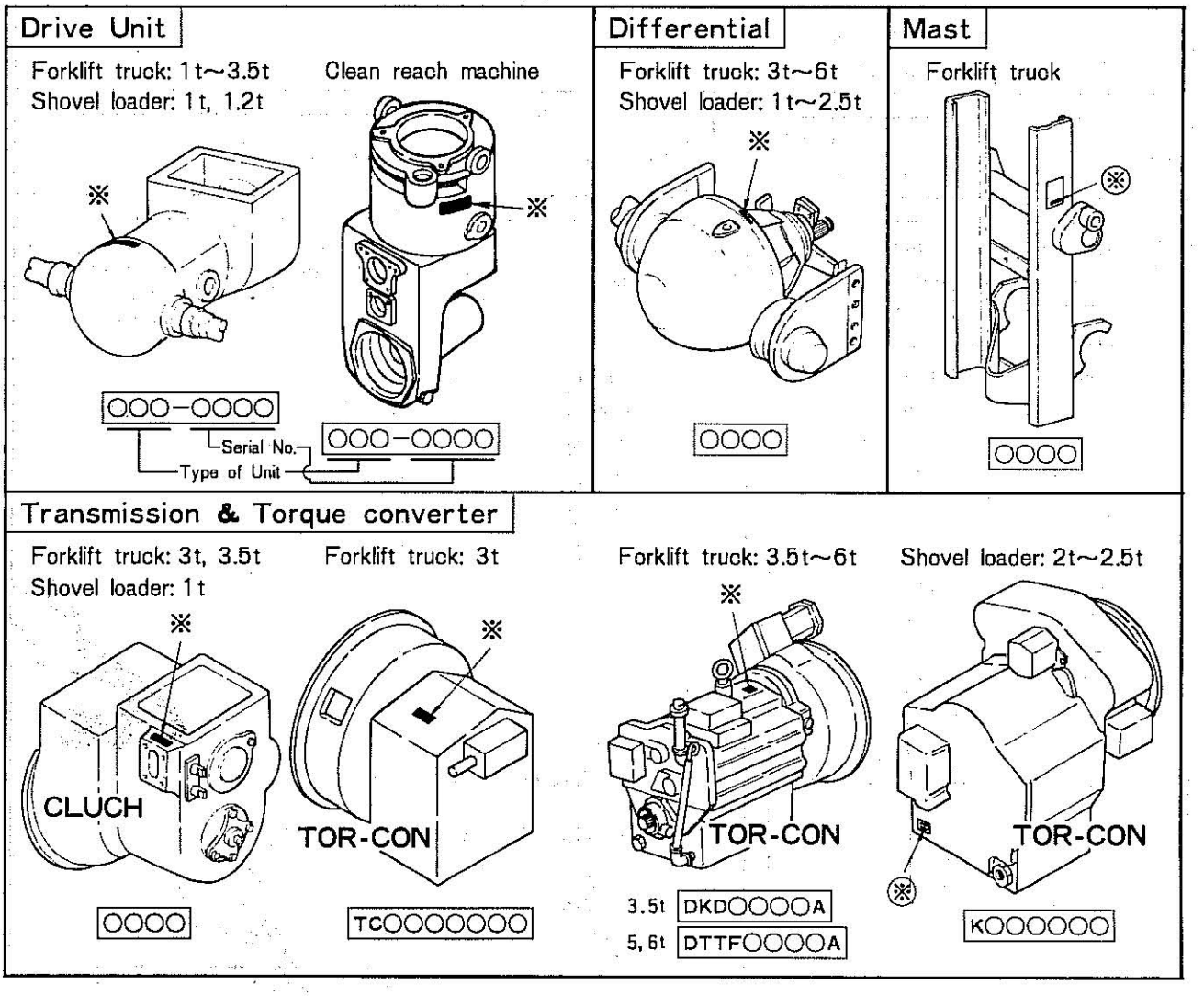

BENUTZUNG DER TEILLISTE

Diese Teilliste enthält die Einzel-und Bestandsteile des TCM Gabelstaplers **FG20N2～FD25Z12.**

1. Finden der Teilnummer.

A **Um die Teilnummer zu ermitteln** ..... Bei bekannter Form, Namen und Einbaustelle des Teils.

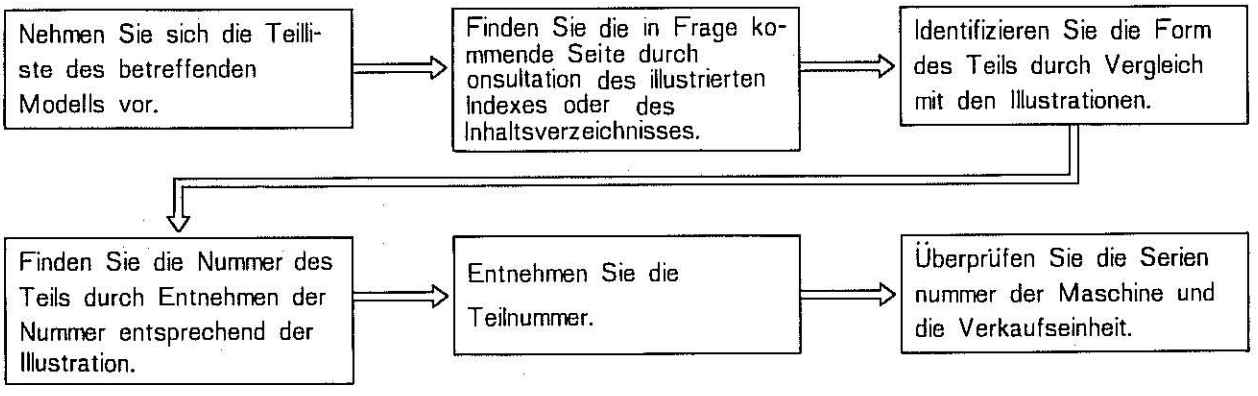

B **Ermitteln der Teilbezeichnung, Form und Einbaustelle eines Teils.** ..... Bei bekannter Teilnummer.

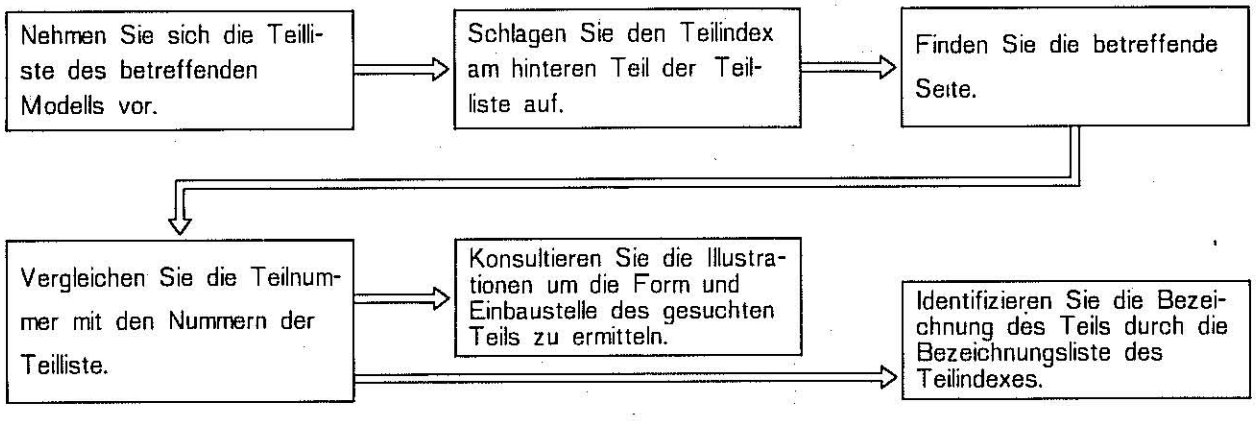

ANMERKUNG:

(1) Bitte achten Sie darauf, daB bei der Bestellung von Teilén die Maschinennummer, die Serienund Einheitsnummer der Maschine, sowie die Teilnummer und die Anzahl der benötigten Teile angegeben werden.

(2) Benutzen Sie nur "TCM Orginalteile". Wir können für Verluste oder Störungen die auf Fremdteile (nicht TCM-orginalteile) zurückzuführen sind, keine Garantie übernehmen.

〔**Bemerkung:**〕 Änderungen der Teile können ohne Benachrichtigung erfolgen. Setzen Sie sich für weitere Informationen mit Ihrer zuständigen TCM-Kundendienststelle oder Fabrik in Verbindung.

2. Anweisungen zur Benutzung

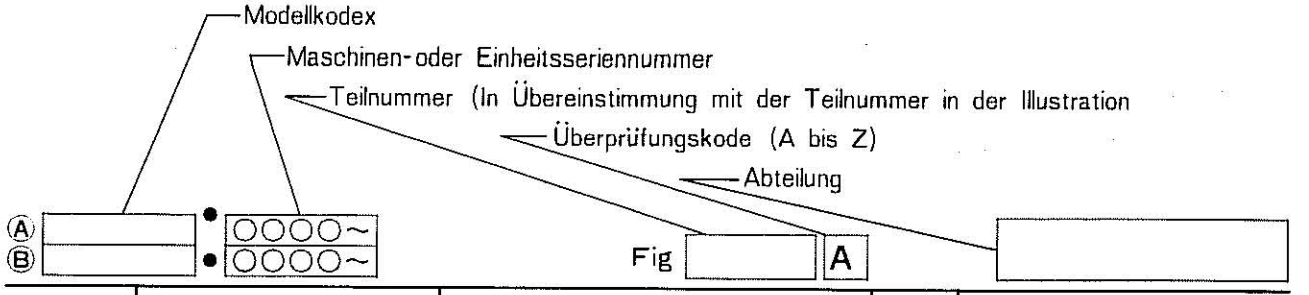

Sachnummer	Teilnummer	Beschreibung	Menge	Bemerkungen, Seriennummer
A I Ia — +	§ ※		AR	Ⓐ, Ⓑ····· EX-A, B, C, D, N, ○○○○~
A	B	C	D	E

Printed in Japan

Seitennummer

Ausstelldatum

●Liste der Abkürzungen und Symbole die in der Teilliste Verwendung finden.

A

A	Aufbau, andere GroBbuchstaben finden auch Verwendung.
I	Sachnummer (in Übereinstimmung mit der Sachnummer der Illustration.)
Ia	Geändertes Teil des Postens 1, Kleinbuchstaben werden verwendet.
—	.Dieselbe Teilbezeichnung wie der obenstehende Posten, aber das betreffende Modell ist verschieden.
※	Satz-oder Kitteil
+	Nicht illustriert

B

§	Wird nicht einzeln verkauft.
※	Wird als Satz oder Kit verkauft.

D

AR	Notwendige Menge

C

ASS'Y.	Aufbau
CYL.	Zylinder
DIFF.	Differential (getriebe)
PS.	Servolenkungseinheit
SW.	Schalter
SYS.	System
T/M.	Transmission
Tor-Con.	Drehmomentwandler
F.	Frontseite (Vorderseite)
HP.	Hochdruck
Inc.	Eingeschlossen (einbegriffen)
LH.	Linke Seite (Auf der linken Seite)
LP.	Tiefdruck
LW.	Niedriger (tiefer)
R.	Rückseite
RH.	Rechte Seite (auf der rechten Seite)
UP.	Oberer (höherer)
L.	Länge (mm)
t.	Stärke, Dicke (mm)

E

	Ⓐ Ⓑ ⋮	Diese Symbole sind den Maschinenmodellbezeichnungen hinzugefügt welche auf der oberen linken Abteilung der Teilliste erscheinen. In Spalte E werden diese Symbole zur Bezeichnung der betreffenden Maschinenmodelle verwendet.
BESTIMMUNGEN	JPN.	Nur Inlandsgebrauch (Japan)
	EX-A.	Bestimmungen für die U.S.A. und Kanada.
	EX-B.	Standardexportbestimmungen.
	EX-C.	Bestimmungen für Australien.
	EX-D.	Bestimmungen für Deutschland.
	EX-N.	Bestimmungen für Nordeuropa.
	STD.	Standardbestimmungen.
	(C).	Kupplungstyp.
	(T).	Drehmomentwandlertyp.
	H.	Masthöhe
	OP.	Zusatzmaschinen, zusätzliche Gerätschaften.
	CSA or B	Kühllagerungsbestimmungen
SERIENNUMMERN	E. Nr.	Motorenseriennummer
	U. Nr.	Einheitsnummer
	M. Nr.	Mastnummer
	VM. Nr.	Mastnummer (Weitsichtmast)

3. Maschinen-und Einheitsseriennummer

A. Seriennummer der betreffenden Maschine

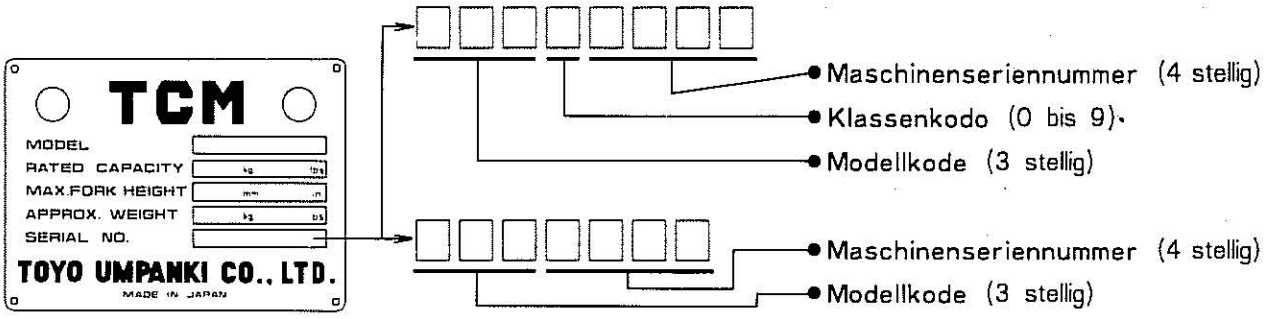

(Bezeichnungsschild)

◉ Anwendung der Maschinenseriennummer

Eine 7 oder 8 stellige Maschinenseriennummer ist auf dem Bezeichnungsschild eingedrückt, jedoch werden in jedem Fall die niedrigeren vier Stellen in der Teilliste beschrieben.

[Beispiel:] ● Nummer auf dem Bezeichnungsschild: 2910198-Teilliste: 0198-(Nr. 198 und höher)
● Nummer auf dem Bezeichnungsschild: 25811280-Teilliste: 1280-(Nr. 1280 und höher)

B. Einheitsseriennummer

◉ Die Einheitsseriennummern in der Teilliste werden wie in den folgenden Illustrationen beschrieben, angegeben:

※ : Eingedrückt ⊛ : Bezeichnungsschild

Antriebseinheit

Gabelstapler: 1t-3t
Schaufellader: 1t & 1.2t

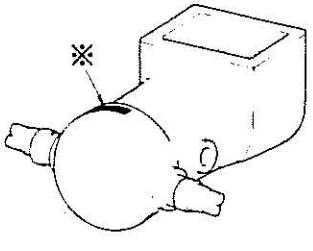

"CLEAN REACH" MASCHINE.

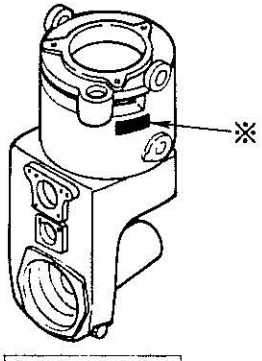

Differential

Gabelstapler: 3t-6t
Schaufellader: 1t-2.5t

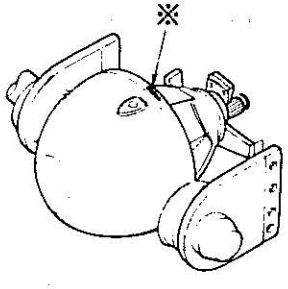

Mast

Gabelstapler

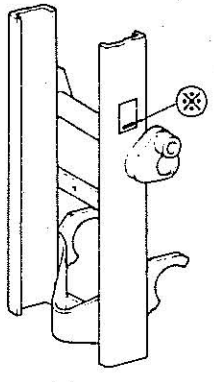

Transmission und Drehmomentwandler

Gabelstapler: 3t-3.5t
Schaufellader: 1t

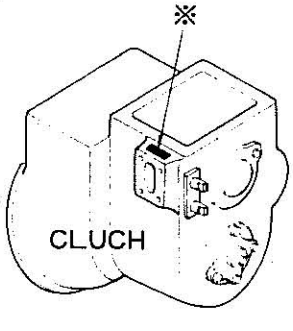

Gabelstapler: 3t

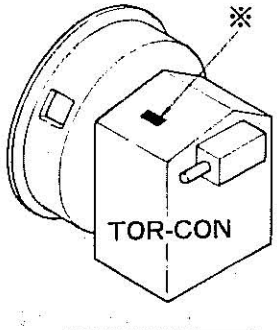

Gabelstapler: 3.5t-6t

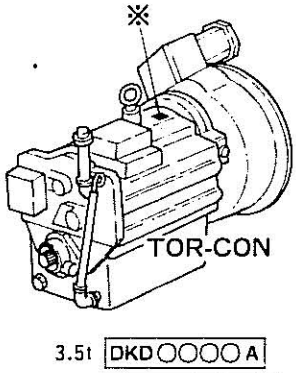

Schaufellader: 2t-2.5t

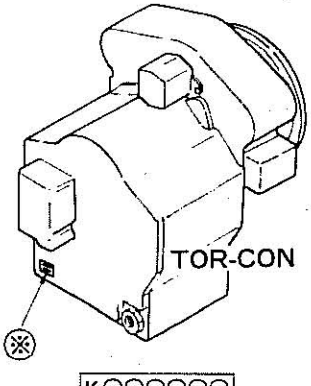

MODE D'UTILISATION DU MANUEL DE PIECES DE RECHANGE

Ce manuel de pièces de rechange contient les pièces des organes du Chariot élévateur TCM FG20N2~FD25Z12.

1. Localisation du N° de la pièce

A Pour trouver le N° de la pièce. ..... Quand la forme, le nom l'emplacement de la pièce sont connus.

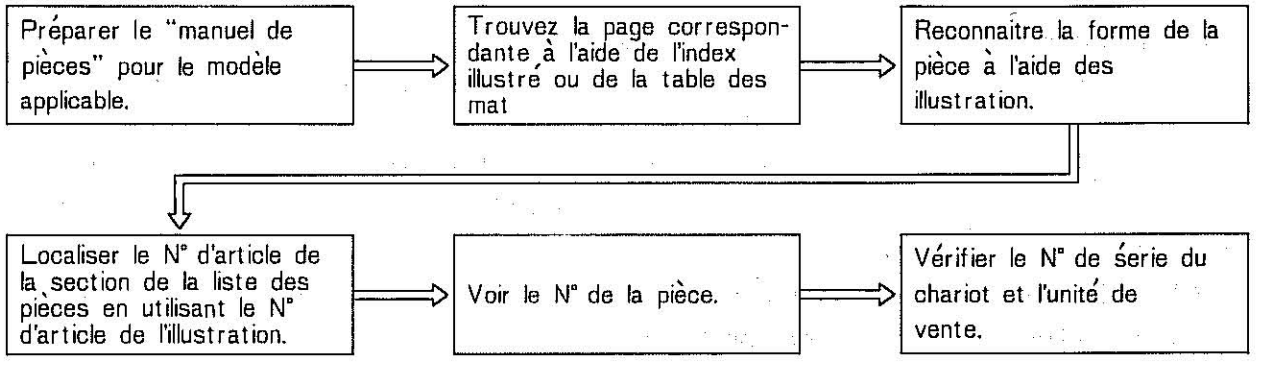

B Pour trouver le nom de la pièce, la forme et l'emplacement ..... Quand le N° de la pièce est connu.

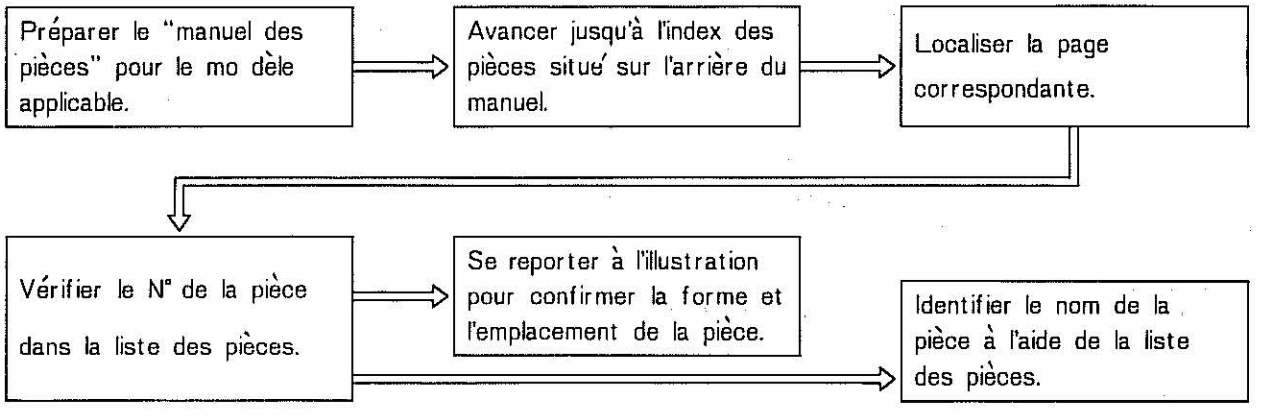

NOTE

(1) Lors de la commande de pièces, s'assurer de spécifier le modèle du Chariot (exp. FG10N3), le numéro de série du Chariot ou le numéro de série de l'umite, le N° de la pièce et la quantité de pièces nécessaires.

(2) Toujours utiliser les "pièces d'origine TCM". Nous ne pouvons garantir toute perte ou toute panne due à lútilisation d'autres pièces que les nôtres.

〔Remarques:〕 Les pièces sont sujettes à modification sans préavis. Pour de plus amples renseignements, veuillez consulter un atelier de réparation agréé par TCM.

2. Guide d'utilisation

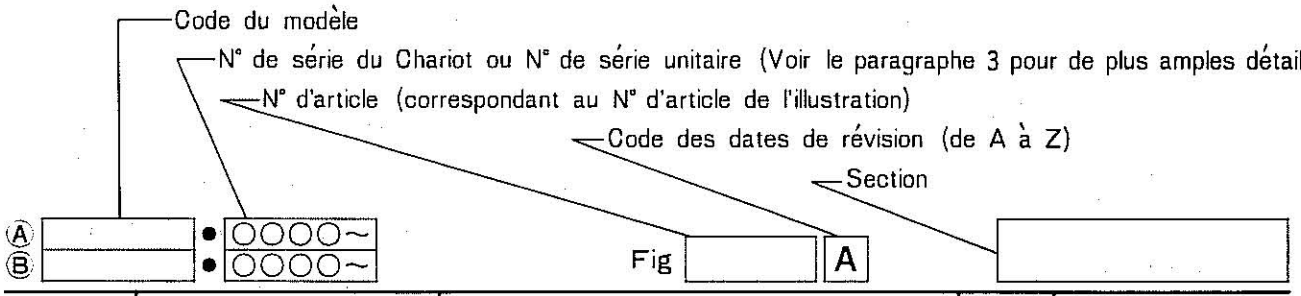

N° d'article	N° de pièce	Description	Quantité	Remarques: N° de série
A I Ia — +	§ ※		AR	Ⓐ,Ⓑ····· EX-A,B,C,D,N, OOOO~
A	B	C	D	E

Printed in Japan

N° de la page

Date de sortie

● Liste des abréviations et des symboles utilisés dans les manuels de pièces.

A	A	Montage, d'autres lettres majuscules sont aussi utilisées.
	I	N° d'article (Correspondant au numéro d'article de l'illustration)
	Ia	Pièce modifiée de l'article 1, des lettres minuscules sont utilisées.
	—	Meme nom de pièce que l'article précédent, mais le modèle applicable est différent.
	※	Jeu ou kit
	+	Non illustré

B	§	Pas vendu separément
	※	Vendu par jeu ou kit

D	AR	Quantité nécessaire

C	ASS'Y.	Montage
	CYL.	Cylindre
	DIFF.	Différentiel
	PS.	Ensemble de direction assistée
	SW.	Commutateur
	SYS.	Système
	T/M.	Transmission
	Tor-Con.	Convertisseur de couple
	F.	Avant
	HP.	Haute pression
	Inc.	Comprenant
	LH.	Côté gauche
	LP.	Basse pression
	LW.	Inférieur
	R.	Arrière
	RH.	Côté droit
	UP.	Supérieur
	L.	Longueur (mm)
	t.	Epaisseur (mm)

E	Specifications	Ⓐ Ⓑ ⋮	Ces symboles sont placés en avant des noms du modèle du chariot, placéssur la partie supérieure gauche de la liste des pièces. La colonne E utilise ces symboles pour indiquer les modèles de chariots applicables.
		JPN.	Utilisation au Japon seulement
		EX-A.	Spécifications pour le Canada et les USA
		EX-B.	Spécifications normales pour l'exportation
		EX-C.	Spécifications pour l'Australie
		EX-D.	Spécifications pour l'Allemagne
		EX-N.	Spécifications pour l'Europe du Nord
		STD.	Spécifications normales
		(C).	Type à embrayage
		(T).	Type à convertisseur de couple
		H.	Hauteur de mât
		OP.	Equipement en option
		CSA ou B	Spécification de stockage à froid
	N° de série	E. No.	Numéro de série du moteur
		U. No.	Numéro de l'unité
		M. No.	Numéro du mât
		VM. No.	Numéro du mât (mât panoramique)

3. Numéro de série et numéro de série de l'unité

A. N° de série applicalbe du Chariot

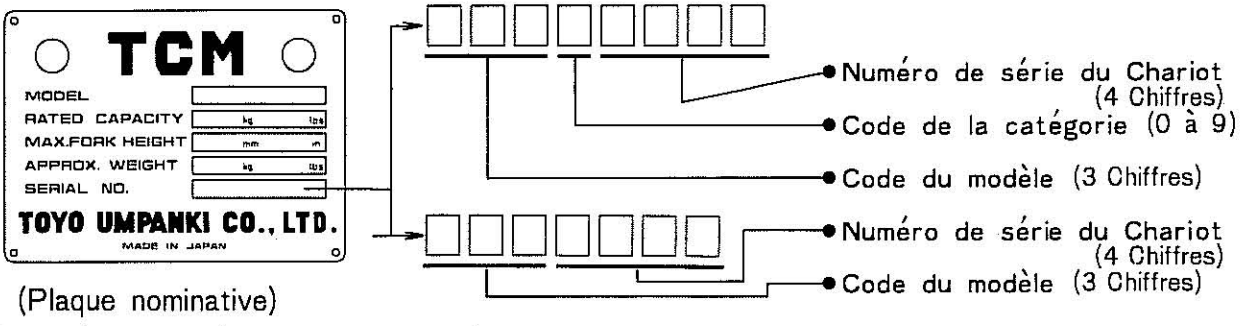

(Plaque nominative)

◉ Numéro de série du Chariot à appliquer

Un numéro à 7 ou 8 chiffres est frappé sur la-plaque nominative, toutefois, dans tous les cas les quatre chiffres inférieurs sont décrits dans le Manuel de Pièces.

〔Exemple:〕 ● Plaque nominative: 2910198 → Manuel: 0198 ~ (N° 198 et suivants)

● Plaque nominative: 25811280 → Manuel: 1280 ~ (N° 1280 et suivants)

B. Numéro de série de l'unité

◉ Les numéros de série de l'unité du Manuel des Pièces, sont donnés de la même facon que celle indiquée dans les illustrations suivantes:

※ : Frappé ⊛ : Plaque nominative

Ensemble d'entraînement

Chariot élévateur: 1 à 3t
Chargeur à pelle: 1 et 1.2t

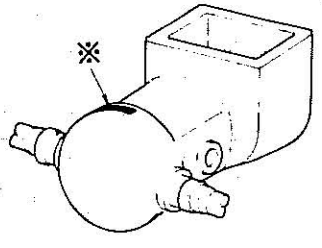

OOO–OOOO
N° de série
Type de l'unité

Chariot "Clean reach"

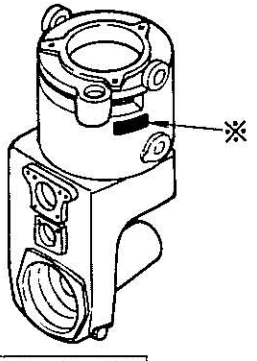

OOO–OOOO

Différentiel

Chariot élévateur: 3 à 6t
Chargeur à pelle: 1 à 2.5t

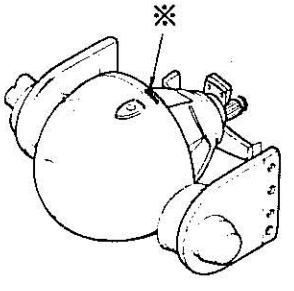

OOOO

Mât

Chariot élévateur

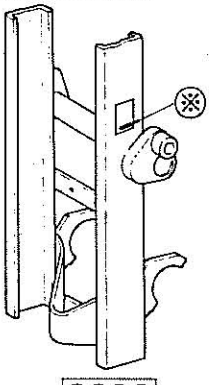

OOOO

Transmission et convertisseur de couple

Chariot élévateur: 3 à 3.5t
Chargeur à pelle: 1t

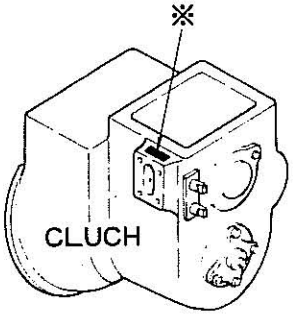

OOOO

Chariot élévateur: 3t

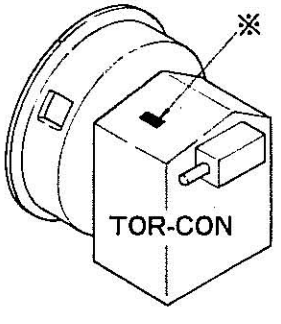

TCOOOOOOO

Chariot élévateur: 3.5 à 6t

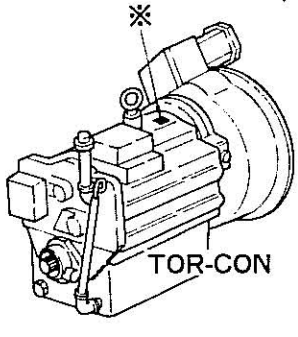

3.5t DKDOOOOA
5, 6t DTTFOOOOA

Chargeur à pelle: 2 à 2.5t

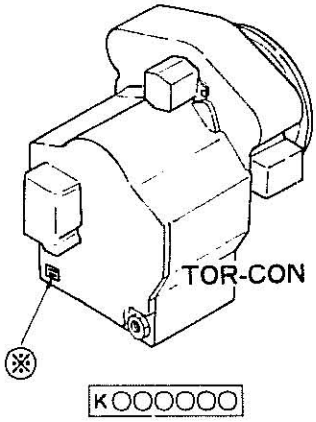

KOOOOOO

MANERA DE USAR EL MANUAL DE LAS PIEZAS

El presente manual de piezas contine las piezas piezas componentes de la carretilla de horquil horquilla elevadora FG20N2~FD25Z12 de TCM.

1. Manera de localizar el número de pieza

A **Para saber el número de la pieza** ..... cuando se conoce la forma, nombre o el lugar donde esta la piezá

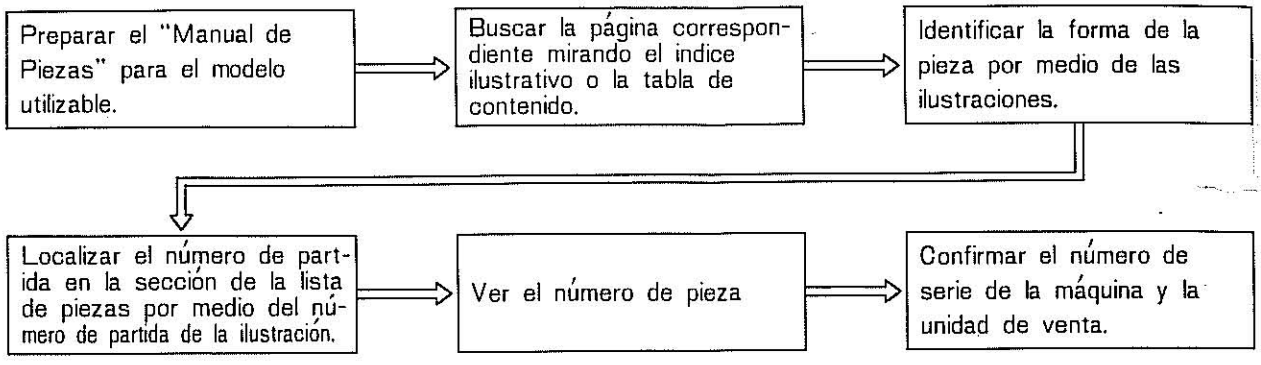

B **Para dar con el nombre, forma y lugar donde se use una pieza** ..... cuando se sabe el número de pieza

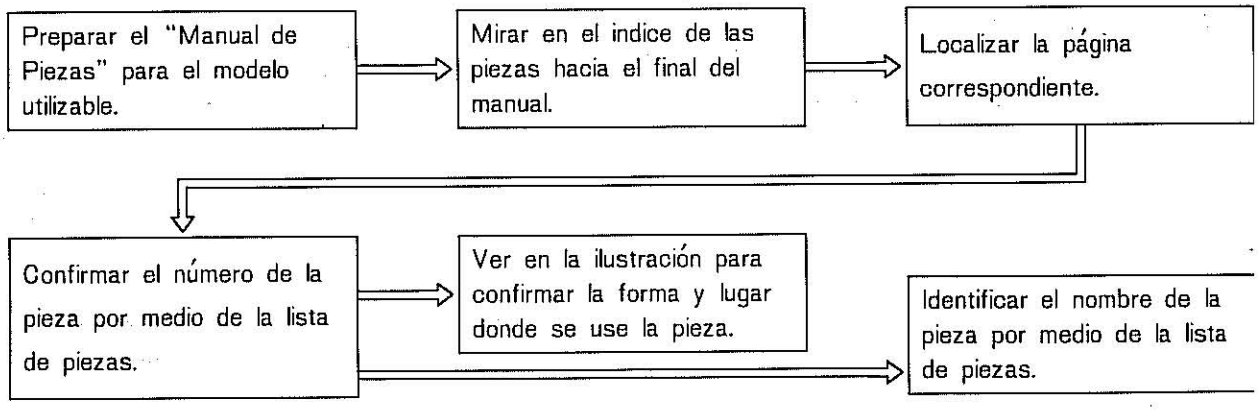

NOTAS

(1) Al formular un pedido de piezas, no olvidar de especificar el modelo de la máquina (por ej FG10N3), el número de serie de la misma o el de la serie de la unidad, el número de la pieza y la cantidad de piezas que se necesitan

(2) Siempre usar "piezas TCM genuinas". No podemos asumir responsabilidad por pérdidas y desperfectos imputables a piezas que no sean las nuestras. No olvidar que las piezas quedan sujetas a cambios sin aviso previo. Para más detalles convendrá consultar con la fábrica de servicio designada por TCM de la localidad.

2. Guia para el uso

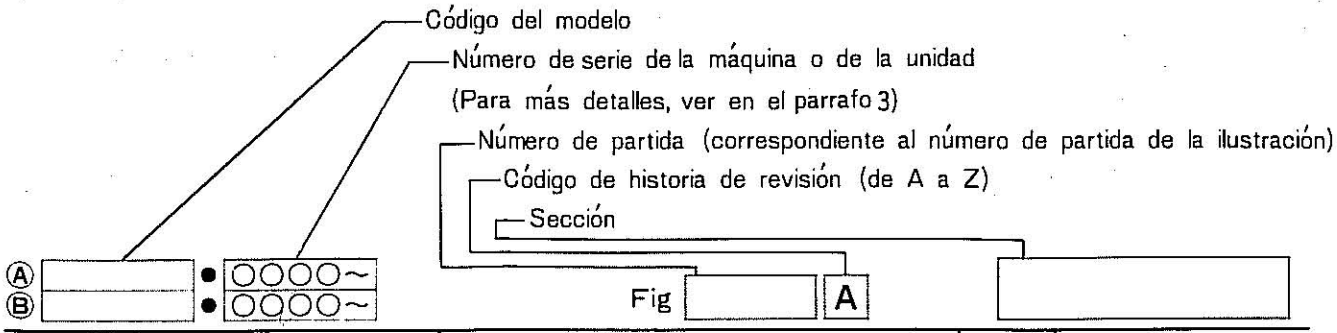

Número de partida	Número de pieza	Descripción	Cant-idad	Observaciones; Núm. de serie
A I Ia — +	§ ※		AR	Ⓐ,Ⓑ····· EX-A,B,C,D,N, OOOO~
A	B	C	D	E

Printed in Japan　　Número de página　　Fecha de impresión

●Lista de abreviaciones y símbolos usados en los Manuales de Piezas

A

A	Conjunto-se usan también otras mayúsculas.
I	Núm. de partida (correspondiente al núm. de partida en la ilustración)
Ia	Pieza cambiada de la partida 1-se usan letras minúsculas.
—	El mismo nombre de pieza que en la partida anterior pero el modelo en que se puede usar es diferente.
※	Juego o componentes de un conjunto
+	No ilustrado

B

§	No se vende por separado.
※	Se vende como juego o conjunto

D

AR	Cantidad requerida

C

ASS'Y.	Conjunto
CYL.	Cilindro
DIFF.	Diferencial
PS.	Unidad de dirección hidráulica
SW.	Interruptor
SYS.	Sistema
T/M.	Transmisión
Tor-Con.	Convertidor de esfuerzo de torsión.
F.	Delante
HP.	Alta presión
Inc.	Incluyendo
LH.	Ladó izquierdo
LP.	Baja presión
LW.	Inferior
R.	Atrás
RH.	Lado derecho
UP.	Superior
L.	Largo (mm)
t.	Espesor (mm)

E

Especificación	Ⓐ Ⓑ ⋮	Estos simbolos van atacados a la parte de arriba de los nombres de los modelos de las máquinas colocados en la sección izquierda superior de la lista de piezas. La columna E usa estos simbolos para indicar los modelos de máquinas en que se pueden usar.
	JPN.	Solamente para uso doméstico (Japón)
	EX-A.	Especificaciones para EE. UU. y Canadá
	EX-B.	Especificaciones ordinarias para exportación.
	EX-C.	Especificaciones para Australia
	EX-D.	Especificaciones para Alemania
	EX-N.	Especificaciones para Europa Norte
	STD.	Especificación estándar
	(C).	Tipo de embrague
	(T).	Tipo de convertidor de esfuerzo de torsión
	H.	Altura del mástil
	OP.	Equipo optativo
	CSA o B	Especificación para almacenamiento frío
Número de serie	E. No.	Número de serie del motor
	U. No.	Número de serie de la unidad
	M. No.	Número del mástil
	VM. No.	Número del mástil (mástil de visión amplia)

3. Número de serie de la máquina y de la unidad

A. Número de serie de máquina aplicable

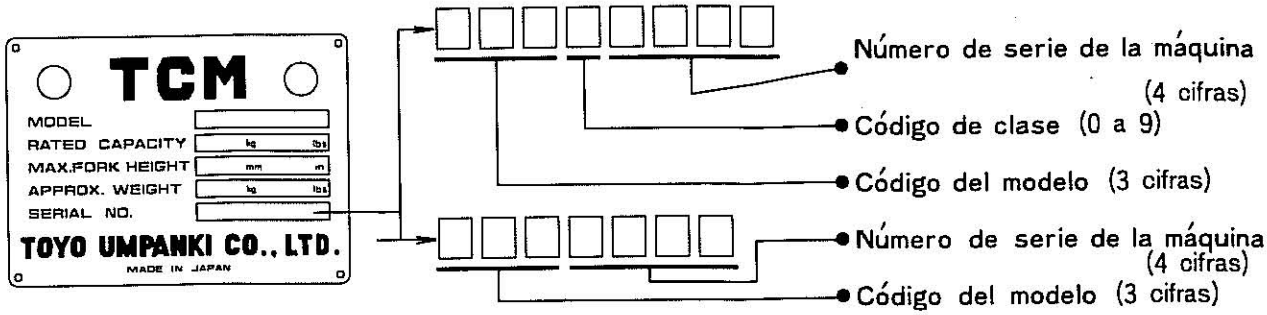

(Placa de identificación)

◉ Número de serie de maquina a aplicarse

Si bien en la placa de identificación hay impreso un número que consta de 7 u 8 cifras, en el Manual de Piezas, empero, siempre figuran solamente las cuatro cifras últimas.

[Ejemplo:] • Placa de identificación: 2910198 → Manual: 0198 ~ (Núm. 198 y siguientes)

• Placa de identificación: 25811280 → Manual: 1280 ~ (Núm. 1280 y siguientes)

B. Número de serie de la unidad

◉ Los números de serie de la unidad en el Manual de Piezas se exponen de la misma manera que se indica en las ilustraciones siguientes.

※ : Grabado en hueco ⊛ : Placa de identificación

Unidad de conducción

Carretilla de horquilla elevadora: 1 ton. a 3 ton
Cargadora de pala: 1 ton. a 1,2 ton

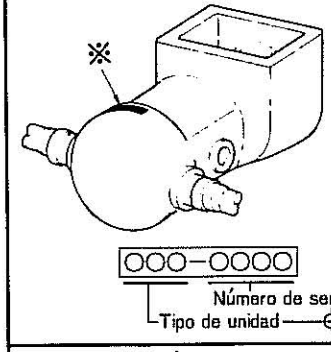

Máquina "Clean reach"

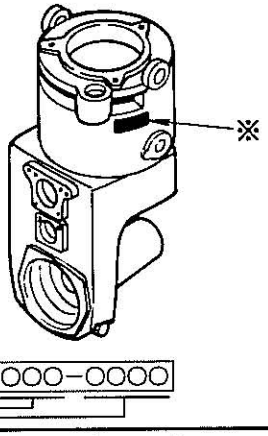

Diferencial

Carretilla de horquilla elevadora: 3 ton. a 6 ton.
Cargadora de pala: 1 ton. a 2,5 ton.

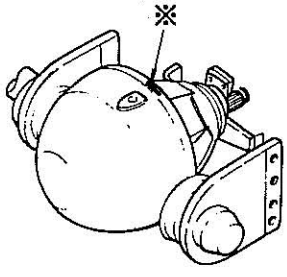

Mástil

Carretilla de horquilla elevadora

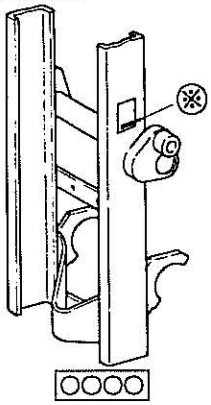

Transmisión y convertidor de esfuerzo de torsión

Carretilla de horquilla elevadora: 3 ton. y 3,5 ton.
Cargadora de pala: 1 ton.

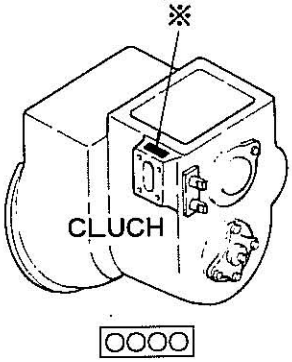

Carretilla de horquilla elevadora: 3 ton.

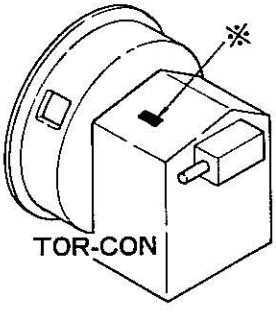

Carretilla de horquilla elevadora: 3,5 ton. a 6 ton.

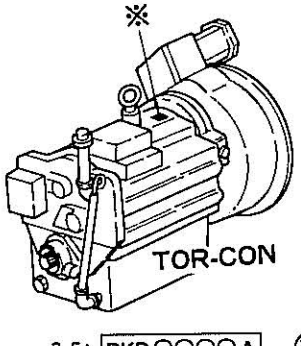

Cargadora de pala: 2 ton. a 2,5 ton.

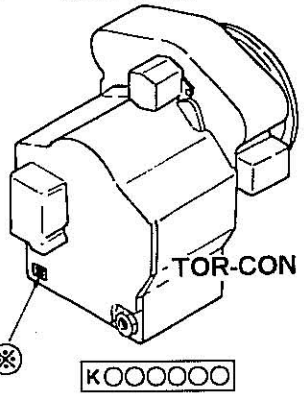

Ⓐ	FG20N2, 23N2, 25N2
Ⓑ	FG20N12, 23N12, 25N12
Ⓒ	FD20Z2, 23Z2, 25Z2
Ⓓ	FD20Z12, 23Z12, 25Z12

図番号 Fig.No.	部門名称 Section	Ⓐ	Ⓑ	Ⓒ	Ⓓ	ページ Page	O.d. No.	ページ Page	O.d. No.
Fig. 85	Hydraulic System (Tor-Con)	●	●	●	●	85-1	—		
Fig. 86	Fork & Lift Bracket	●	●	●	●	86-1 86-2	— —	86-3	—
Fig. 87	Mast	●	●	●	●	87-1 87-2	— —	87-3 87-4	— —
Fig. 88	Lift Cylinder	●	●	●	●	88-1 88-2	— —	88-3 88-4	— —
Fig. 89	Tilt Cylinder	●	●	●	●	89-1 89-2	— —	89-3	—
Fig. 90	Accessories (JPN)	●	●	●	●	90-1 90-2	— —	90-3	—
Fig. 91	Accessories (EX-A,B,C,D,K)	●		●		91-1 91-2	— ①	91-3 91-4	① ①
Fig. 92	Accessories (EXA〔GS〕) (EXA〔DS〕)	●		●		92-1 92-2	— —	92-3	—
Fig. 93	Service Tools	●	●	●	●	93-1	—	93-2	—
Fig. 94	Overhead Guard	●	●	●	●	94-1 94-2	— —	94-3	—
Fig. 95	Awning 〔AW〕	OP.		OP.		95-1 95-2	— —	95-3	—

① August, 1984

NOTE

Fig. 1 ENGINE (エンジン) & ENGINE (エンジン) CONTROL (コントロール)

Ⓐ { FG20N2 / FG23N2 / FG25N2 } Ⓑ { FG20N12 / FG23N12 / FG25N12 }

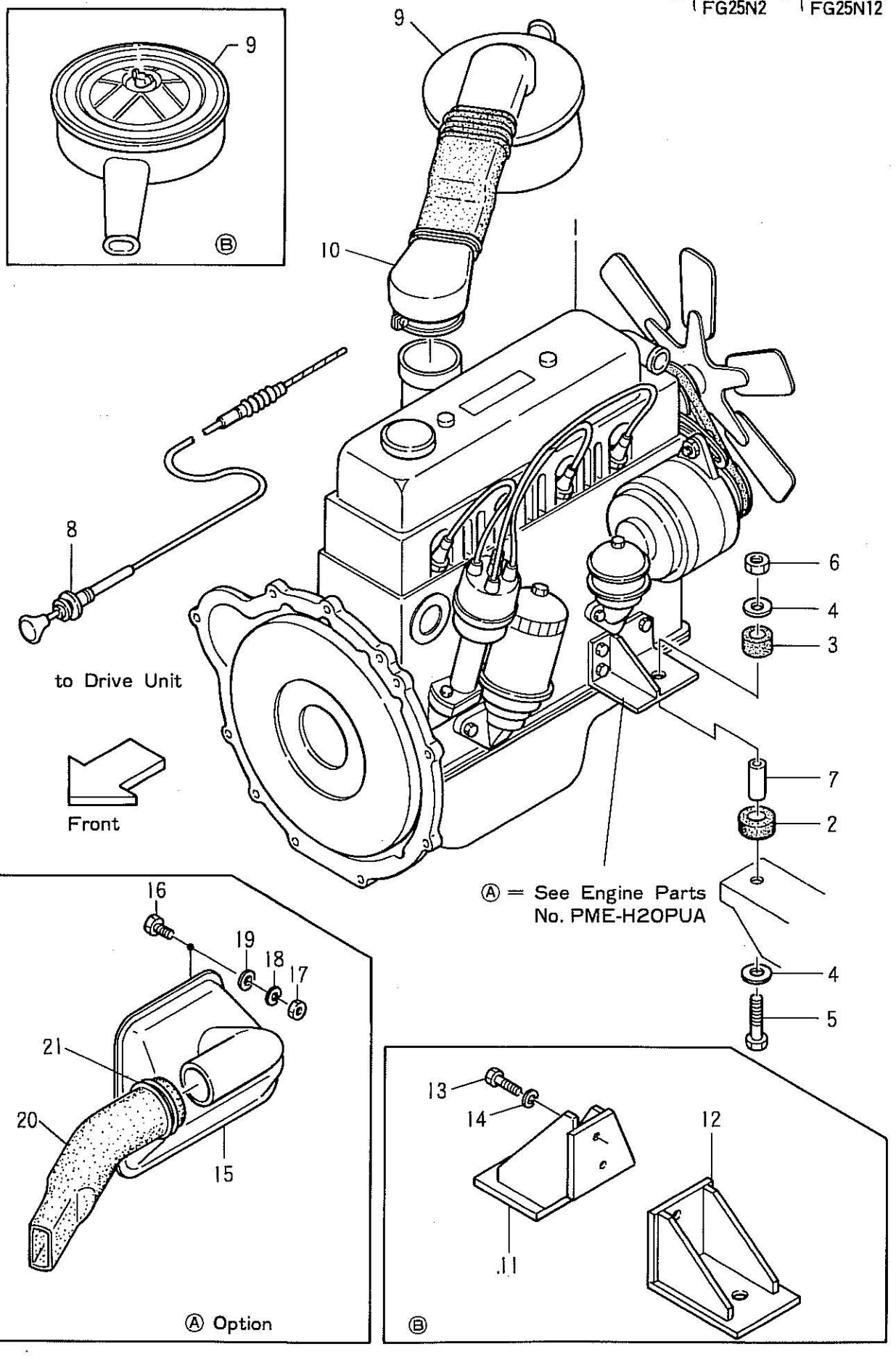

Printed in Japan.

Fig. 1 ENGINE & ENGINE CONTROL

見出番号 Item No.	部品番号 Part No.	部品名称 Description	個数 Req'd	備考：適用号車 Remarks : Serial No.
1	23031–00103	ENGINE (H20PU240RBI) — with clutch	1	
–	53032–70301	ENGINE (H20PU240RBI) — with clutch	1	EXA (GS) Ⓐ
–	23041–00103	ENGINE (H20PU240RAI) — without clutch	1	Ⓐ
–	53032–70201	ENGINE (H20PU240RAI) — without clutch	1	EXA (GS)
–	23071–00102	ENGINE (J15PU240RBI) — with clutch	1	Ⓑ
–	23081–00102	ENGINE (J15PU240RAI) — without clutch	1	Ⓑ
–	22161–00001	ENGINE (H20) — without clutch See Engine Part No. PME-H20PUA	1	EXK
2	22571–02011	CUSHION, rubber	2	
3	23451–02031	CUSHION, rubber	2	
4	23651–02001	PLATE	4	
5	01103–10090	BOLT	2	
6	23651–02011	NUT, lock	2	
7	22431–02001	COLLAR	2	
8	23031–12001	WIRE, choke	1	
–	23031–12002	WIRE, choke	1	EXK
9	N–16500–L3001	AIR CLEANER, See Engine Parts No. PME–H20PUA	1	Ⓐ
–	N–16500–L3200	AIR CLEANER, See Engine Parts No. PME–J15PU240A	1	Ⓑ
10	N–16530–K7215	DUCT See Engine Parts No. PME–H20PUA	1	
+	53020–52021	SPACER, air cleaner	1	(LPG) option Ⓐ
+	01100–08012	BOLT	2	Ⓐ
+	01100–08025	BOLT	2	(LPG) option Ⓐ

Ⓐ { FG20N2 / FG23N2 / FG25N2 } Ⓑ { FG20N12 / FG23N12 / FG25N12 }

Fig. 1 ENGINE (エンジン) & ENGINE (エンジン) CONTROL (コントロール)

見出番号 Item No.	部品番号 Part No.	部品名称 Description	個数 Req'd	備考：適用号車 Remarks : Serial No.
+	02010–00008	WASHER (ワッシャ), lock (ロック)	2	Ⓐ
11	23071–02001	BRACKET (ブラケット), R.H.	1	Ⓑ
12	23071–02011	BRACKET (ブラケット), L.H.	1	Ⓑ
13	01116–10022	BOLT (ボルト)	4	Ⓑ
14	02011–00010	WASHER (ワッシャ), lock (ロック)	4	Ⓑ
+	27042–42292	BAND (バンド)	2	
		< Optional Parts (オプショナル パーツ) > (EXA)		
15	23031–02001	CASE (ケース), duct (ダクト)	1	
16	01100–06014	BOLT (ボルト)	2	
17	01400–00006	NUT (ナット)	2	
18	02010–00006	WASHER (ワッシャ), lock (ロック)	2	
19	02000–00006	WASHER (ワッシャ)	2	
20	23031–02051	HOSE (ホース), duct (ダクト)	1	
21	04911–00065	CLIP (クリップ), hose (ホース)	1	

(EXA: for AMERICA & CANADA)

NOTE

Fig. 2 エンジン ENGINE & エンジン ENGINE コントロール CONTROL

Ⓐ { FD20Z2 FD23Z2 FD25Z2 } Ⓑ { FD20Z12 FD23Z12 FD25Z12 }

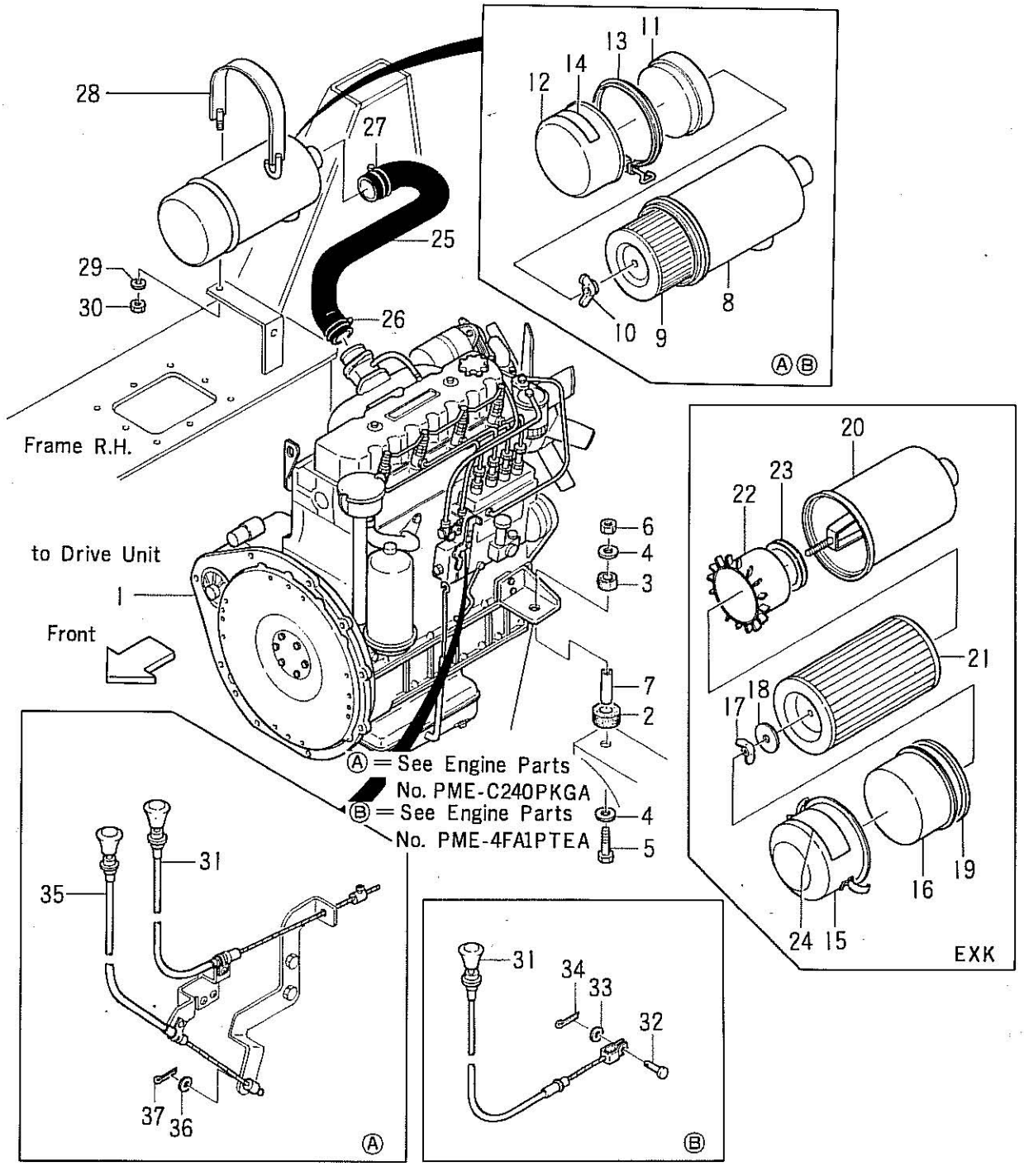

Printed in Japan.

Fig. 2 エンジン ENGINE & エンジン ENGINE コントロール CONTROL

見出番号 Item No.	部品番号 Part No.	部品名称 Description	個数 Req'd	備考：適用号車 Remarks : Serial No.	
1	25591–00011	エンジン ENGINE (C240PKG)	1		
–	25591–00021	エンジン ENGINE (C240PKG) – with automatic stopper	1	(DAS) option	Ⓐ
–	55592–70201	エンジン ENGINE (C240PKG)	1	EXA (DS)	
–	25711–00011	エンジン ENGINE (4FAIPTE)	1		
–	25711–00021	エンジン ENGINE (4FAIPTE) – with automatic stopper	1	(DAS) option	Ⓑ
2	22571–02011	ラバー クッション RUBBER, cushion	2		
3	23451–02031	ラバー クッション RUBBER, cushion	2		
4	23651–02001	プレート PLATE	4		
5	01103–10090	ボルト BOLT	2		
6	23651–02011	ナット ロック NUT, lock	2		
7	23231–02021	カラー COLLAR	2		
A	25591–00101	エアー クリーナ AIR CLEANER ASS'Y. (Inc. 8~14)	1		
8	25591–02301	ボディ BODY ASS'Y	1		
9	25591–02311	エレメント ELEMENT ASS'Y	1		
10	25591–02321	ウイング ナット ガスケット WING NUT & GASKET ASS'Y	1		
11	25591–02331	バッフル BAFFLE	1		
12	25591–02341	カップ CUP ASS'Y. (Inc. 14)	1		
13	25591–02351	クランプ CLAMP ASS'Y.	1		
14	————	ラベル LABEL	1		
B	25591–00901	エアー クリーナ AIR CLEANER ASS'Y. (Inc. 15 ~24)	1		
15	25591–02501	ケース CASE SUB ASS'Y.	1		
16	25591–02511	カップ ダスト CUP, dust	1		
17	01420–00008	ナット ウイング NUT, wing	1		
18	25591–02521	ワッシャ シール WASHER, seal	1		
19	25591–02531	ガスケット GASKET	1	EXK	
20	25591–02541	キャップ CAP SUB ASS'Y.	1		
21	25591–02551	エレメント ELEMENT AUB ASS'Y.	1		
22	25591–02561	ウイング サイクロン WING, cyclon	1		

See Engine Parts Manual No. PME-C240PKGA

See Engine Parts Manual No. PME-4FAIPTEA

Fig. 2 ENGINE (エンジン) & ENGINE (エンジン) CONTROL (コントロール)

見出番号 Item No.	部品番号 Part No.	部品名称 Description	個数 Req'd	備考：適用号車 Remarks : Serial No.
23	25591–02571	ガスケット GASKET	1	EXK
24	25591–02581	プレート コーション PLATE, caution	1	EXK
25	25591–02001	ホース インテーク HOSE, intake	1	Ⓐ
–	25711–02001	ホース インテーク HOSE, intake	1	Ⓑ
–	25591–02101	ホース インテーク HOSE, intake	1	EXK
26	04911–00060	クリップ ホース CLIP, hose	1	Ⓐ
–	04911–00055	クリップ ホース CLIP, hose	1	Ⓑ
27	04911–00065	クリップ ホース CLIP, hose	1	
28	25591–02011	バンド エアー クリーナ BAND, air cleaner	1	
29	02000–00008	ワッシャ WASHER	1	
30	01420–00008	ナット NUT	1	
31	25591–12001	ケーブル エンジン カット CABLE, engine cut	1	Ⓐ w/out (DAS)
–	25711–12001	ケーブル エンジン カット CABLE, engine cut	1	Ⓑ w/out (DAS)
32	02262–06015	ピン クレビス PIN, clevis	1	Ⓑ w/out (DAS)
33	02000–00006	ワッシャ WASHER	1	Ⓑ w/out (DAS)
34	02200–16010	ピン コッター PIN, cotter	1	Ⓑ w/out (DAS)
35	55592–62001	ケーブル オーバ インジェクション CABLE, over injection	1	Ⓐ w/out (DAS)
36	02000–00006	ワッシャー WASHER	1	Ⓐ w/out (DAS)
37	02200–16010	ピン コッター PIN, cotter	1	Ⓐ w/out (DAS)
+	27042–42292	バンド BAND	2	

EXA: for AMERICA & CANADA
DAS: Diesel Engine Automatic Stopper

NOTE

Fig. 3 FULL (フル) TRANSISTOR (トランジスタ) IGNITION (イグニッション) [FTI] (Option) (オプション)

FG20N2
FG23N2
FG25N2

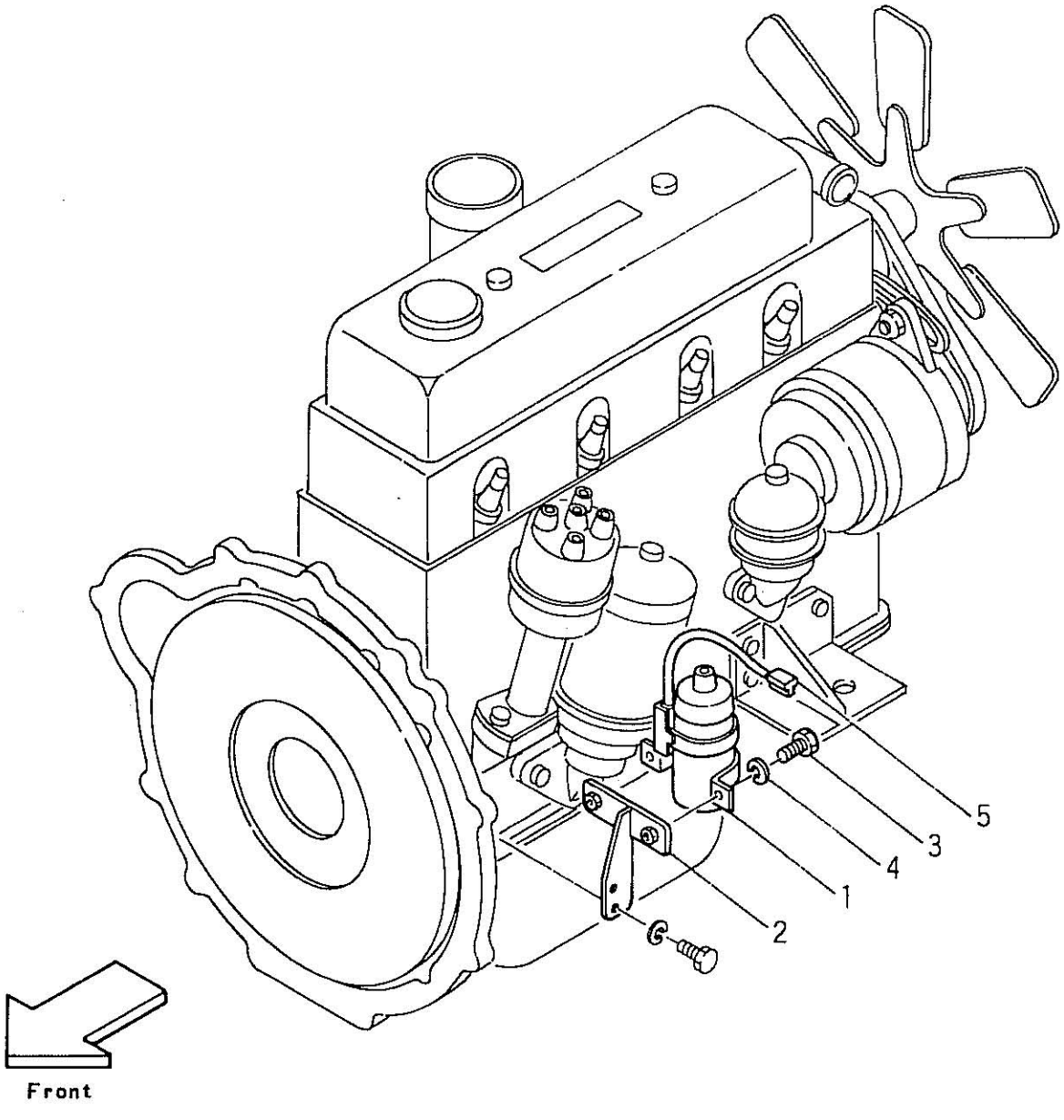

見出番号 Item No.	部品番号 Part No.	部品名称 Description	個数 Req'd	備考：適用号車 Remarks : Serial No.
1	53033–30201	FULL (フル) TRANSISTOR (トランジスタ) IGNITION (イグニッション)	1	
2	53033–32001	BRACKET (ブラケット)	1	
3	01100–08016	BOLT (ボルト)	2	
4	02010–00008	WASHER, lock (ワッシャ, ロック)	2	
5	53033–32031	CONNECTOR (F), 2 pole (コネクタ, ポール)	1	

Printed in Japan.

NOTE

Fig. 4 CYCLOPAC (サイクロパック) AIR (エアー) CLEANER (クリーナ) 〔CAC〕 (Option) (オプション)

FG20N2
FG23N2
FG25N2

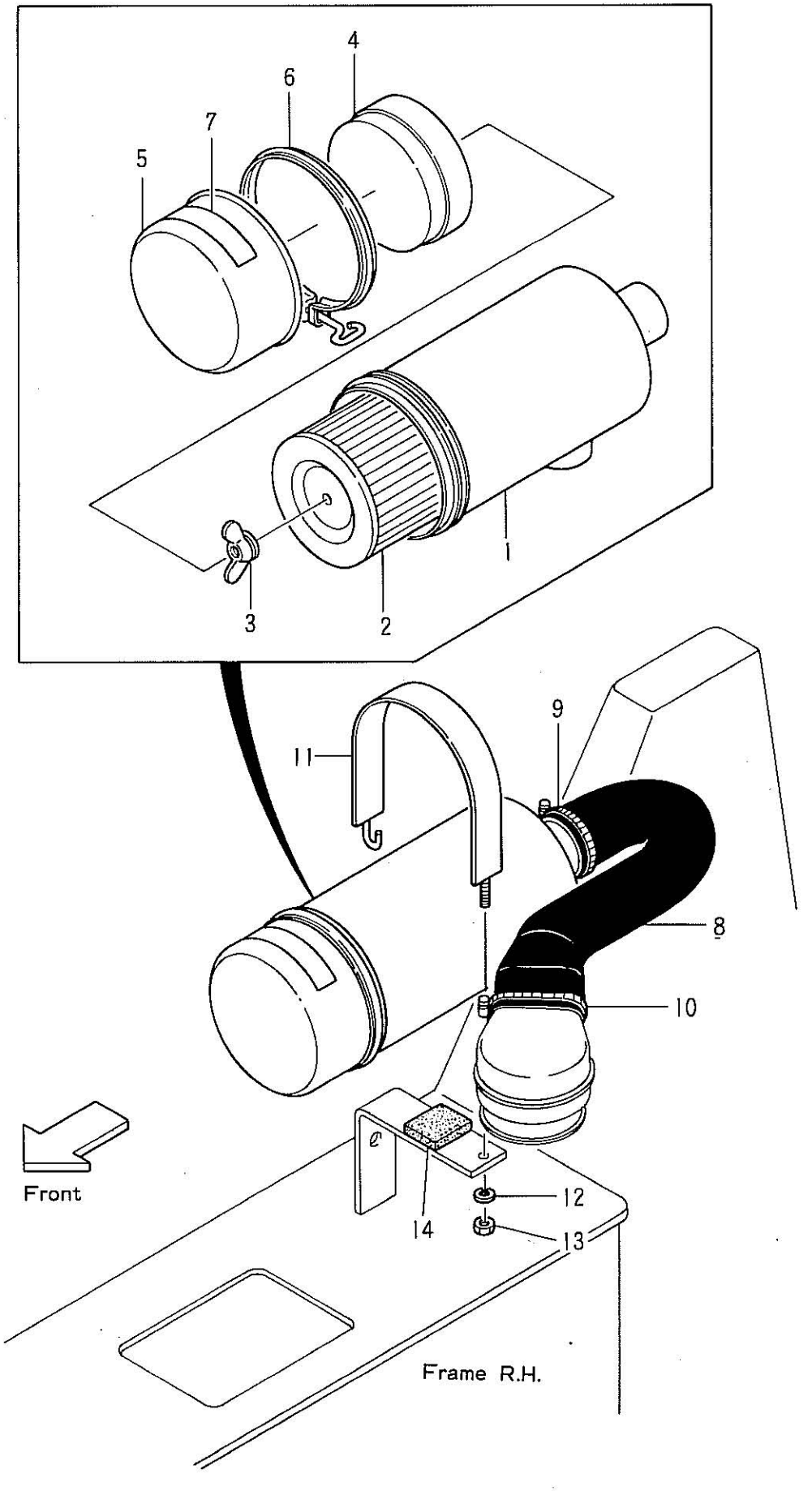

Printed in Japan.

Fig. 4 CYCLOPAC AIR CLEANER [CAC] (Option)

見出番号 Item No.	部品番号 Part No.		部品名称 Description	個数 Req'd	備考：適用号車 Remarks : Serial No.
A	25591–00101		AIR CLEANER ASS'Y. (Inc. 1~7)	1	
1	25591–02301	※	BODY ASS'Y.	1	
2	25591–02311	※	ELEMENT ASS'Y.	1	
3	25591–02321	※	WING NUT & GASKET ASS'Y.	1	
4	25591–02331	※	BAFFLE	1	
5	25591–02341	※	CUP ASS'Y. (Inc. 7)	1	
6	25591–02351	※	CLAMP ASS'Y.	1	
7	————	※	LABEL	1	
8	55531–12001	※	HOSE, intake	1	
9	04911–00065	※	CLIP, hose	1	
10	04913–00065	※	CLIP, hose	1	
11	25591–02011	※	BAND	1	
12	02010–00008	※	WASHER, lock	1	
13	01400–00008	※	NUT	1	
14	25591–02051	※	RUBBER	1	
※	55531–09801		CYCLO AIR CLEANER KIT (Inc. 1~14)	1	

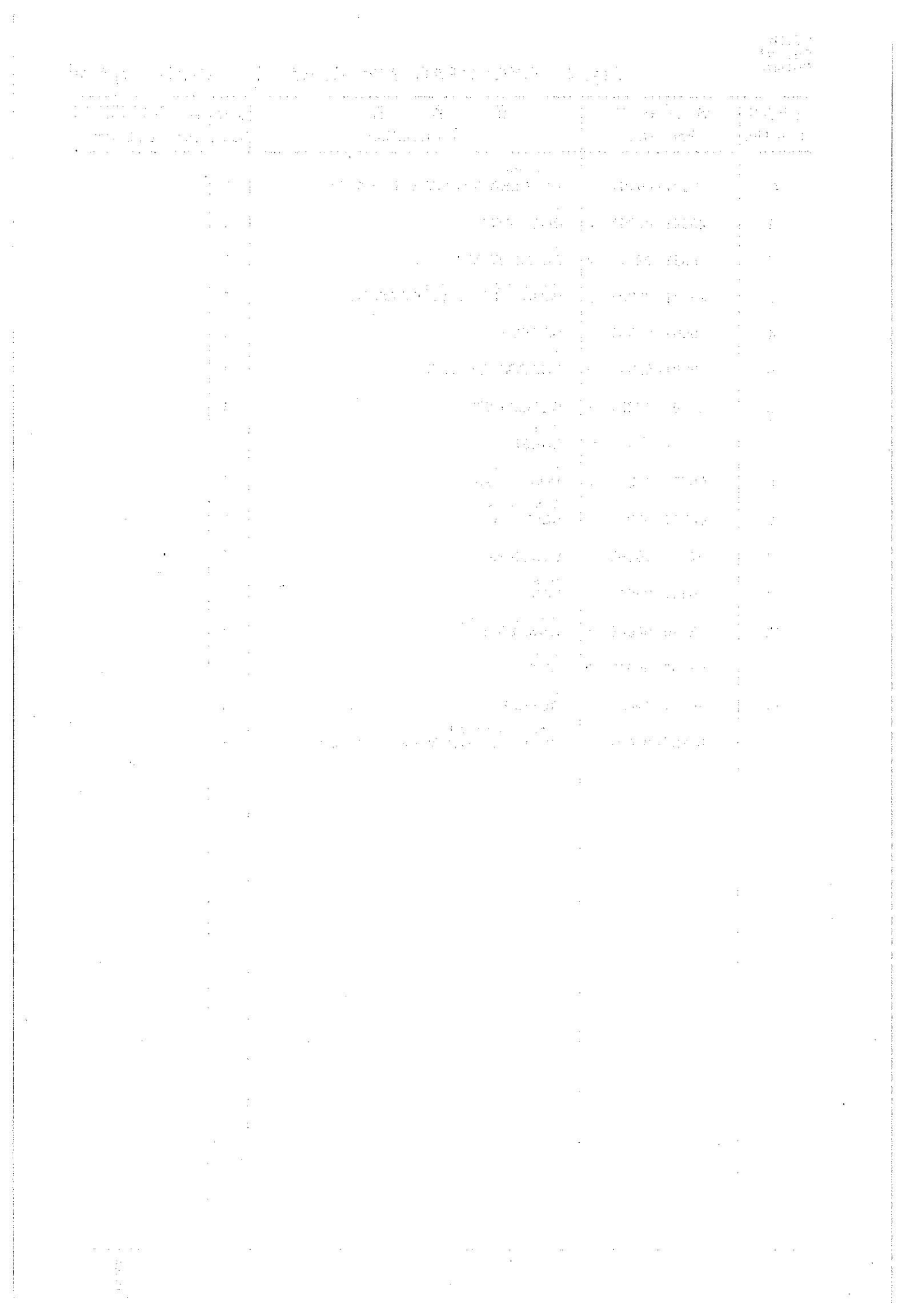

NOTE

Fig. 5 WATER (ウォータ) SEPARATOR (セパレータ) [WTS] (Option) (オプション)

FD20Z2
FD23Z2
FD25Z2

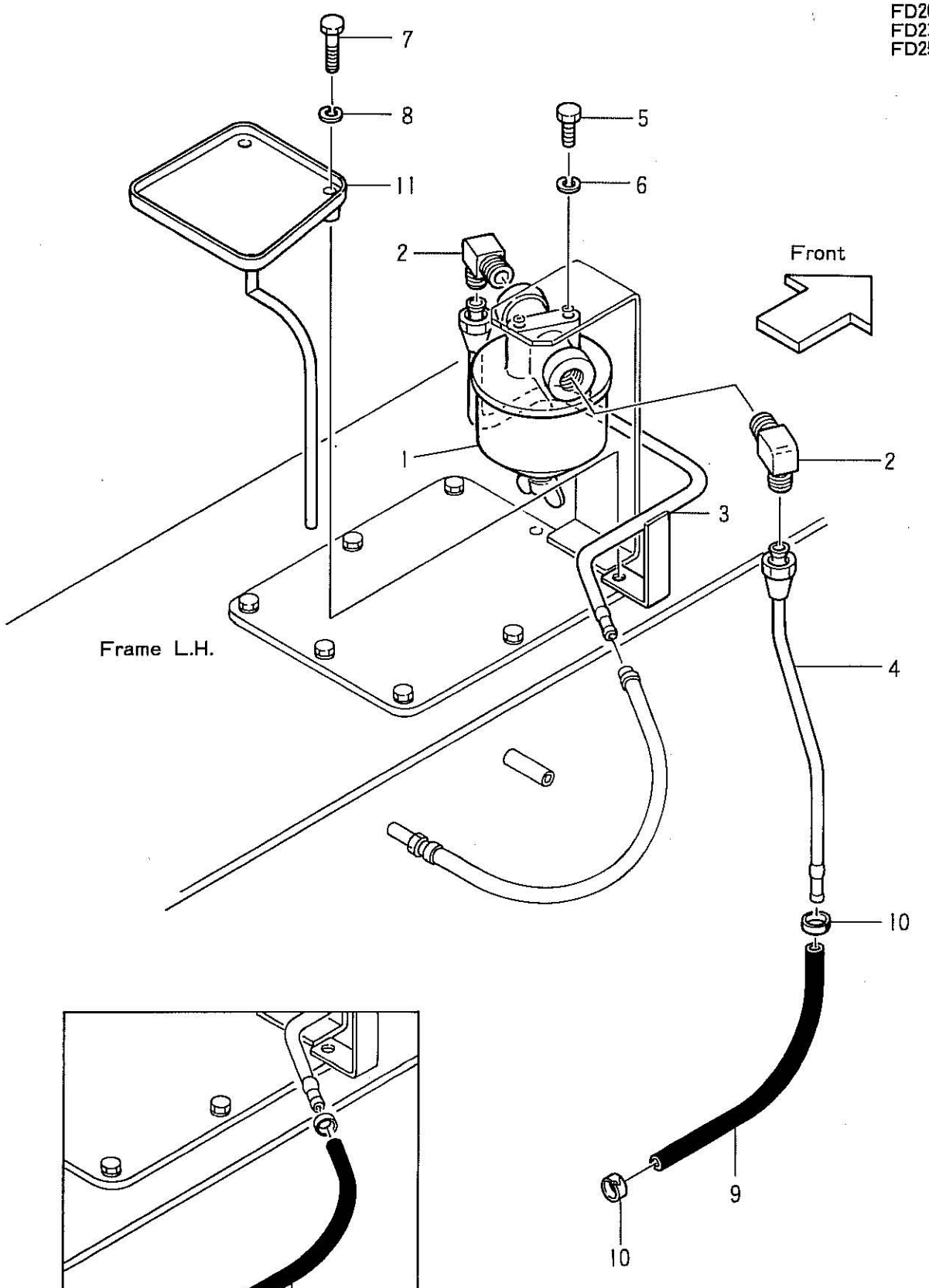

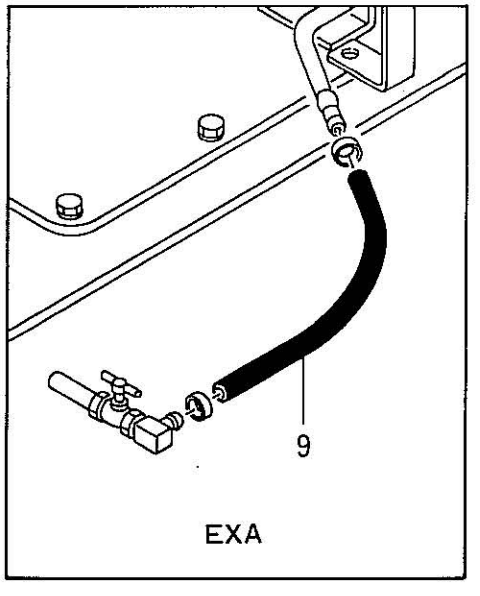

Printed in Japan.

Fig. 5 WATER SEPARATOR [WTS] (Option)

見出番号 Item No.	部品番号 Part No.	部品名称 Description	個数 Req'd	備考：適用号車 Remarks : Serial No.
1	53653–20201	FUEL FILTER (Inc.–)	1	
–	53653–22071	ELEMENT	1	
2	55593–22011	ELBOW	2	
3	55593–20111	PIPE, suction	1	
4	55593–20121	PIPE, suction	1	
5	01100–08012	BOLT	2	
6	02010–00008	WASHER, lock	2	
7	01100–08040	BOLT	2	
8	02010–00008	WASHER, lock	2	
9	23892–22511	HOSE, fuel	1	
–	23892–22511	HOSE, fuel	2	EXA
10	23652–23051	CLIP, hose	2	
11	55593–20151	SAUCER	1	
		消去部品 (Removed Parts)		
3	01100–08020	BOLT	2	Fig. 8,10
4	02010–00008	WASHER	2	
11	23302–22051	HOSE, fuel	1	Fig. 8
7,14	23302–22051	HOSE, fuel	2	Fig. 10

NOTE

Fig. 6 COOLING (クーリング) SYSTEM (システム)

Ⓐ { FG20N2 / FG23N2 / FG25N2 } Ⓑ { FG20N12 / FG23N12 / FG25N12 }

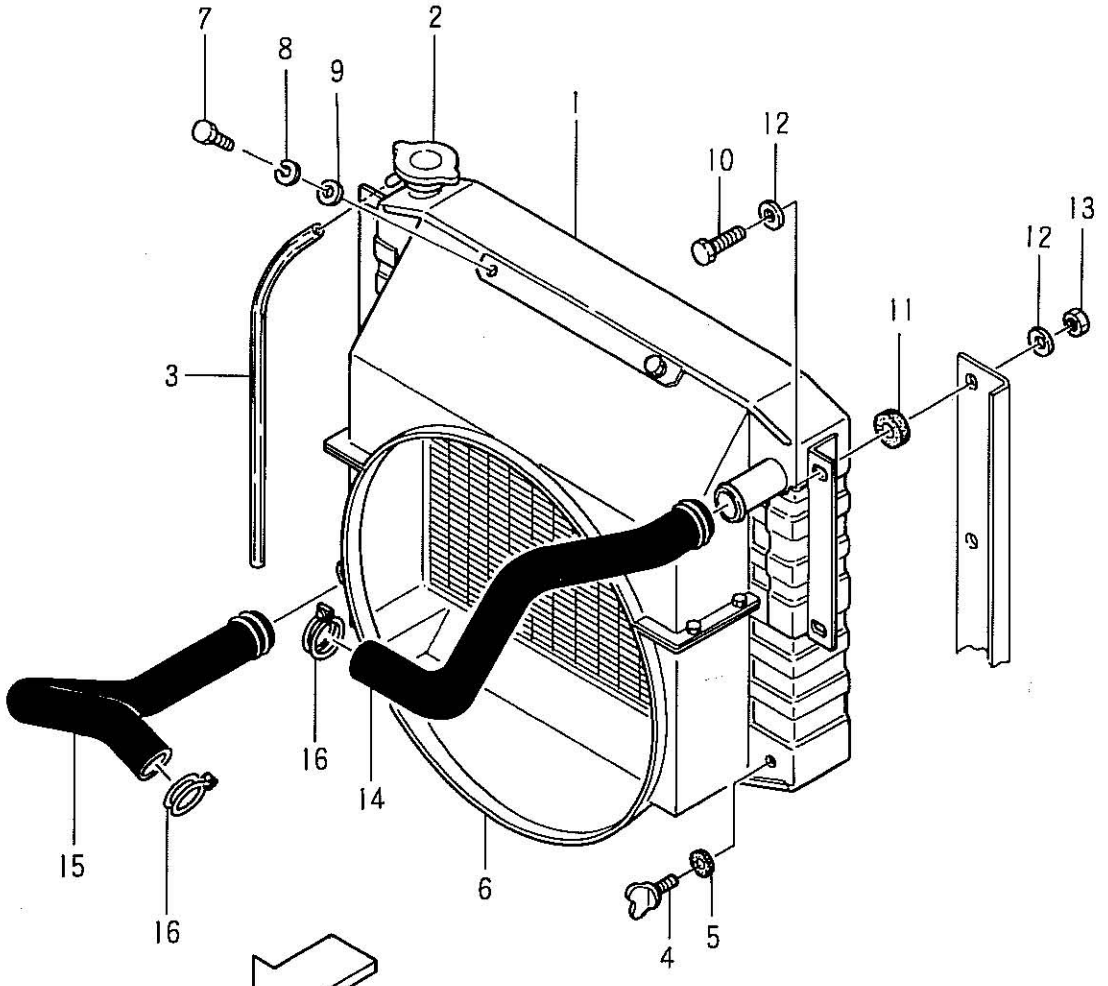

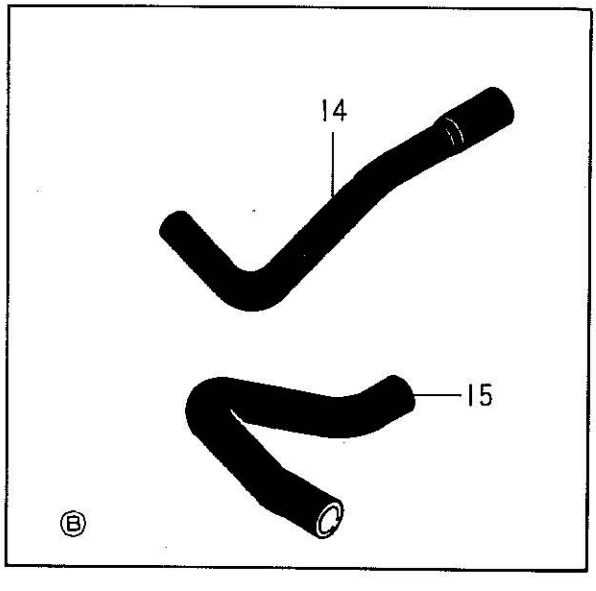

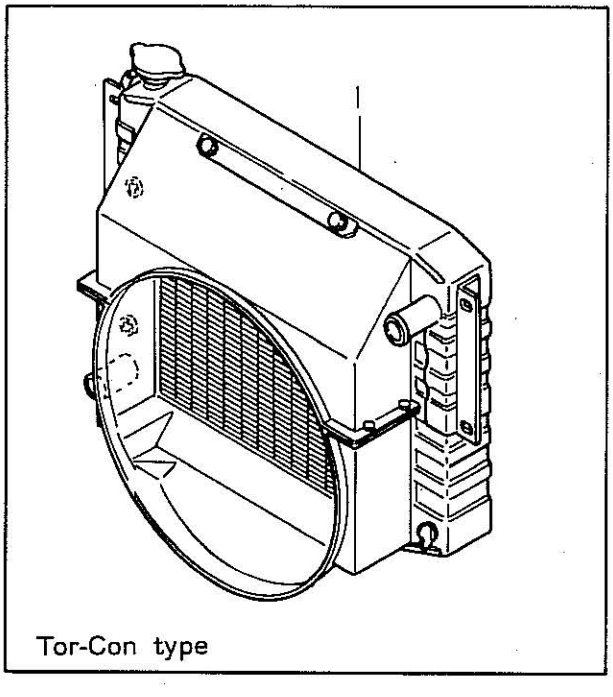

Printed in Japan.

Ⓐ { FG20N2 / FG23N2 / FG25N2 } Ⓑ { FG20N12 / FG23N12 / FG25N12 }

Fig. 6 COOLING SYSTEM

見出番号 Item No.	部品番号 Part No.	部品名称 Description	個数 Req'd	備考：適用号車 Remarks : Serial No.
1	25532–10101	ラジエータ RADIATOR (Inc. 2~9) クラッチ タイプ Clutch type	1	Ⓐ
–	23032–10202	ラジエータ RADIATOR (Inc. 2~9) クラッチ タイプ Clutch type	1	Ⓑ
–	25542–10101	ラジエータ RADIATOR (Inc. 2~9) トルコン タイプ Tor-Con type	1	Ⓐ
–	23042–10202	ラジエータ RADIATOR (Inc. 2~9) トルコン タイプ Tor-Con type	1	Ⓑ
2	22192–12101	キャップ ラジエータ CAP, radiator	1	
3	23652–12121	パイプ ビニール PIPE, vinyl	1	
4	22192–12111	コック ウオータ COCK, water	1	
5	22192–12121	パッキング PACKING	1	
6	25592–13001	シュラウド ファン SHROUD, fan	1	Ⓐ
–	23652–12131	シュラウド ファン SHROUD, fan	1	Ⓑ
7	01100–08014	ボルト BOLT	4	
8	02010–00008	ワッシャ ロック WASHER, lock	4	
9	02000–00008	ワッシャ WASHER	4	
10	01100–08030	ボルト BOLT	4	
11	22212–10031	クッション ラバー CUSHION, rubber	4	
12	02000–00008	ワッシャ WASHER	8	
13	23652–12051	ナット ロック NUT, lock	4	
14	25532–12001	ホース アッパー HOSE, upper	1	Ⓐ
–	23072–12001	ホース アッパー HOSE, upper	1	Ⓑ
15	23032–12011	ホース ロワー HOSE, lower	1	Ⓐ
–	23072–12011	ホース ロワー HOSE, lower	1	Ⓑ
16	04911–00044	クリップ ホース CLIP, hose	→	Ⓐ = 4 PCS. Ⓑ = 3 PCS.
–	04911–00037	クリップ ホース CLIP, hose	1	Ⓑ

NOTE

Fig. 6-1 COOLING (クーリング) SYSTEM (システム)

FG20N2, [EXK]

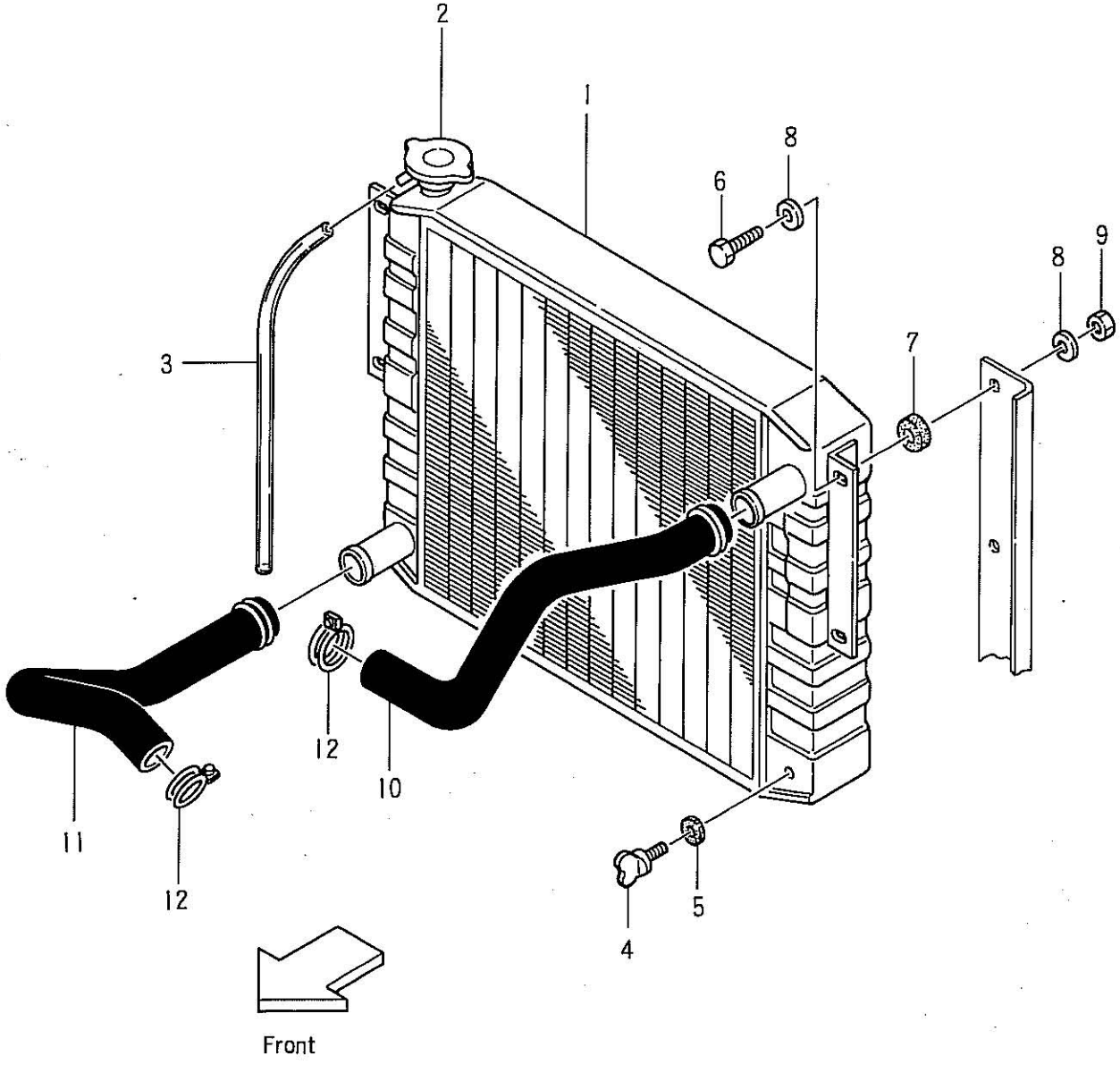

Fig. 6-1 COOLING (クーリング) SYSTEM (システム)

見出番号 Item No.	部品番号 Part No.	部品名称 Description	個数 Req'd	備考：適用号車 Remarks : Serial No.
1	22162–10101	ラジエータ RADIATOR (Inc. 2~5)	1	
2	22192–12101	キヤツプ ラジエータ CAP, radiator	1	
3	23652–12121	パイプ ビニール PIPE, vinyl	1	
4	22192–12111	コツク ウオータ COCK, water	1	
5	22192–12121	パツキング PACKING	1	
6	01100–08030	ボルト BOLT	4	
7	22212–10031	クツシヨン ラバー CUSHION, rubber	4	
8	02000–00008	ワツシヤ WASHER	8	
9	23652–12051	ナツト ロツク NUT, lock	4	
10	25532–12001	ホース アツパー HOSE, upper	1	
11	23032–12011	ホース ロワー HOSE, lower	1	
12	04911–00044	クリツプ ホース CLIP, hose	4	

Fig. 7 COOLING (クーリング) SYSTEM (システム)

Ⓐ { FD20Z2 / FD23Z2 / FD25Z2 } Ⓑ { FD20Z12 / FD23Z12 / FD25Z12 }

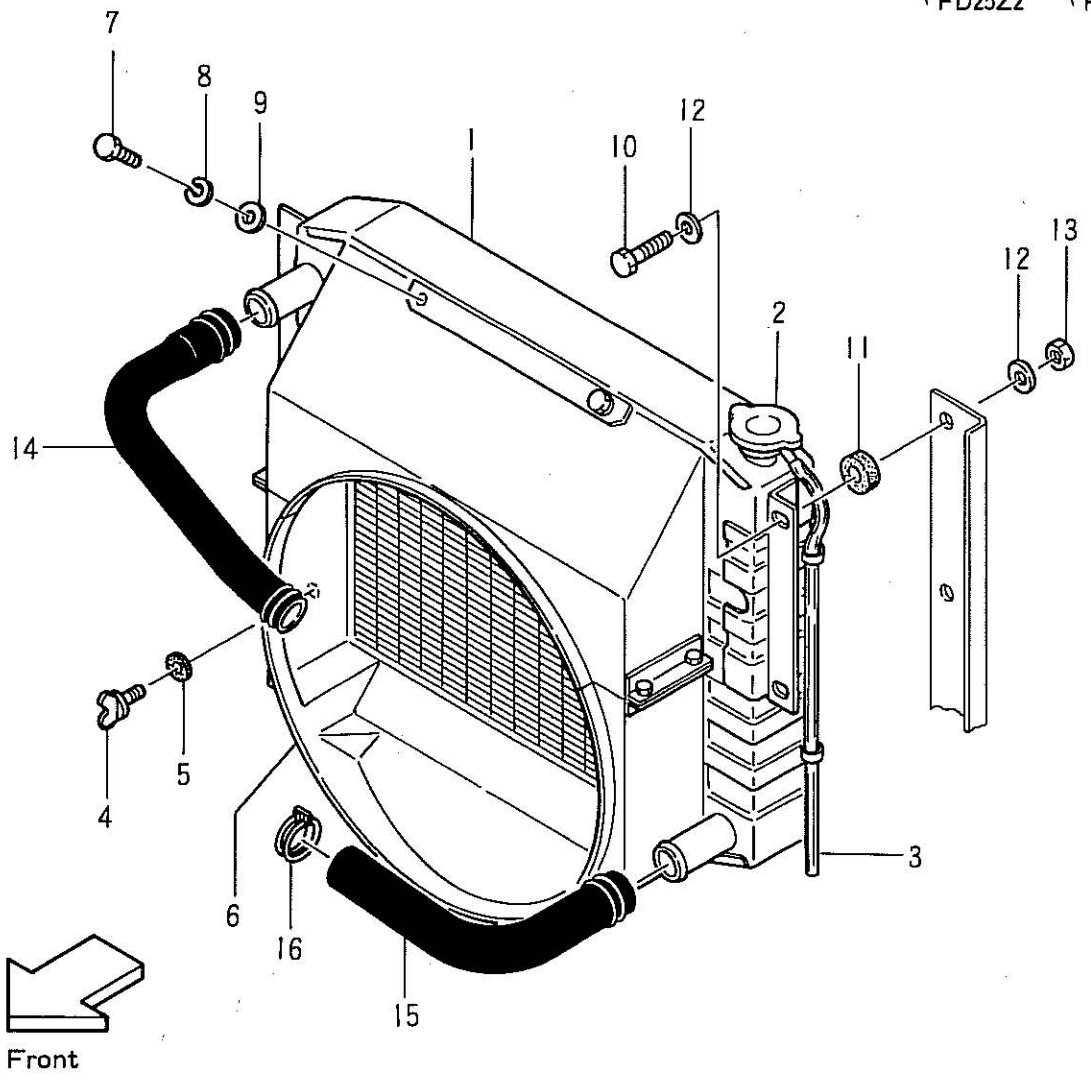

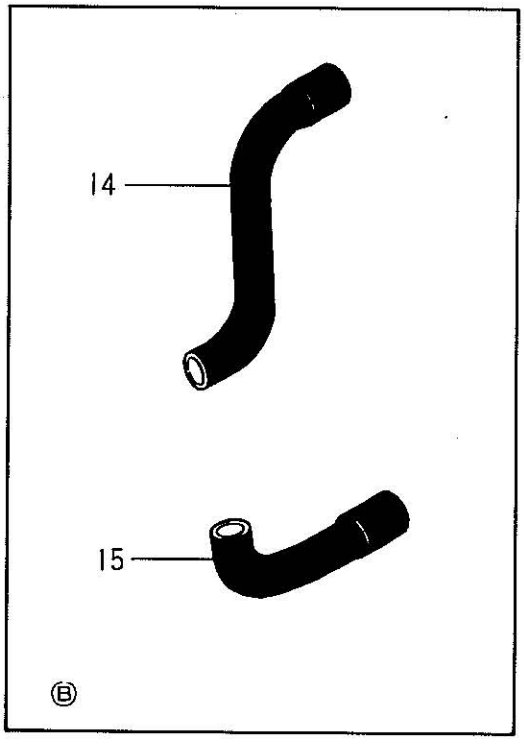

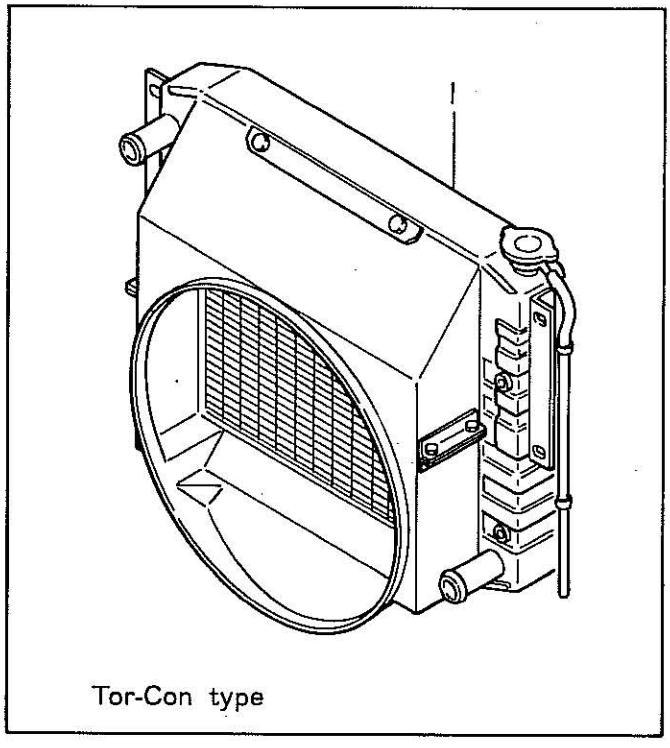

Printed in Japan.

Ⓐ { FD20Z2 / FD23Z2 / FD25Z2 } Ⓑ { FD20Z12 / FD23Z12 / FD25Z12 }

Fig. 7 COOLING SYSTEM

見出番号 Item No.	部品番号 Part No.	部品名称 Description	個数 Req'd	備考：適用号車 Remarks : Serial No.
1	25592–10101	RADIATOR (Inc. 2~9) Clutch type	1	
–	25602–10101	RADIATOR (Inc. 2~9) Tor-Con type	1	
2	22192–12101	CAP, radiator	1	
3	23652–12121	PIPE, vinyl	1	
4	22192–12111	COCK, water	1	
5	22192–12121	PACKING	1	
6	25592–13001	SHROUD, fan	1	
7	01100–08014	BOLT	4	
8	02010–00008	WASHER, lock	4	
9	02000–00008	WASHER	4	
10	01100–08030	BOLT	4	
11	22212–10031	CUSHION, rubber	4	
12	02000–00008	WASHER	8	
13	23652–12051	NUT, lock	4	
14	25592–12001	HOSE, upper	1	Ⓐ
–	25712–12001	HOSE, upper	1	Ⓑ
15	23652–12011	HOSE, lower	1	Ⓐ
–	25712–12011	HOSE, lower	1	Ⓑ
16	04911–00040	CLIP, hose	→	Ⓐ = 1 PCS. Ⓑ = 2 PCS.
–	04911–00044	CLIP, hose	→	Ⓐ = 3 PCS. Ⓑ = 2 PCS.

NOTE

Fig. 8 FUEL (フューエル) SYSTEM (システム) (JPN)

JPN			
Ⓐ	FG20N2 FG23N2 FG25N2	Ⓑ	FD20Z2 FD23Z2 FD25Z2

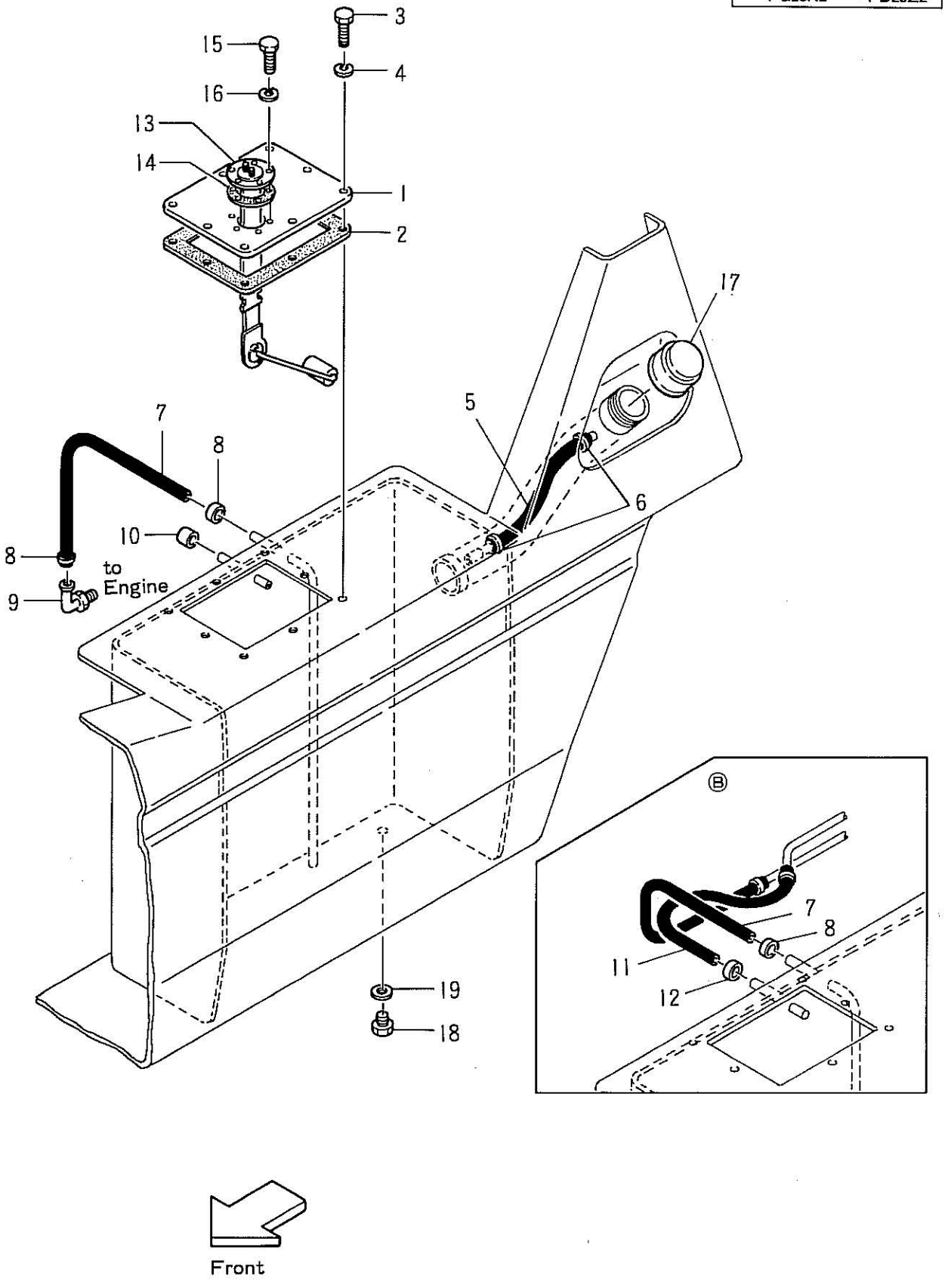

Printed in Japan.

JPN			
Ⓐ	FG20N2 FG23N2 FG25N2	Ⓑ	FD20Z2 FD23Z2 FD25Z2

Fig. 8 FUEL (フューエル) SYSTEM (システム) (JPN)

見出番号 Item No.	部品番号 Part No.	部品名称 Description	個数 Req'd	備考：適用号車 Remarks : Serial No.
1	23652–22071	カバー タンク COVER, tank	1	
2	52252–72071	パッキング PACKING	1	
3	01100–08020	ボルト BOLT	8	
4	02010–00008	ワッシャ ロック WASHER, lock	8	
5	23652–22111	ホース フューエル HOSE, fuel	1	
6	23652–22121	クリップ ホース CLIP, hose	2	
7	23302–22051	ホース フューエル HOSE, fuel	1	Ⓐ
–	23892–22511	ホース フューエル HOSE, fuel	1	Ⓑ
8	23652–23051	クリップ ホース CLIP, hose	2	
9	22512–20152	コネクタ CONNECTOR	1	Ⓐ
10	23452–22041	キャップ フューエル パイプ CAP, fuel pipe	1	
11	23302–22051	ホース フューエル HOSE, fuel	1	Ⓑ
12	23652–23051	クリップ ホース CLIP, hose	2	
13	25592–22001	フューエル ゲージ タンク ユニット FUEL GAUGE, tank unit	1	
14	23642–20042	ガスケット GASKET	1	
15	01100–05012	ボルト BOLT	5	
16	02010–00005	ワッシャ ロック WASHER, lock	5	
17	23452–22201	キャップ ブリーザ CAP, breather	1	
18	22197–52081	プラグ ドレーン PLUG, drain	1	
19	22197–52091	パッキング PACKING	1	
		(JPN: for Japan)		

NOTE

Fig. 9 FUEL (フューエル) SYSTEM (システム) (JPN)

JPN			
Ⓐ	FG20N12 FG23N12 FG25N12	Ⓑ	FD20Z12 FD23Z12 FD25Z12

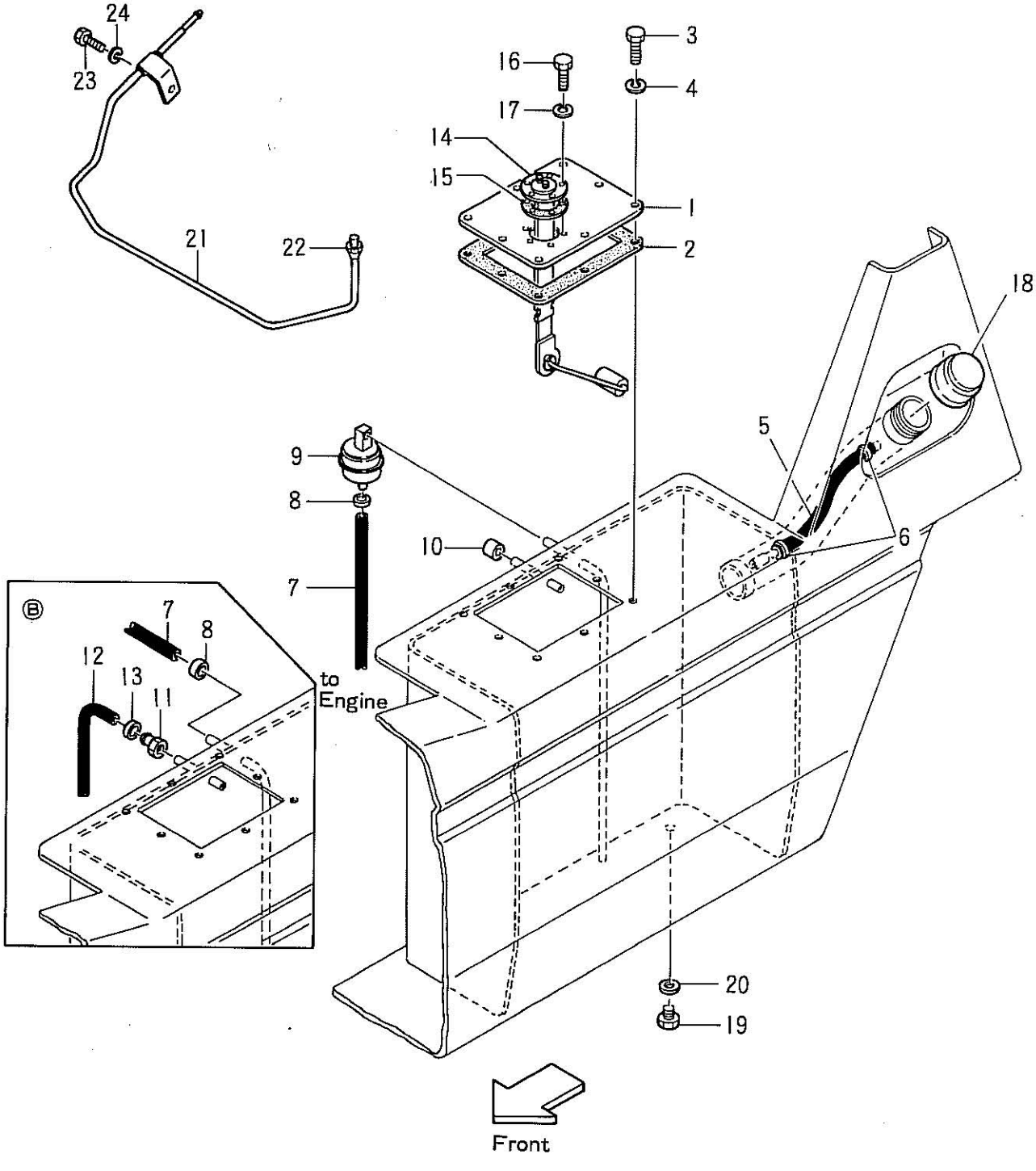

Printed in Japan.

JPN			
Ⓐ	FG20N12 FG23N12 FG25N12	Ⓑ	FD20Z12 FD23Z12 FD25Z12

Fig. 9 FUEL (フューエル) SYSTEM (システム) (JPN)

見出番号 Item No.	部品番号 Part No.	部品名称 Description	個数 Req'd	備考：適用号車 Remarks : Serial No.
1	23652–22071	カバー フユーエルタンク COVER, fuel tank	1	
2	52252–72071	パッキング PACKING	1	
3	01100–08020	ボルト BOLT	8	
4	02010–00008	ワッシャ ロック WASHER, lock	8	
5	23652–22111	ホース フユーエル HOSE, fuel	1	
6	23652–22121	クリップ ホース CLIP, hose	2	
7	24232–22001	ホース フユーエル HOSE, fuel	1	Ⓐ
–	22512–20171	ホース フユーエル HOSE, fuel	1	Ⓑ
8	22192–22091	クリップ ホース CLIP, hose	2	Ⓐ
–	23652–23051	クリップ ホース CLIP, hose	2	Ⓑ
9	22192–22052	フイルタ FILTER	1	Ⓐ
10	23452–22041	キャップ フユーエル パイプ CAP, fuel pipe	1	Ⓐ
11	53451–12041	ニップル NIPPLE	1	Ⓑ
12	25712–22011	ホース フユーエル HOSE, fuel	1	Ⓑ
13	24252–22051	クリップ ホース CLIP, hose	2	Ⓑ
14	25592–22001	フユーエル ゲージ タンク ユニット FUEL GAUGE, tank unit	1	
15	23642–20042	ガスケット GASKET	1	
16	01100–05012	ボルト BOLT	5	
17	02010–00005	ワッシャ ロック WASHER, lock	5	
18	23452–22201	キャップ ブリーザ CAP, breather	1	
19	22197–52081	プラグ ドレーン PLUG, drain	1	
20	22197–52091	パッキング PACKING	1	
21	24232–22012	パイプ フユーエル PIPE, fuel	1	Ⓐ
22	22572–22061	フイッテイング パイプ FITTING, pipe	1	Ⓐ
23	80210–00608	ボルト BOLT シリンダ ブロック to cylinder Block	1	Ⓐ
24	80430–00006	ワッシャ ロック WASHER, lock	1	Ⓐ

(JPN: for Japan)

NOTE

EX-A, B, C, D, K			
Ⓐ	FG20N2 FG23N2 FG25N2	Ⓑ	FD20Z2 FD23Z2 FD25Z2

Fig. 10 FUEL (フューエル) SYSTEM (システム)

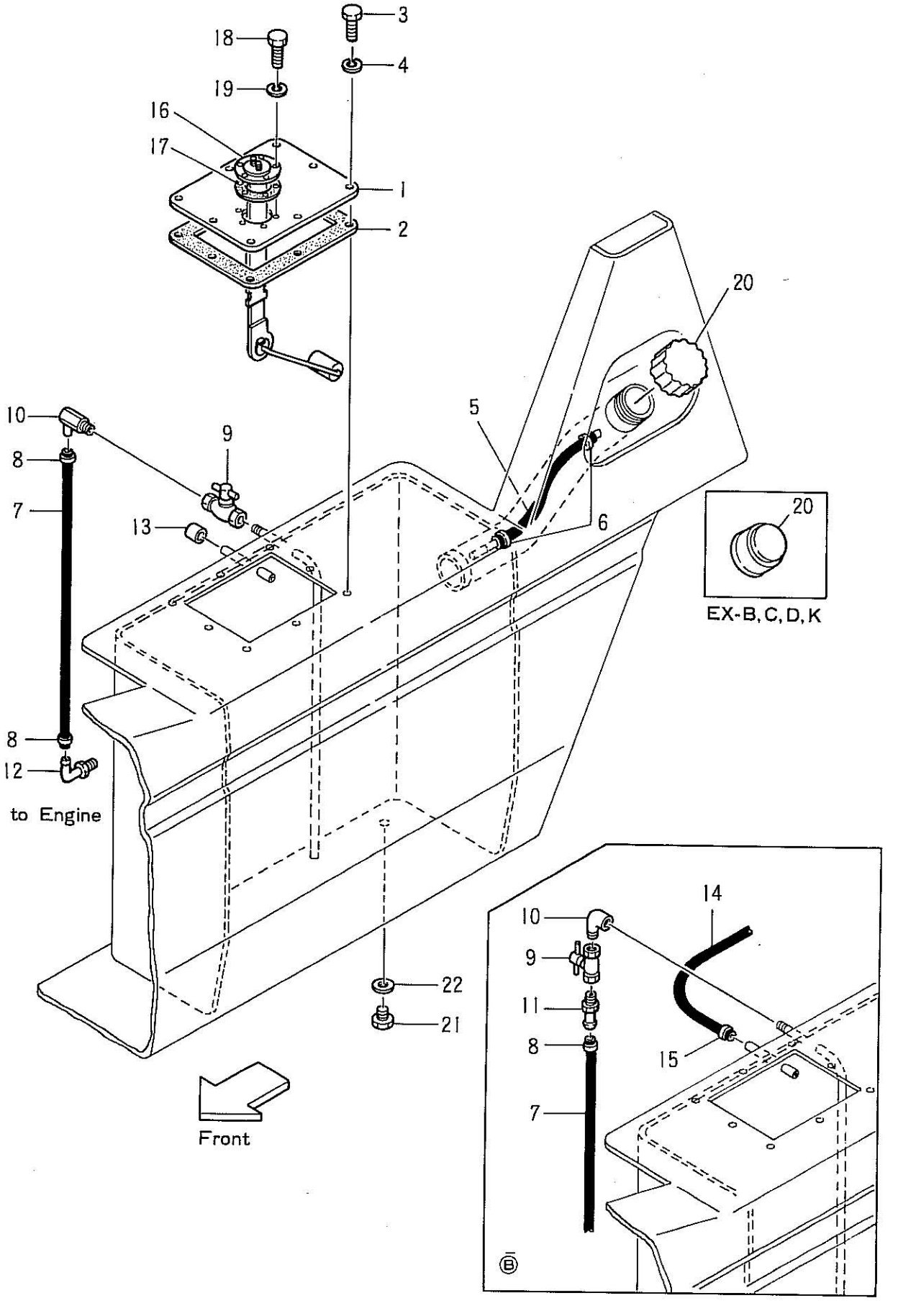

Printed in Japan.

EX-A, B, C, D, K

Ⓐ { FG20N2 / FG23N2 / FG25N2 } Ⓑ { FD20Z2 / FD23Z2 / FD25Z2 }

Fig. 10 FUEL (フューエル) SYSTEM (システム)

見出番号 Item No.	部品番号 Part No.	部品名称 Description	個数 Req'd	備考：適用号車 Remarks : Serial No.
1	23652–22071	カバー タンク COVER, tank	1	
2	52252–72071	パッキング PACKING	1	
3	01100–08020	ボルト BOLT	8	
4	02010–00008	ワッシャ ロック WASHER, lock	8	
5	23652–22111	ホース フューエル HOSE, fuel	1	
6	23652–22121	クリップ ホース CLIP, hose	2	
7	23032–22011	ホース フューエル HOSE, fuel	1	Ⓐ
–	23032–22051	ホース フューエル HOSE, fuel	1	Ⓑ
8	23652–23051	クリップ ホース CLIP, hose	2	
–	23652–23051	クリップ ホース CLIP, hose	4	Ⓑ EXK
9	23442–20131	コック COCK	1	
10	53652–72101	エルボ ELBOW	1	Ⓐ
–	54232–72131	エルボ ELBOW	1	Ⓑ
11	52112–72251	コネクタ CONNECTOR	1	Ⓑ
12	22512–20152	コネクタ CONNECTOR	1	Ⓐ
13	23452–22041	キャップ フューエル パイプ CAP, fuel pipe	1	Ⓐ
14	23302–22051	ホース フューエル HOSE, fuel	1	Ⓑ
15	23652–23051	クリップ ホース CLIP, hose	2	Ⓑ
16	25592–22001	フューエル ゲージ タンク ユニット FUEL GAUGE, tank unit	1	
17	23642–20042	ガスケット GASKET	1	
18	01100–05012	ボルト BOLT	5	
19	02010–00005	ワッシャ ロック WASHER, lock	5	
20	23652–23021	キャップ ブリーザ CAP, breather	1	EXA
–	23452–22201	キャップ ブリーザ CAP, breather	1	EXB, C,D,K
21	22197–52081	プラグ ドレーン PLUG, drain	1	
22	22197–52091	パッキング PACKING		

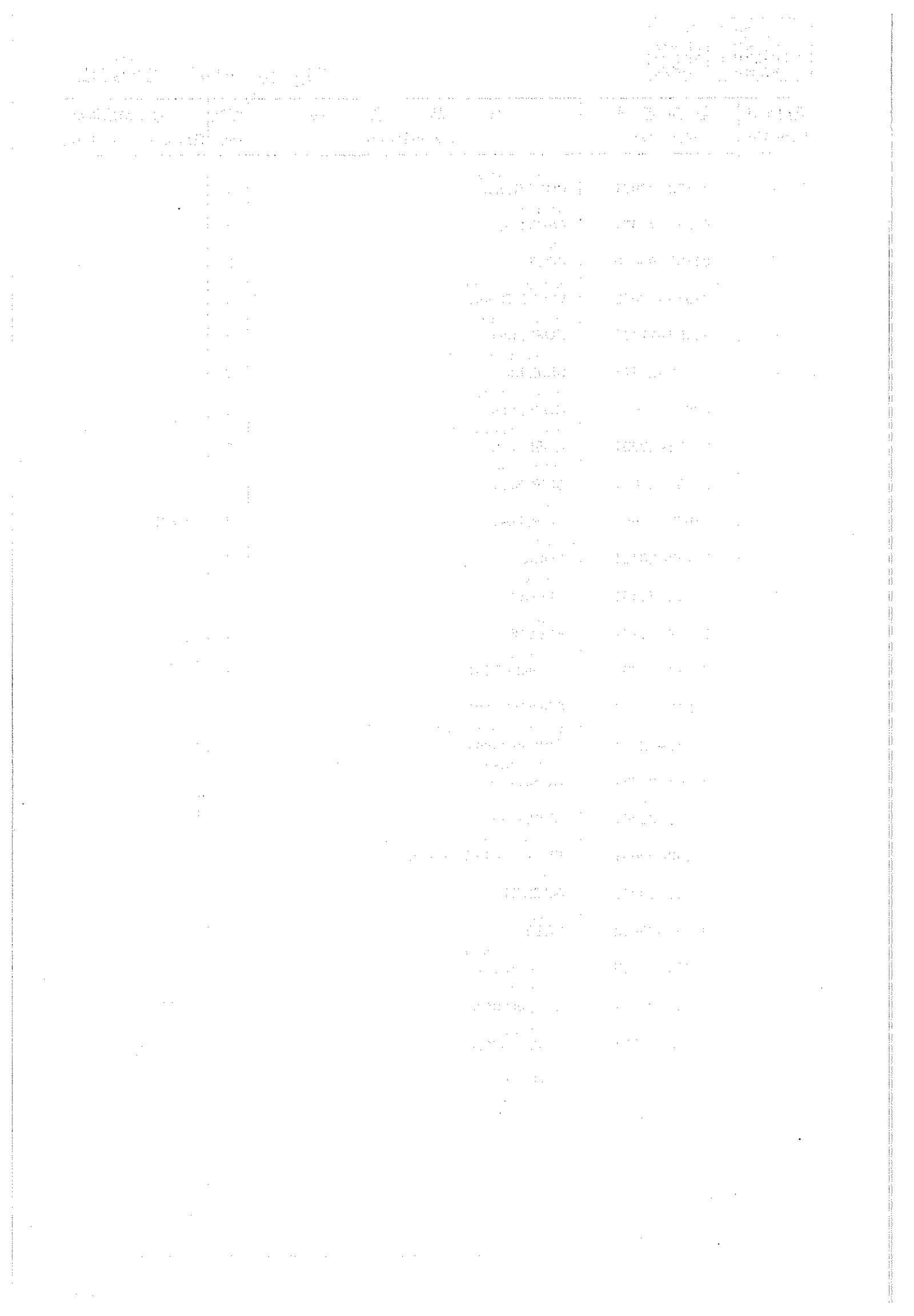

NOTE

Fig. 11 FUEL (フューエル) SYSTEM (システム) (EXA〔GS〕) (EXA〔DS〕)

EXA〔GS〕		EXA〔DS〕	
Ⓐ	FG20N2 FG23N2 FG25N2	Ⓑ	FD20Z2 FD23Z2 FD25Z2

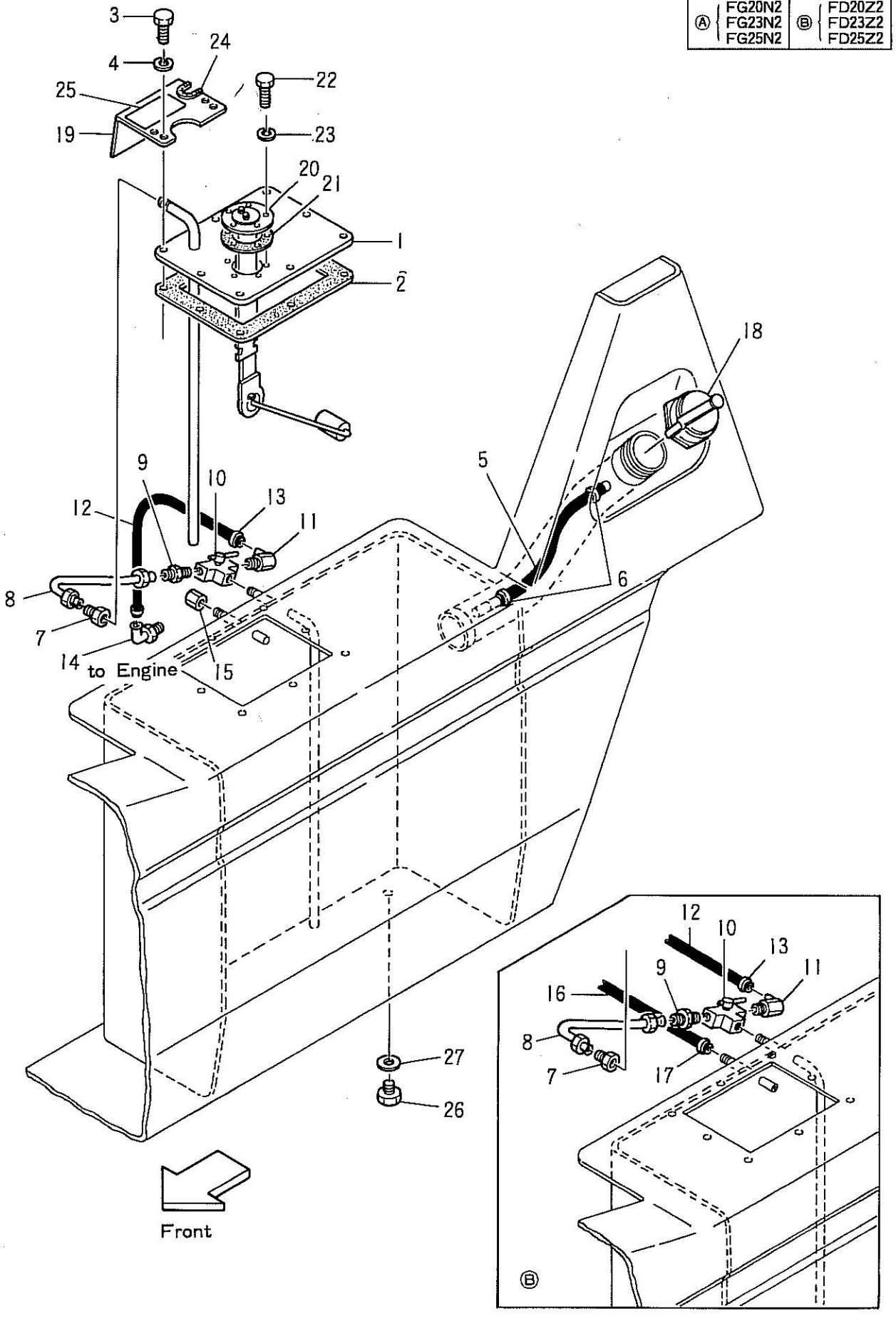

Printed in Japan.

EXA〔GS〕	EXA〔DS〕
Ⓐ FG20N2 FG23N2 FG25N2	Ⓑ FD20Z2 FD23Z2 FD25Z2

Fig. 11 フューエル FUEL システム SYSTEM (EXA〔GS〕) (EXA〔DS〕)

見出番号 Item No.	部品番号 Part No.	部品名称 Description	個数 Req'd	備考：適用号車 Remarks : Serial No.
1	53652–72201	カバー タンク COVER, tank	1	
2	52252–72071	パッキング PACKING	1	
3	01100–08020	ボルト BOLT	8	
4	02010–00008	ワッシャ ロック WASHER, lock	8	
5	23652–22111	ホース フューエル HOSE, fuel	1	
6	23652–22121	クリップ ホース CLIP, hose	2	
7	53252–72471	ニップル NIPPLE (B)	1	
8	53652–70101	チューブ TUBE ASS'Y.	1	
9	53252–72461	ニップル NIPPLE (A)	1	
10	53252–72061	バルブ スリー ウエイ VALVE, three-way	1	
11	53652–72101	エルボ ELBOW	1	
12	23032–22011	ホース フューエル HOSE, fuel	1	Ⓐ
—	23892–22511	ホース フューエル HOSE, fuel	1	Ⓑ
13	23652–23051	クリップ ホース CLIP, hose	2	
14	22512–20152	コネクタ CONNECTOR	1	Ⓐ
15	23452–22041	キャップ フューエル パイプ CAP, fuel pipe	1	Ⓐ
16	23302–22051	ホース フューエル HOSE, fuel	1	Ⓑ
17	23652–23051	クリップ ホース CLIP, hose	2	Ⓑ
18	53252–72051	キャップ フューエル フィル CAP, fuel fill	1	
19	53652–72241	カバー COVER	1	
20	25592–22001	フューエル ゲージ タンク ユニット FUEL GAUGE, tank unit	1	
21	23642–20042	ガスケット GASKET	1	
22	01100–05012	ボルト BOLT	5	
23	02010–00005	ワッシャ ロック WASHER, lock	5	
24	53652–72801	エッジング EDGING	1	
25	53252–72561	デカル フューエル コック DECAL, fuel cock	1	
26	22197–52081	プラグ ドレーン PLUG, drain	1	
27	22197–52091	パッキング PACKING	1	

NOTE

Fig. 12 FUEL (フューエル) SYSTEM (システム) (EX-F)

EX-F			
Ⓐ	FG20N2 FG23N2 FG25N2	Ⓑ	FD20Z2 FD23Z2 FD25Z2

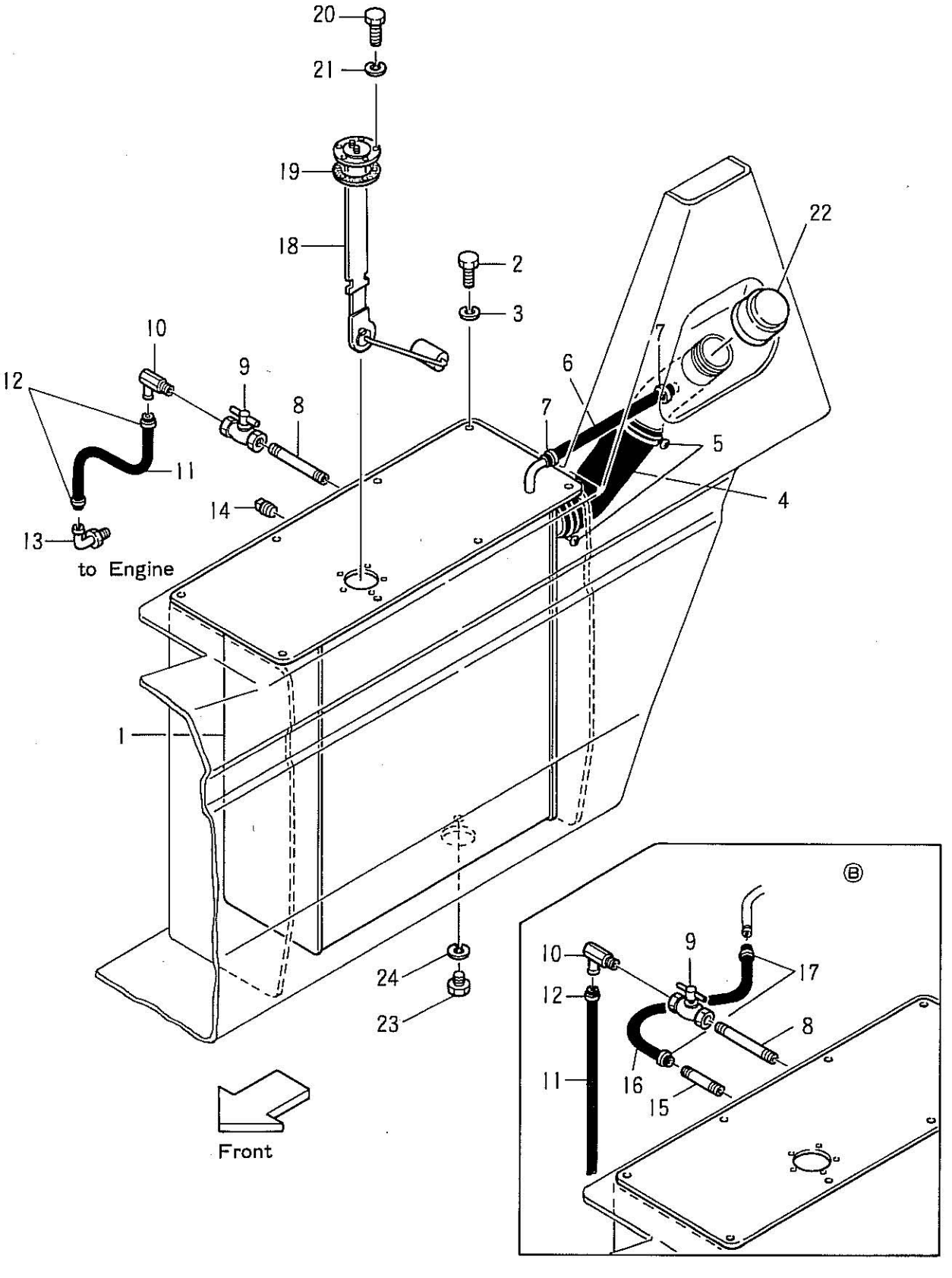

Printed in Japan.

EX-F

Ⓐ FG20N2 FG23N2 FG25N2 Ⓑ FD20Z2 FD23Z2 FD25Z2

Fig. 12 FUEL (フューエル) SYSTEM (システム) (EX-F)

見出番号 Item No.	部品番号 Part No.	部品名称 Description	個数 Req'd	備考：適用号車 Remarks : Serial No.
1	53652–82051	TANK, fuel (タンク フユーエル)	1	
2	01100–08020	BOLT (ボルト)	9	
3	02010–00008	WASHER, lock (ワッシャ ロック)	9	
4	53652–82061	HOSE, fuel (ホース フユーエル)	1	
5	04911–00060	CLIP, hose (クリップ ホース)	2	
6	23652–22111	HOSE, fuel (ホース フユーエル)	1	
7	23652–22121	CLIP, hose (クリップ ホース)	2	
8	53652–82251	PIPE (パイプ)	1	
9	23442–20131	COCK (コック)	1	
10	53652–72101	ELBOW (エルボ)	1	
11	23032–22011	HOSE, fuel (ホース フユーエル)	1	
–	23302–22051	HOSE, fuel (ホース フユーエル)	1	
12	23652–23051	CLIP, hose (クリップ ホース)	2	
13	22512–20152	CONNECTOR (コネクタ)	1	Ⓐ
14	81640–00002	PLUG (プラグ)	1	Ⓐ
15	53652–82071	PIPE (パイプ)	1	Ⓑ
16	23302–22051	HOSE, fuel (ホース フユーエル)	1	Ⓑ
17	23652–23051	CLIP, hose (クリップ ホース)	2	Ⓑ
18	25592–22001	FUEL GAUGE, tank unit (フユーエル ゲージ タンク ユニット)	1	
19	23642–20042	GASKET (ガスケット)	1	
20	01100–05012	BOLT (ボルト)	5	
21	02010–00005	WASHER, lock (ワッシャ ロック)	5	
22	23452–22201	CAP, breather (キャップ ブリーザ)	1	
23	22197–52081	PLUG, drain (プラグ ドレーン)	1	
24	22197–52091	PACKING (パッキング)	1	

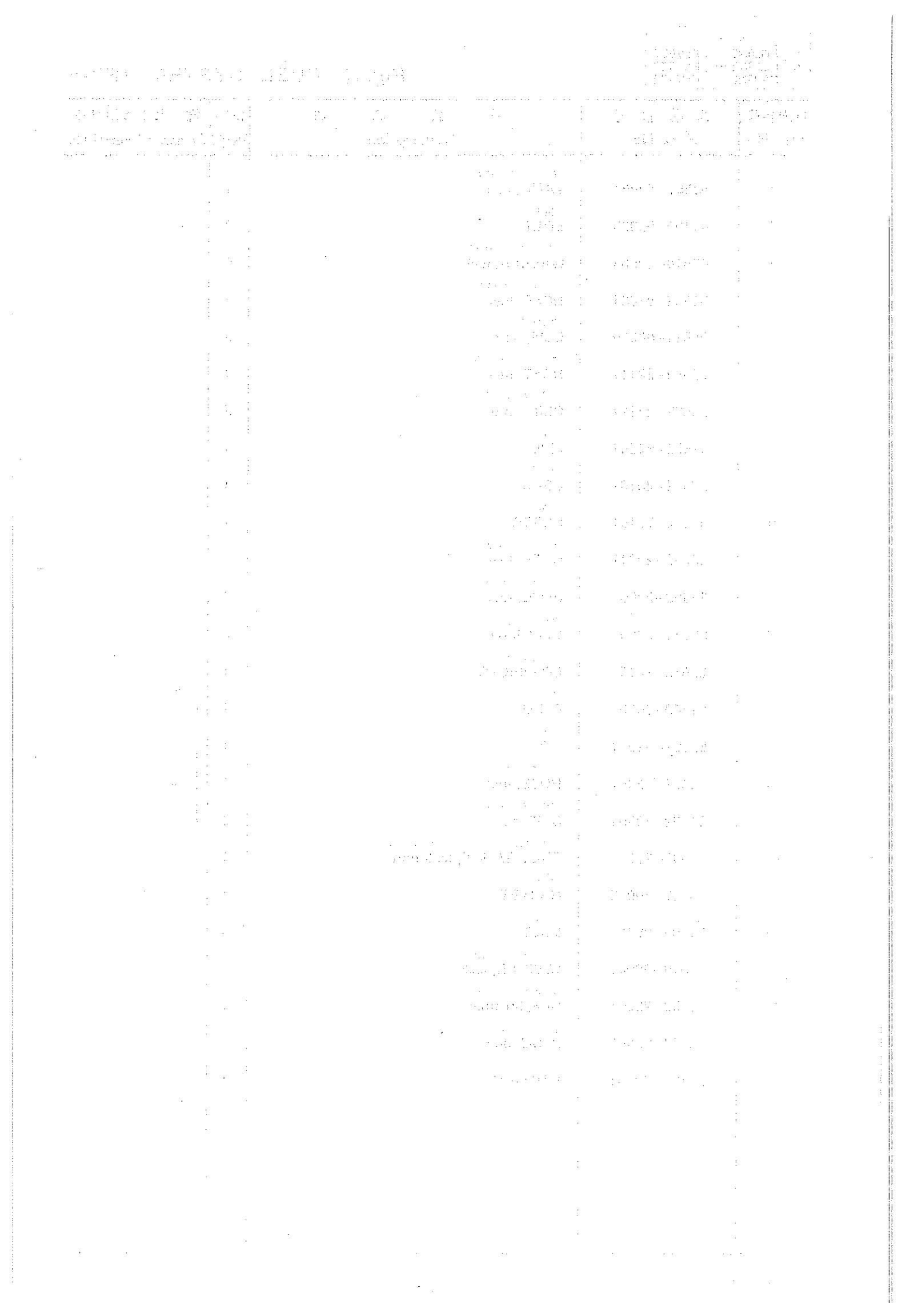

NOTE

Fig. 13 LPG CONTAINER [LPG] (Option)

コンテナ　オプション

FG20N2, FG20N12
FG23N2, FG23N12
FG25N2, FG25N12

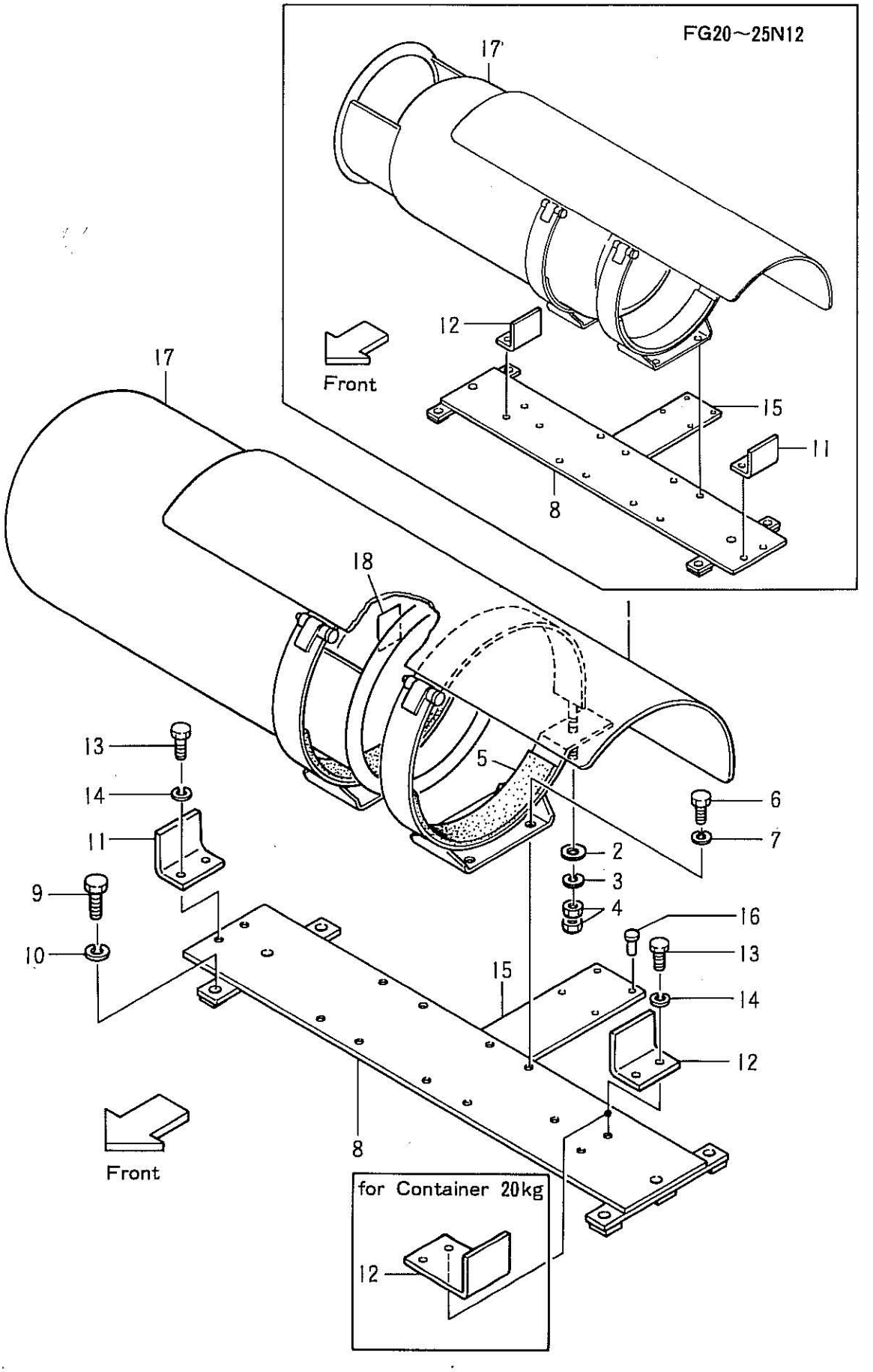

Printed in Japan.

Fig. 13 LPG CONTAINER (LPG) (Option)

見出番号 Item No.	部品番号 Part No.	部品名称 Description	個数 Req'd	備考：適用号車 Remarks : Serial No.
1	53030–52101	BAND	1	
2	02000–00010	WASHER	2	
3	02010–00010	WASHER, lock	2	
4	01400–00010	NUT	4	
5	53030–52231	RUBBER, band	4	
6	01100–10012	BOLT	8	
7	02010–00010	WASHER, lock	8	
8	55530–50101	PLATE	1	
9	01100–12030	BOLT	4	
10	02010–00012	WASHER, lock	4	
11	53030–52281	STOPPER (A), container	1	
12	53030–52281	STOPPER (A), container	1	for container 15kg
–	53030–52301	STOPPER (C), container	1	for container 20kg
13	01100–10016	BOLT	4	
14	02010–00010	WASHER, lock	4	
15	53030–52311	BRACKET, number plate	1	車検用
16	25302–42251	RIVET	4	
17	52430–52551	LPG CONTAINER 15kg	1	
–	54230–52171	LPG CONTAINER 15kg (35*l*)	(1)	車検用
–	53030–52351	LPG CONTAINER 20kg (46*l*)	(1)	
18	53030–52321	DECAL	1	

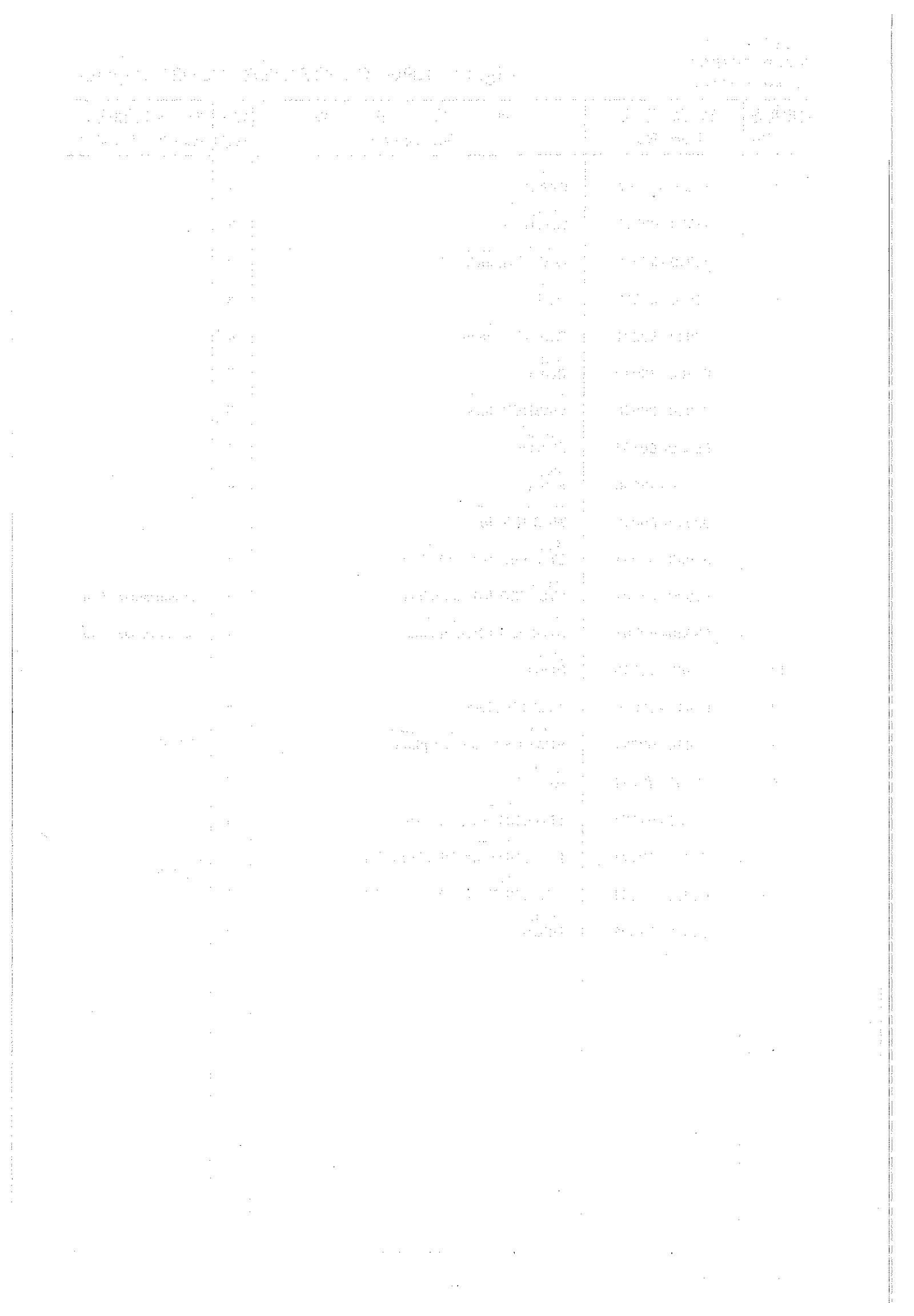

NOTE

Fig. 14 LPG SYSTEM (システム) [LPG] (Option) (オプション)

FG20N2
FG23N2
FG25N2

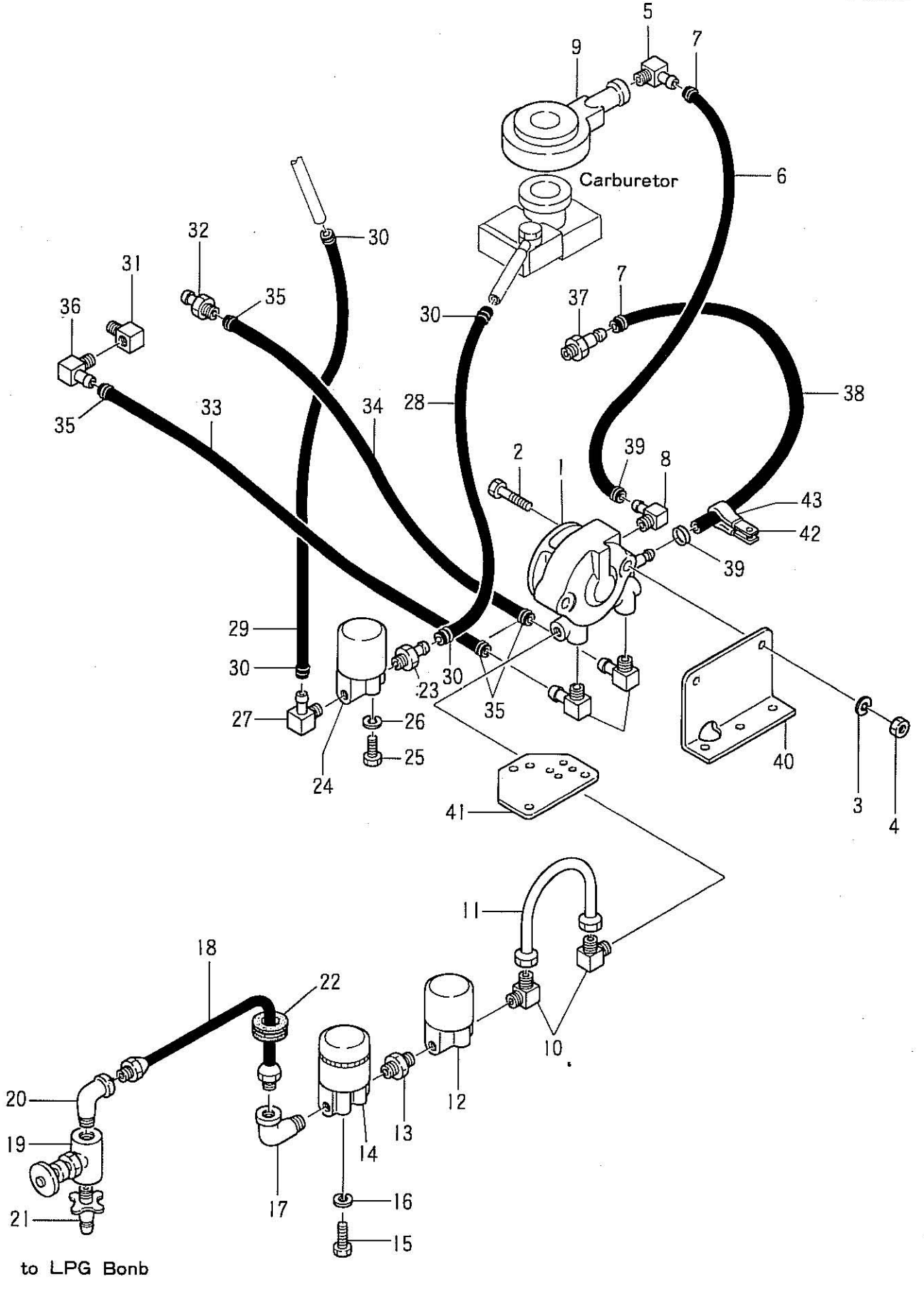

Printed in Japan.

Fig. 14 LPG SYSTEM [LPG] (Option)

見出番号 Item No.	部品番号 Part No.	部品名称 Description	個数 Req'd	備考：適用号車 Remarks : Serial No.
※	53030–50201	LPG KIT (H20)	1	
		(Regulator ~ Carburetor)		
1	53450–53002	VAPORIZER	1	
2	01100–08040	BOLT	2	
3	02010–00008	WASHER, lock	2	
4	01400–00008	NUT	2	
5	53450–53021	ELBOW	1	
6	53030–52401	HOSE, gas (650*l*)	1	
7	04911–00025	CLIP, hose	2	
8	53450–53021	ELBOW	1	
9	53450–53061	ADAPTER	1	
		(Regulator ~ LPG Container)		
10	53450–53071	JOINT, pipe	2	
11	53450–53081	PIPE, copper	1	
12	53450–53091	SOLENOID VALVE, LPG	1	
13	53450–53101	NIPPLE	1	
14	53450–53111	FILTER (Inc.–)	1	
–	52430–52571	ELEMENT	1	
–	53450–52501	O-RING	1	
–	53450–52511	O-RING	1	
15	01100–06010	BOLT	4	
16	02010–00006	WASHER, lock	4	
17	53450–53121	ELBOW	1	
A	53030–52411	HOSE (Inc. 18~21)	1	
18	53030–52421	HOSE H.P. (1500*l*)	1	
19	53030–52431	VALVE	1	
20	53450–53121	ELBOW	1	
21	53030–52581	NOZZLE	1	
22	53030–52441	GROMMET	1	

Fig. 14 LPG SYSTEM (システム) [LPG] (Option) (オプション)

見出番号 Item No.	部品番号 Part No.	部品名称 Description	個数 Req'd	備考：適用号車 Remarks : Serial No.
		プランミング フオー ガソリン (Pluming for Gasoline)		
23	53450–53161	ニツプル NIPPLE	1	
24	53450–53171	ソレノイド バルブ ガソリン SOLENOID VALVE, gasoline	1	
25	01100–06010	ボルト BOLT	2	
26	02010–00006	ワツシヤ ロツク WASHER, lock	2	
27	53450–53291	エルボ ELBOW	1	
28	53030–52451	ホース ガソリン HOSE, gasoline (500/)	1	
29	53030–52461	ホース ガソリン HOSE, gasoline (150/)	1	
30	04911–00014	クリツプ ホース CLIP, hose	4	
		プランミング フオー ワーミング ウオータ (Pluming for Warming Water)		
31	53450–53191	エルボ ELHOW	3	
32	52570–53031	ニツプル NIPPLE	1	
33	53030–52481	ホース ヒータ HOSE, heater (550/)	1	
34	53030–52491	ホース ヒータ HOSE, heater (650/)	1	
35	04911–00022	クリツプ CLIP	4	
36	53030–52471	エルボ ELBOW	1	
		プランミング フオー バキユーム (Pluming for Vacuum)		
37	53450–53221	ニツプル NIPPLE	2	
38	53030–52501	ホース バキユーム HOSE, vacuum (700/)	1	
39	04911–00010	クリツプ ホース CLIP, hose	2	
40	53030–52511	ブラケツト BRACKET	1	
41	53030–52521	プレート PLATE	1	
42	23452–42201	クリツプ コード CLIP, cord	1	
43	04720–12006	チユーブ ビニール TUBE, vinyl	1	

Printed in Japan.

NOTE

Fig. 15 LPG SYSTEM (システム) [LPG] (Option) (オプション)

FG20N12
FG23N12
FG25N12

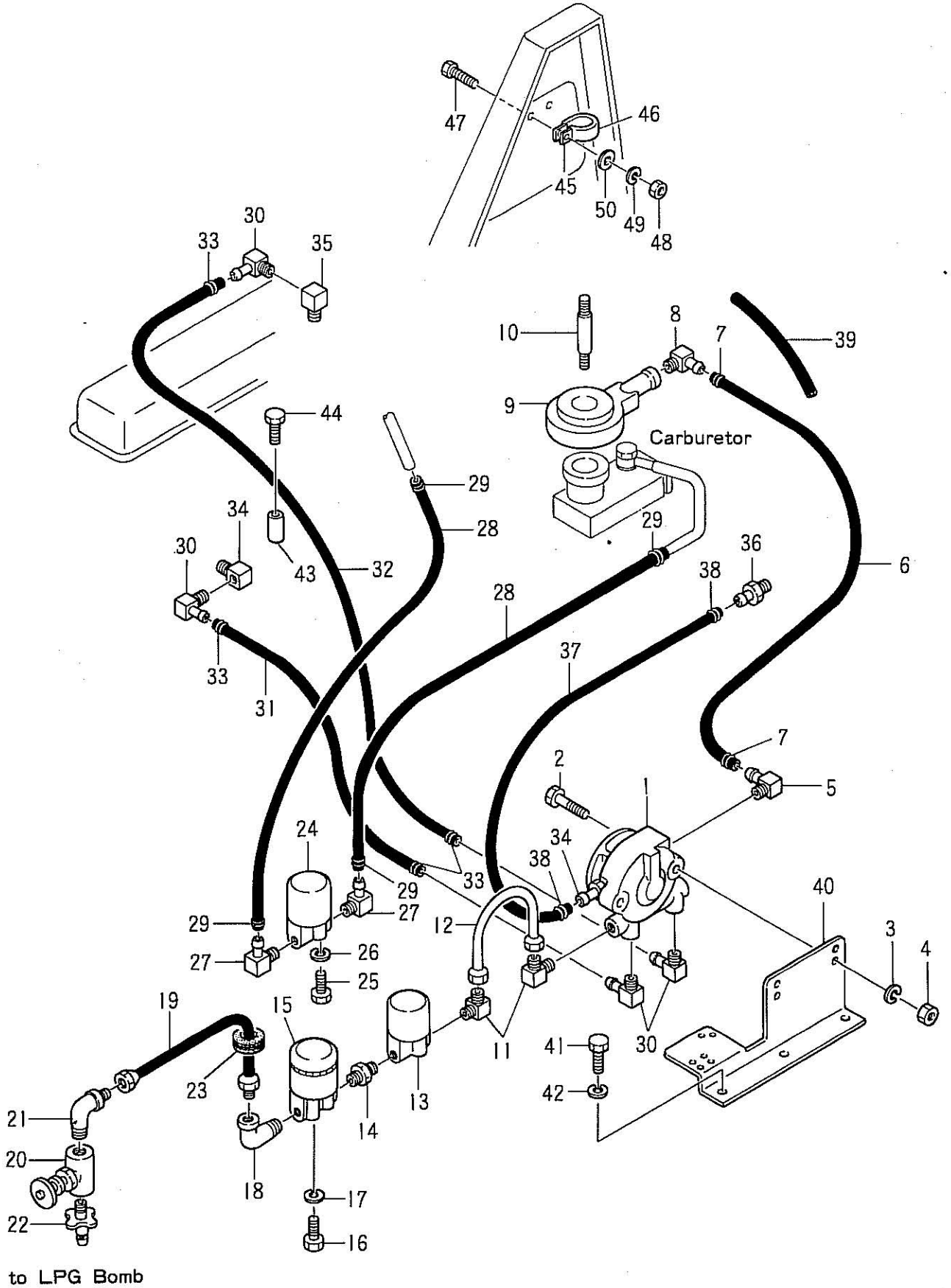

Printed in Japan.

Fig. 15 LPG SYSTEM (LPG) (Option)

見出番号 Item No.	部品番号 Part No.	部品名称 Description	個数 Req'd	備考：適用号車 Remarks : Serial No.
		(Regulator ~ Caburetor)		
※	53070–50201	LPG KIT (J15)	1	
1	53450–53002	VAPORIZER	1	
2	01100–08040	BOLT	2	
3	02010–00008	WASHER, lock	2	
4	01400–00008	NUT	2	
5	53450–53021	ELBOW	1	
6	53070–52201	HOSE, gas (200/)	1	
7	04911–00025	CLIP, hose	2	
8	53070–52601	ELBOW	1	
9	52570–53002	ADAPTER	1	
10	53070–52611	STUD	1	
		(Regulator ~ LPG Container)		
11	53450–53071	JOINT, pipe	2	
12	53450–53081	PIPE, copper	1	
13	53450–53091	SOLENOID VALVE LPG	1	
14	53450–53101	NIPPLE	1	
15	53450–53111	FILTER (Inc.—)	1	
—	52430–52571	ELEMENT	1	
—	53450–52501	O-RING	1	
—	53450–52511	O-RING	1	
16	01100–06010	BOLT	4	
17	02010–00006	WASHER, lock	4	
18	53450–53121	ELBOW	1	
A	53070–52211	HOSE (Inc. 19~22)	1	
19	53070–52221	HOSE H.P. (900/)	1	
20	53030–52431	VALVE	1	
21	53450–53121	ELBOW	1	
22	53030–52581	NOZZLE	1	

Fig. 15 LPG SYSTEM (LPG) (Option)

見出番号 Item No.	部品番号 Part No.	部品名称 Description	個数 Req'd	備考：適用号車 Remarks : Serial No.
23	53030–52441	GROMMET	1	
		(Pluming for Gasoline)		
24	53450–53171	SOLENOID VALVE, gasoline	1	
25	01100–06010	BOLT	2	
26	02010–00006	WASHER, lock	2	
27	53450–53291	ELBOW	2	
28	53070–52231	HOSE, gasoline (700/)	2	
29	04911–00014	CLIP, hose	4	
		(Pluming for Warming Water)		
30	53450–53191	ELBOW	4	
31	53070–52261	HOSE, heater (200/)	1	
32	53070–52271	HOSE, heater (600/)	1	
33	04911–00022	CLIP	4	
34	53070–52251	ELBOW	1	
35	53030–52471	ELBOW	1	
		(Pluming for Vacuum)		
36	53450–53221	NIPPLE	2	
37	53030–52501	HOSE, vacuum (700/)	1	
38	04911–00010	CLIP, hose	2	
39	53070–52281	HOSE, vacuum (200/)	1	
40	53450–53261	BRACKET	1	
41	01100–08010	BOLT	3	
42	02010–00008	WASHER, lock	3	
43	53070–52621	SPACER	1	
44	01100–08040	BOLT	1	
		(Container ~ Vaporizer)		
45	23652–42371	CLIP, cord	1	
46	04720–12006	TUBE, vinyl	1	
47	01100–06014	BOLT	1	

Printed in Japan.

Fig. 15 LPG SYSTEM (システム) [LPG] (Option) (オプション)

見出番号 Item No.	部品番号 Part No.	部品名称 Description	個数 Req'd	備考：適用号車 Remarks : Serial No.
48	01400–00006	ナット NUT	1	
49	02010–00006	ワッシャ ロック WASHER, lock	1	
50	02000–00006	ワッシャ WASHER	1	

NOTE

Fig. 16 エキゾースト EXHAUST システム SYSTEM

Ⓐ { FG20N2 FG23N2 FG25N2 } Ⓑ { FG20N12 FG23N12 FG25N12 }

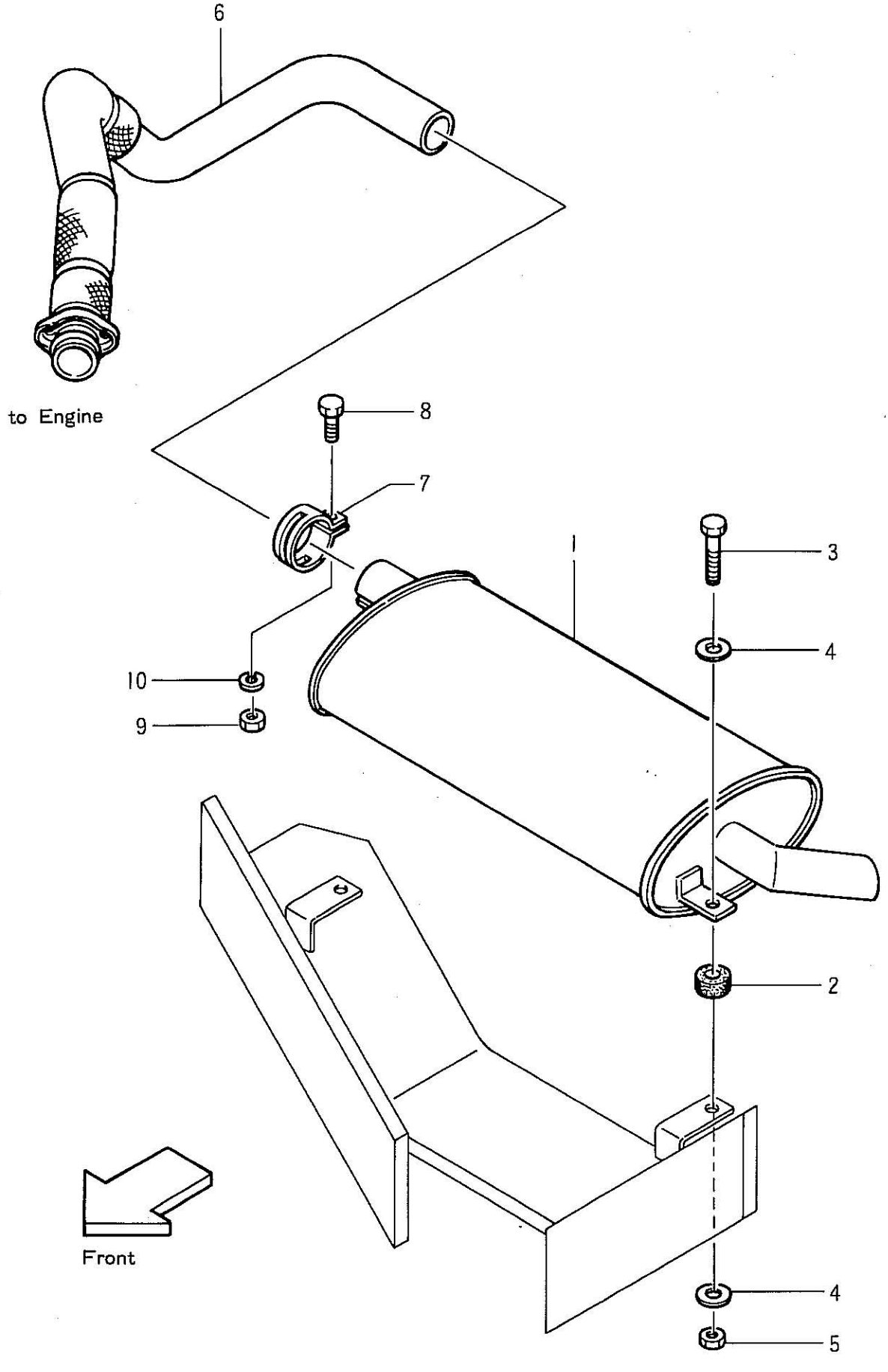

Printed in Japan.

Fig. 16 EXHAUST SYSTEM

見出番号 Item No.	部品番号 Part No.	部品名称 Description	個数 Req'd	備考：適用号車 Remarks : Serial No.
1	25592–30101	MUFFLER	1	
–	53652–70201	MUFFLER	1	Ⓐ : EXA (DS)
2	22252–32241	CUSHION, rubber	2	
3	01100–10035	BOLT	2	
4	02000–00010	WASHER	4	
5	23651–02011	NUT, lock	2	
6	25532–32001	PIPE, exhaust	1	
A	23452–30301	CLAMP ASS'Y (Inc. 7~10)	1	
7	23452–32021 §	CLAMP	1	
8	01100–06025	BOLT	1	
9	01400–00006	NUT	1	
10	02010–00006	WASHER, lock	1	
		(EXA: for AMERICA & CANADA)		

NOTE

Fig. 17 EXHAUST (エキゾースト) SYSTEM (システム)

Ⓐ { FD20Z2 / FD23Z2 / FD25Z2 } Ⓑ { FD20Z12 / FD23Z12 / FD25Z12 }

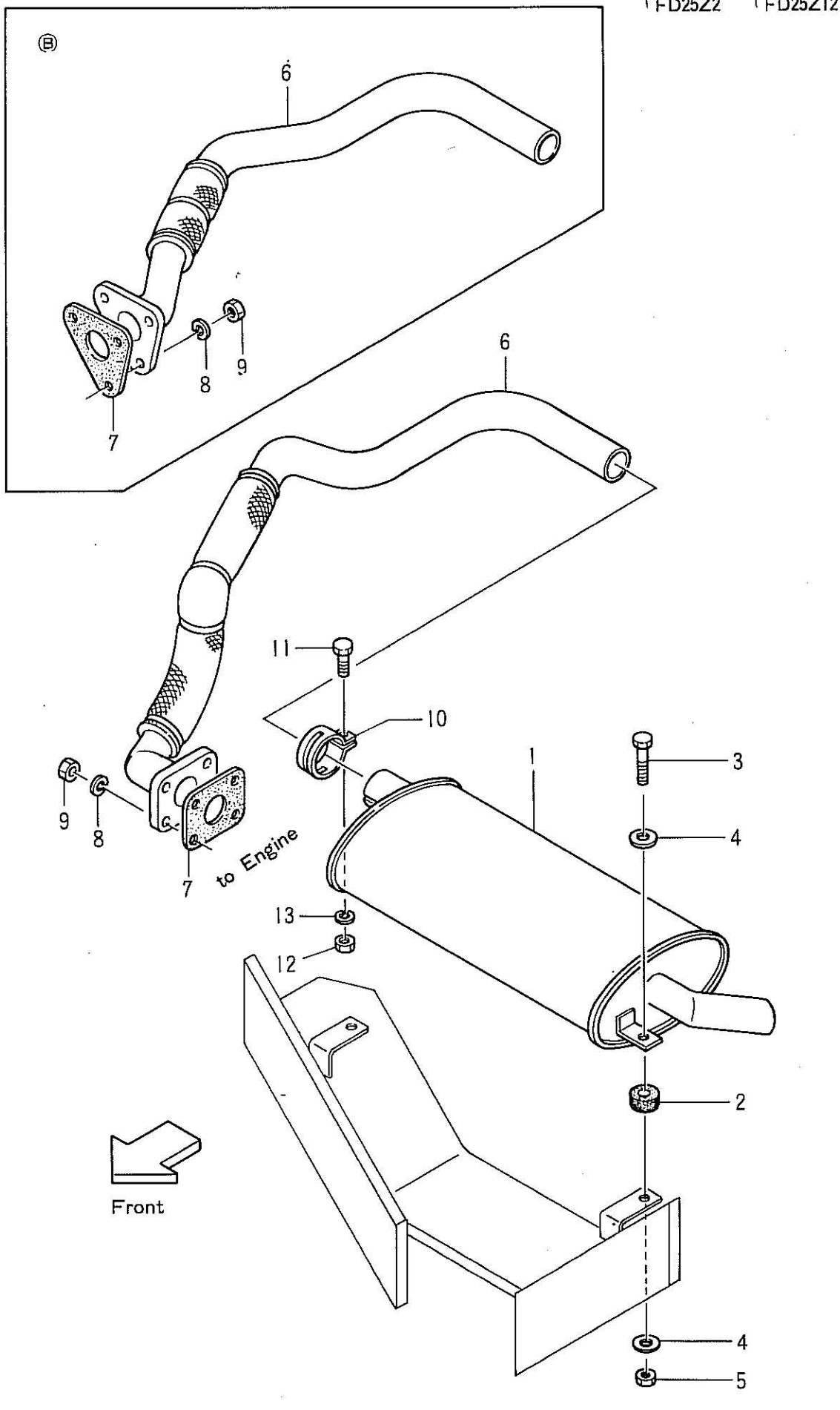

Printed in Japan.

Ⓐ { FD20Z2 / FD23Z2 / FD25Z2 } Ⓑ { FD20Z12 / FD23Z12 / FD25Z12 }

Fig. 17 EXHAUST SYSTEM

見出番号 Item No.	部品番号 Part No.	部品名称 Description	個数 Req'd	備考：適用号車 Remarks : Serial No.
1	25592–30101	マフラ MUFFLER	1	
–	53652–70201	マフラ MUFFLER	1	Ⓐ: EXA (GS)
2	22252–32241	クッション ラバー CUSHION, rubber	2	
3	01100–10035	ボルト BOLT	2	
4	02000–00010	ワッシャ WASHER	4	
5	23651–02011	ナット ロック NUT, lock	2	
6	25592–32001	パイプ エキゾースト PIPE, exhaust	1	Ⓐ
–	25712–32001	パイプ エキゾースト PIPE, exhaust	1	Ⓑ
7	25592–32011	ガスケット GASKET	1	Ⓐ
–	25712–32011	ガスケット GASKET	1	Ⓑ
8	02010–00010	ワッシャ ロック WASHER, lock	4	Ⓐ
–	02010–00008	ワッシャ ロック WASHER, lock	3	Ⓑ
9	01400–20010	ナット NUT	4	Ⓐ
–	01400–20008	ナット NUT	3	Ⓑ
A	23452–30301	クランプ CLAMP ASS'Y. (Inc. 10~13)	1	
10	23452–32021 §	クランプ CLAMP	1	
11	01100–06025	ボルト BOLT	1	
12	01400–00006	ナット NUT	1	
13	02010–00006	ワッシャ ロック WASHER, lock	1	

(EXA: for AMERICA & CANADA)

NOTE

Fig. 18 TAILPIPE (テールパイプ) UPSIDE (アップサイド) EXHAUST (エキゾースト) SYSTEM (システム)

〔TUE〕 (Option) (オプション)

FG20N2~FD25Z12

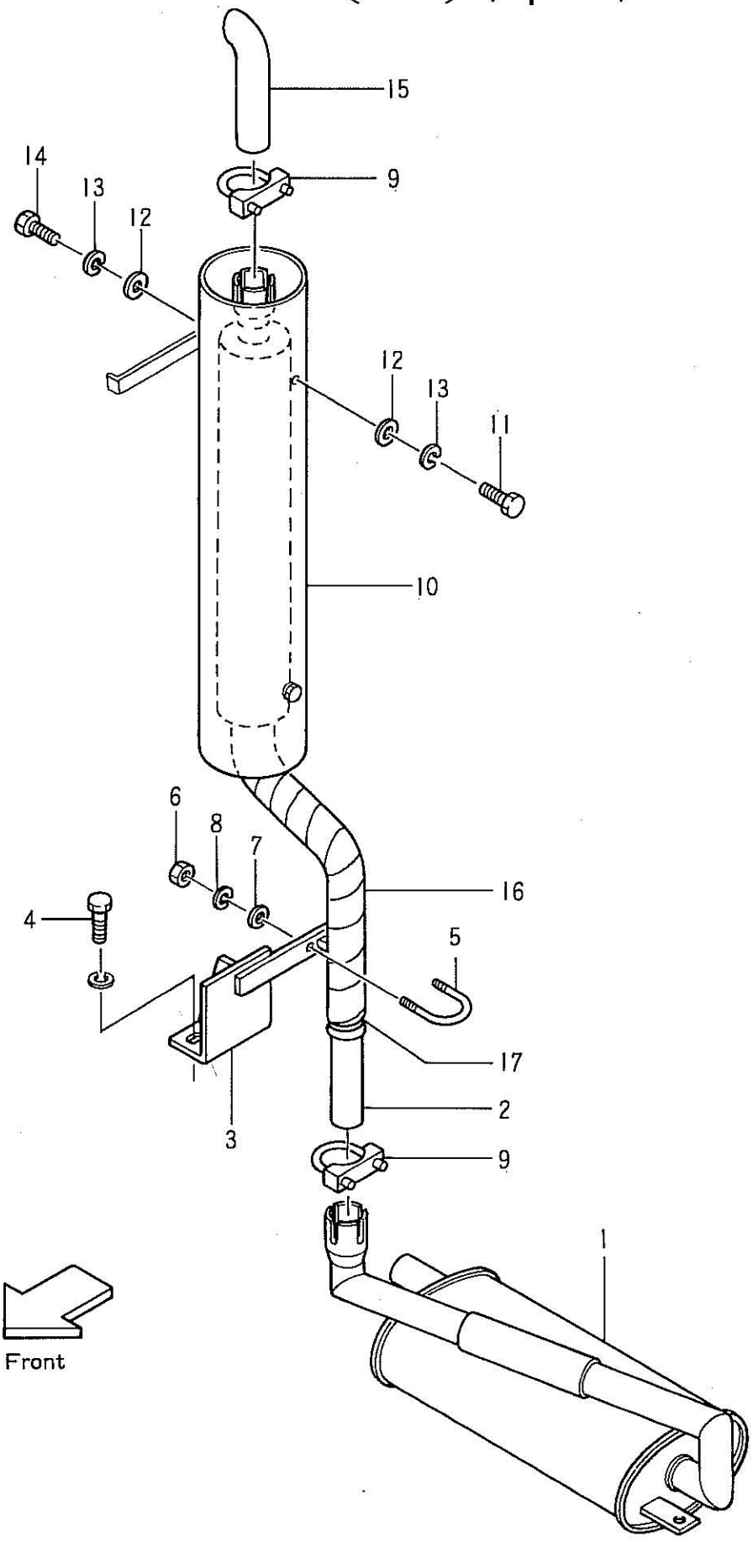

Printed in Japan.

Fig. 18 TAILPIPE (テールパイプ) UPSIDE (アップサイド) EXHAUST (エキゾースト) SYSTEM (システム) 〔TUE〕 (Option) (オプション)

見出番号 Item No.	部品番号 Part No.	部品名称 Description	個数 Req'd	備考：適用号車 Remarks : Serial No.
1	53650–80201	マフラ MUFFLER ASS'Y.	1	
2	53650–80301	パイプ テール PIPE, tail	1	
3	55590–82001	ブラケット テール パイプ BRACKET, tail pipe	1	
4	01141–10025	ボルト BOLT	2	
5	53650–82041	ボルト U-BOLT	1	
6	01400–00008	ナット NUT	2	
7	02000–00008	ワッシャ WASHER	2	
8	02010–00008	ワッシャ ロック WASHER, lock	2	
9	22572–32021	クランプ CLAMP	2	
10	53650–82061	ガード GUARD	2	
11	01100–06012	ボルト BOLT	3	
12	02000–00006	ワッシャ WASHER	4	
13	02010–00006	ワッシャ ロック WASHER, lock	4	
14	01100–06020	ボルト BOLT	1	
15	53650–82051	エンド テール パイプ END, tail pipe	1	
16	53650–82081	アスベストス ASBESTOS	1	
17	53650–82091	ワイヤ WIRE	1	

NOTE

Fig. 19 エレクトリック ELECTRIC システム SYSTEM

Ⓐ { FG20N2 FG23N2 FG25N2 } Ⓑ { FG20N12 FG23N12 FG25N12 }

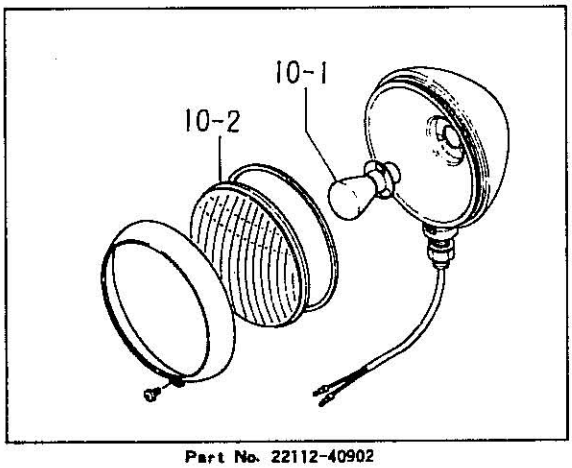

Part No. 22112-40902

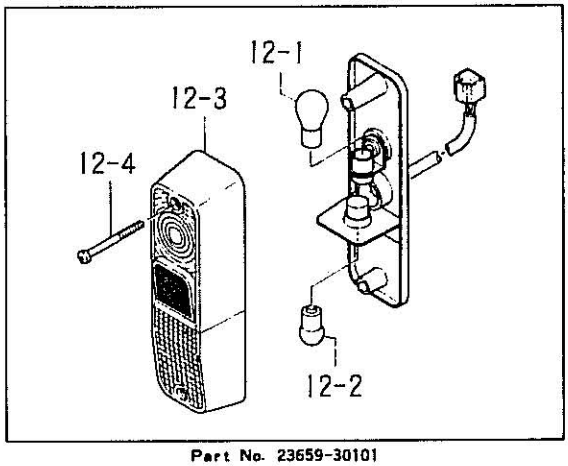

Part No. 23659-30101

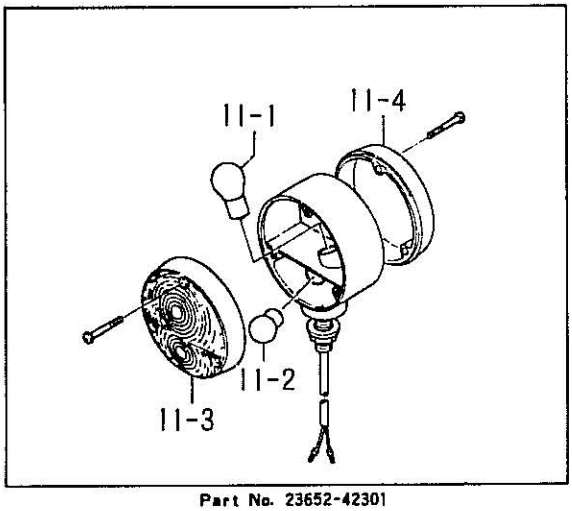

Part No. 23652-42301

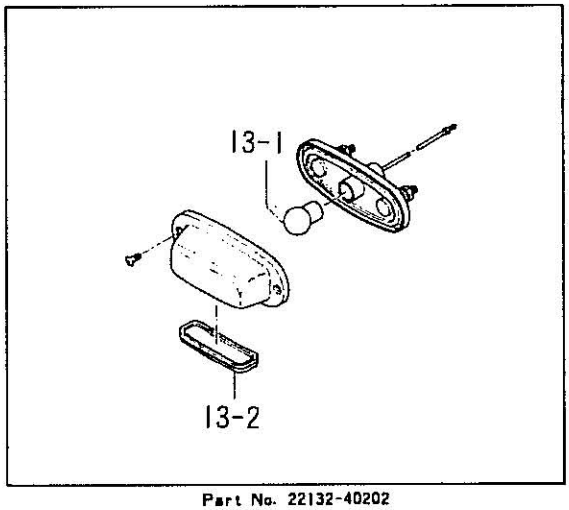

Part No. 22132-40202

Printed in Japan.

Fig. 19 ELECTRIC SYSTEM (エレクトリック システム)

Ⓐ { FG20N2 FG23N2 FG25N2 } Ⓑ { FG20N12 FG23N12 FG25N12 }

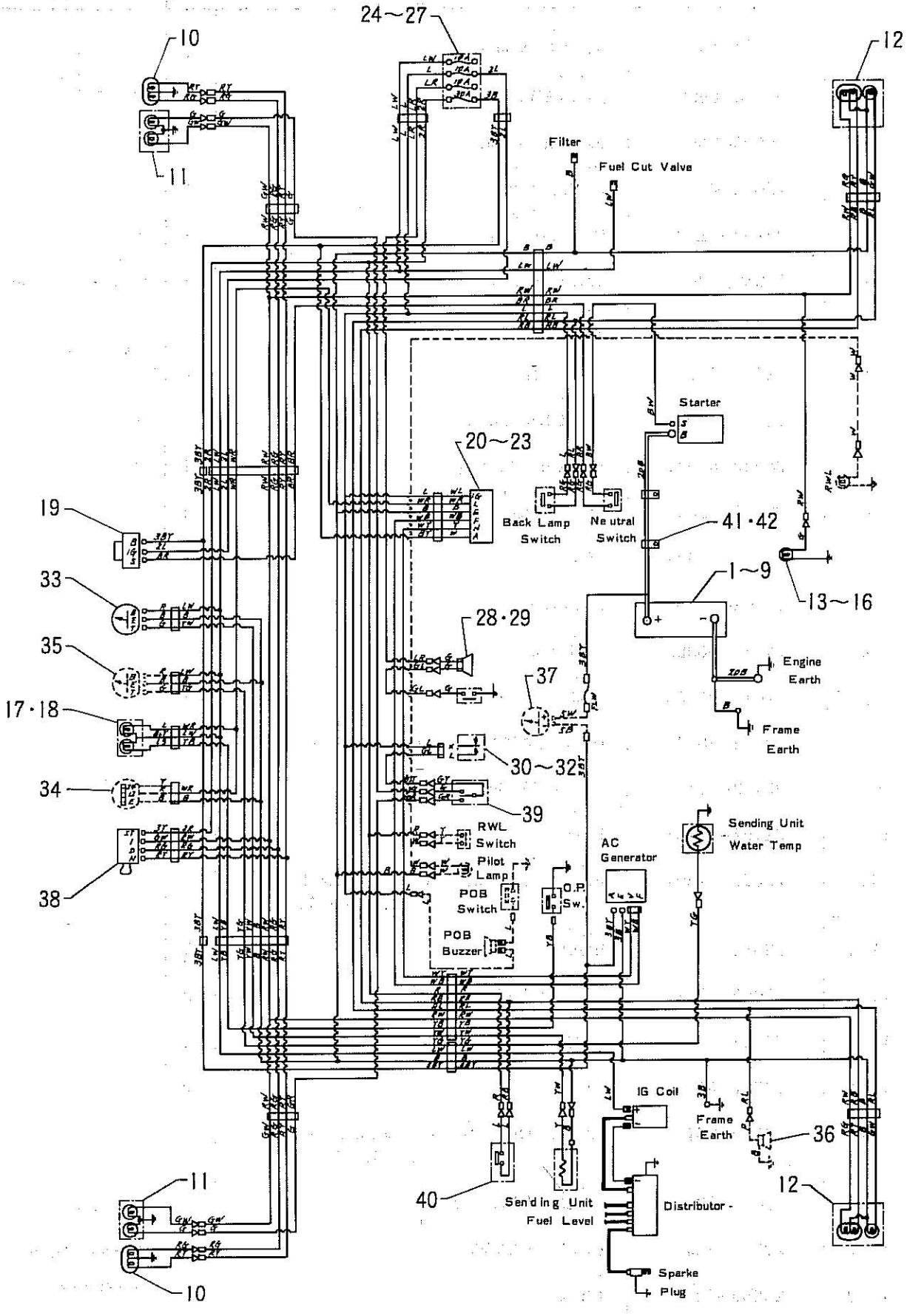

Ⓐ { FG20N2 / FG23N2 / FG25N2 } Ⓑ { FG20N12 / FG23N12 / FG25N12 }

Fig. 19 ELECTRIC (エレクトリック) SYSTEM (システム)

見出番号 Item No.	部品番号 Part No.	部品名称 Description	個数 Req'd	備考：適用号車 Remarks : Serial No.
1	05000–05004	BATTERY N50 (バッテリ)	1	Ⓐ
–	05020–05004	BATTERY N50 (バッテリ)	1	EX-B, D Ⓐ
–	05000–04005	BATTERY N40 (バッテリ)	1	Ⓑ
2	23652–43001	CASE, battery (ケース バッテリ)	1	Ⓐ
–	24232–42001	CASE, battery (ケース バッテリ)	1	Ⓑ
–	53030–52041	CASE, battery (ケース バッテリ)	1	Ⓐ (LPG) Option
3	01100–08012	BOLT (ボルト)	2	less Ⓐ EX-F
4	02010–00008	WASHER, lock (ワッシャ ロック)	2	less Ⓐ EX-F
5	23032–42001	HOLDER, battery (ホルダ バッテリ)	1	Ⓐ
–	24232–42011	HOLDER, battery (ホルダ バッテリ)	1	Ⓑ
6	23652–42041	BOLT, anchor (ボルト アンカ)	2	Ⓐ
–	23072–42001	BOLT, anchor (ボルト アンカ)	2	Ⓑ
7	23452–42181	WASHER (ワッシャ)	2	
8	01420–00006	NUT, wing (ナット ウイング)	2	
9	02010–00006	WASHER, lock (ワッシャ ロック)	2	
10	22112–40902	HEAD LAMP ASS'Y. (Inc. 10–1, 10–2) (ヘッド ランプ)	2	
10–1	22112–40171	BLUB 12V 35/35W (バルブ)	2	
10–2	22192–47401	LENS (レンズ)	2	
11	23652–42301	FRONT COMBINATION (フロント コンビネーション) LAMP (ランプ) ASS'Y. (Inc. 11–1~11–4)	2	
11–1	23652–42321	BULB 12V/23W (バルブ)	2	
11–2	23652–42331	BULB 12V/5W (バルブ)	2	
11–3	23652–44041	LENS (レンズ)	2	
11–4	23652–44051	LENS (レンズ)	2	
12	23659–30101	REAR (リヤー) COMBINATION (コンビネーション) LAMP (ランプ) ASS'Y. (Inc. 12–1~12–4)	2	
12–1	23659–32011	BULB 12V 23/8W (バルブ)	2	Ⓐ : STD
12–2	23659–32021	BULB 12V/10W (バルブ)	2	Ⓐ EXA : Option
12–3	23659–32051	LENS (レンズ)	2	Ⓑ : Option
12–4	01030–04055	SCREW (スクリュ)	4	

Printed in Japan.

Fig. 19 エレクトリック ELECTRIC システム SYSTEM

見出番号 Item No.	部品番号 Part No.	部品名称 Description	個数 Req'd	備考：適用号車 Remarks : Serial No.
—	23642–40703	テール ストップ ランプ TAIL & STOP LAMP (Inc. —)	1	Ⓐ EXA : STD
—	23452–42301	バルブ BULB 12V 23/8W	1	
—	23452–42101	レンズ LENS	1	
+	53652–72711	ブラケット BRACKET	1	
+	55592–72001	ワイヤ ハーネス テール ストップ ランプ WIRE HARNESS, tail & stop lamp — See Fig.33	1	
+	22252–42121	グロメット GROMMET	1	
13	22132–40202	ライセンス ランプ LICENSE LAMP ASS'Y. (Inc. 13–1, 13–2)	1	Ⓐ Ⓑ Option
13–1	22132–40041	バルブ BULB 12V/10W	1	
13–2	22192–42411	レンズ LENS	1	
14	22116–40115	ブラケット ナンバー プレート BRACKET, number plate	1	
—	55590–80111	ブラケット ナンバー プレート BRACKET, number plate	1	(TUE) Option
15	22256–42001	リベット RIVET	2	less (TUE)
16	25302–42251	リベット RIVET	2	
+	55590–82201	ワイヤ ハーネス ライセンス ランプ WIRE HARNESS, license lamp — See Fig.33	1	(TUE) Option
+	22252–42121	グロメット GROMMET	1	
+	25652–42011	リード ワイヤ ライセンス ランプ LEAD WIRE, license lamp	1	Ⓑ (PRE) Option
+	27732–42311	クランプ CLAMP	1	
17	23302–42301	パイロット ランプ PILOT LAMP ASS'Y. (Inc. —)	1	
—	23302–42311	バルブ BULB 12V/3.4W	1	
18	01030–04012	スクリュー SCREW	2	
19	22192–42301	スイッチ スタータ SWITCH, starter	1	
20	25532–42001	レギュレータ ボルテージ REGULATOR, voltage	1	
21	01100–06016	ボルト BOLT	2	
22	02010–00006	ワッシャ ロック WASHER, lock	2	
23	01400–00006	ナット NUT	2	
24	25592–42011	フューズ ボックス FUSE BOX	1	
—	23642–40831	フューズ FUSE 30A	2	Ⓐ for UL
—	23642–40841	フューズ FUSE 10A	4	

Ⓐ { FG20N2 / FG23N2 / FG25N2 } Ⓑ { FG20N12 / FG23N12 / FG25N12 }

Fig. 19 ELECTRIC SYSTEM

見出番号 Item No.	部品番号 Part No.	部品名称 Description	個数 Req'd	備考：適用号車 Remarks：Serial No.
25	01100–04016	ボルト BOLT	2	
26	01400–00004	ナット NUT	2	
27	02000–00004	ワッシャ WASHER	2	
28	20712–40273	ホーン HORN	1	
29	01100–06010	ボルト BOLT	2	
30	22112–40052	フラッシャ ユニット FLASHER UNIT	1	
31	01100–05010	ボルト BOLT	1	
32	02010–00005	ワッシャ ロック WASHER, lock	1	
33	25592–42021	フユーエル メータ FUEL-METER	1	
+	24356–42001	カバー パネル COVER, panel	AR	
34	24352–42031	アワー メーター HOUR-METER	1	
35	25592–42111	ウオータ テンプ メータ WATER TEMP. METER	1	
36	25592–42141	バック ブザー BACK BUZZER	1	Option
37	395623	アン メータ AM-METER	1	
+	25592–42171	リード ワイヤ アン メータ LEAD WIRE, am-meter	1	
38	23652–42221	スイッチ ライティング SWITCH, lighting	1	
39	22212–40042	スイッチ ターン・シグナル SWITCH, turn signal	1	
40	23232–42072	スイッチ ターン ランプ SWITCH, stop lamp	1	Ⓐ STD Ⓑ Option
+	25532–42011	ワイヤ ハーネス メータ パネル WIRE HARNESS, meter panel	1	See Fig.24
+	25532–42021	ワイヤ ハーネス キャビネット WIRE HARNESS, cabinet	1	
+	25532–42031	ワイヤ ハーネス エンジン WIRE HARNESS, engine R.H.	1	See Fig.25
+	25532–42041	ワイヤ ハーネス エンジン WIRE HARNESS, engine L.H.	1	Ⓐ
+	25652–42001	ワイヤ ハーネス エンジン WIRE HARNESS, engine L.H.	1	Ⓑ
+	23652–42071	ワイヤ ハーネス ヘッド ガード WIRE HARNESS, head guard	2	See Fig.26

Printed in Japan.

Fig. 19 エレクトリック システム ELECTRIC SYSTEM

見出番号 Item No.	部品番号 Part No.	部品名称 Description	個数 Req'd	備考：適用号車 Remarks : Serial No.
+	24352–42091	ワイヤ ハーネス マスト WIRE HARNESS, mast } See Fig.26	2	～VM250 } (HL) Option
+	24352–42101	ワイヤ ハーネス マスト WIRE HARNESS, mast } See Fig.26	2	VM270～ } (HL) Option
+	27732–42221	クランプ CLAMP	→	～VM250 = 4 VM270～= 8 } (HL) Option
+	25532–42061	ケーブル バッテリ CABLE +, battery } See Fig.34	1	
+	25592–42091	ケーブル バッテリ CABLE –, battery } See Fig.34	1	
+	23452–43291	ボルト BOLT	1	
+	02000–00006	ワッシャ WASHER	1	
+	22192–42171	リード ワイヤ イグニッション LEAD WIRE, ignition } See Fig.26	1	Ⓐ
+	23072–42011	リード ワイヤ イグニッション LEAD WIRE, ignition } See Fig.26	1	Ⓑ
+	25592–42121	リード ワイヤ フユーエル センデイング ユニット LEAD WIRE, fuel sending unit	1	
+	25592–42081	リンク ワイヤ フユージブル LINK WIRE, fusible – See Fig.26	1	
41	23652–42371	クリップ CLIP	2	
42	04920–12006	チューブ ビニール TUBE, vinyl	2	
+	27042–42292	バンド BAND	→	Clutch type = 2 Tor-con type = 3
+	22252–42121	グロメット BROMMET	1	Ⓐ STD Ⓑ Option
+	55593–52091	ワイヤ ハーネス ワーニング ブザー WIRE HARNESS, warning buzzer } See Fig.33	1	(POB) (POB/PC) (PS/POB) } Option
+	53030–52531	ワイヤ ハーネス WIRE HARNESS } See Fig.33	1	Ⓐ } (LPG) Option
+	53070–52291	ワイヤ ハーネス WIRE HARNESS } See Fig.33	1	Ⓑ } (LPG) Option
+	53450–53281	スイッチ スリー ステージ SWITCH, three stage	1	
+	53030–52541	スペーサ SPACER	2	

EXA: for AMERICA & CANADA
EXB: Standard Export
EXC: for AUSTRALIA
EXD: for GERMANY
EXF: for FRANCE
TUE: Tailpipe Upside Exhaust System
RRE: 車検装備
HL: Head Lamp, Mast mount
POB: Power Brake
POB/PC: Power Brake & Power Clutch
PS/POB: Oribirol & Power Brake

NOTE

Fig. 20 ELECTRIC (エレクトリック) SYSTEM (システム)

Ⓐ { FD20Z2 / FD23Z2 / FD25Z2 } Ⓑ { FD20Z12 / FD23Z12 / FD25Z12 }

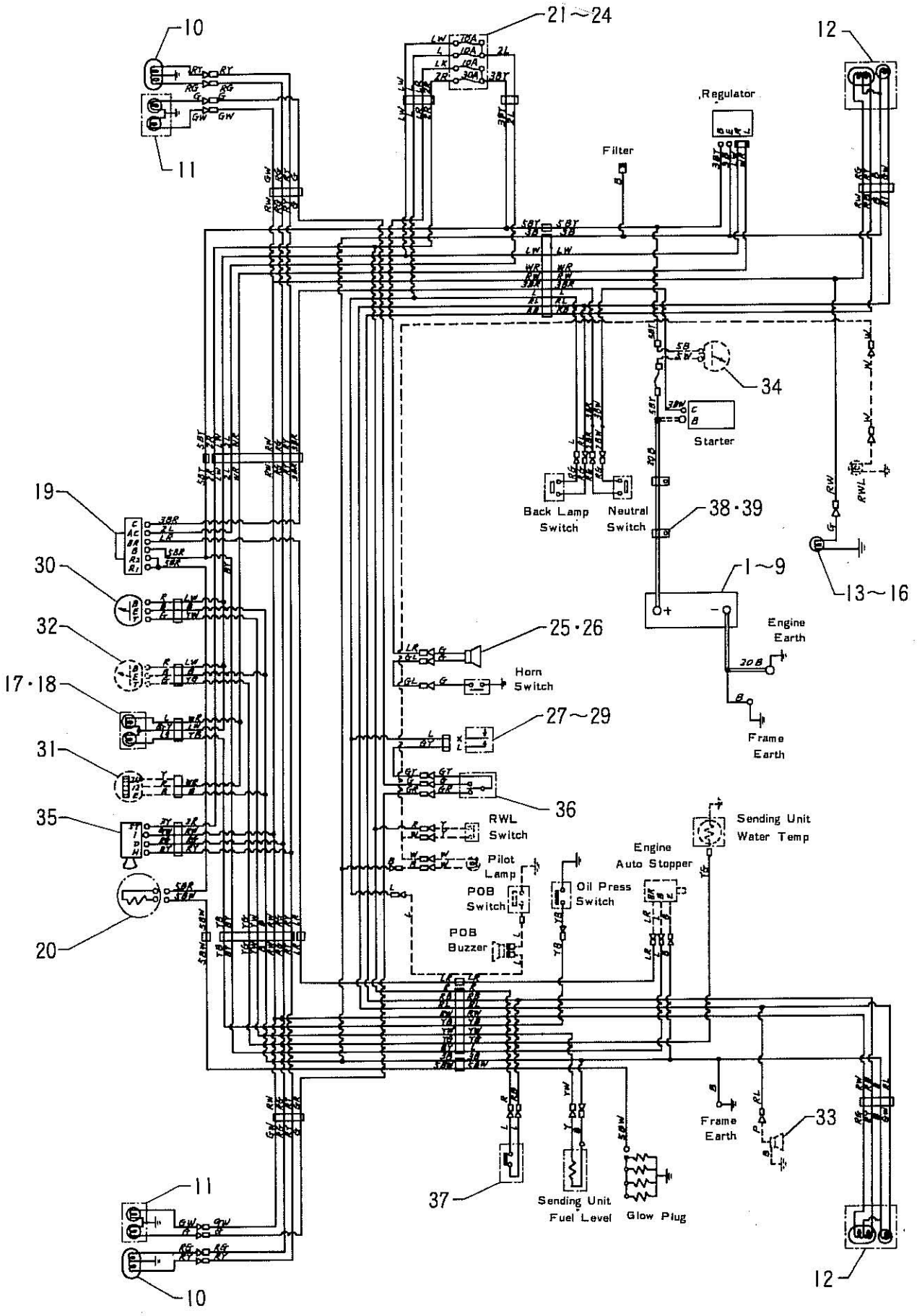

Printed in Japan.

Fig. 20 ELECTRIC (エレクトリック) SYSTEM (システム)

見出番号 Item No.	部品番号 Part No.	部品名称 Description	個数 Req'd	備考：適用号車 Remarks : Serial No.
1	05000–10003	バッテリ BATTERY N100	1	Ⓐ
–	05020–10003	バッテリ BATTERY N100–12	1	EX–B, D Ⓐ
--	05000–07001	バッテリ BATTERY N70	1	Ⓑ
2	23652–43001	ケース バッテリ CASE, battery	1	
3	01100–08012	ボルト BOLT	2	less Ⓐ EX–F
4	02010–00008	ワッシャ ロック WASHER, lock	2	less Ⓐ EX–F
5	23652–42031	ホルダ バッテリ HOLDER, battery	1	
6	23652–42041	ボルト アンカ BOLT, anchor	2	
7	23452–42181	ワッシャ WASHER	2	
8	01420–00006	ナット ウイング NUT, wing	2	
9	02010–00006	ワッシャ ロック WASHER, lock	2	
10	22112–40902	ヘッド ランプ HEAD LAMP ASS'Y. (Inc. 10–1, 10–2)	2	
10–1	22112–40171	バルブ BULB 12V 35/35W	2	
10–2	22192–42401	レンズ LENS	2	
11	23652–42301	フロント コンビネーション ランプ FRONT COMBINATION LAMP ASS'Y. (Inc. 11–1~11–4)	2	
11–1	23652–42321	バルブ BULB 12V/23W	2	
11–2	23652–42331	バルブ BULB 12V/5W	2	
11–3	23652–44041	レンズ LENS	2	
11–4	23652–44051	レンズ LENS	2	
12	23659–30101	リヤー コンビネーション ランプ REAR COMBINATION LAMP ASS'Y. (Inc. 12–1~12–4)	2	
12–1	23659–32011	バルブ BULB 12V 23/8W	2	Ⓐ : STD
12–2	23659–32021	バルブ BULB 12V/10W	2	Ⓐ EXA : Option
12–3	23659–32051	レンズ LENS	2	Ⓑ : Option
12–4	01030–04055	スクリュ SCREW	4	
--	23642–40703	テール ストップ ランプ TAIL & STOP LAMP (Inc. --)	1	Ⓐ EXA : STD
–	23452–42301	バルブ BULB 12V 23/8W	1	Ⓐ EXA : STD
–	23452–42101	レンズ LENS	1	Ⓐ EXA : STD
+	53652–72711	ブラケット BRACKET	1	Ⓐ EXA : STD

Ⓐ FD20Z2 FD23Z2 FD25Z2 Ⓑ FD20Z12 FD23Z12 FD25Z12

Fig. 20 エレクトリック システム ELECTRIC SYSTEM

見出番号 Item No.	部品番号 Part No.	部品名称 Description	個数 Req'd	備考：適用号車 Remarks : Serial No.
+	55592–72001	ワイヤ ハーネス テール ストップ ランプ WIRE HARNESS, tail & stop lamp — See Fig.33	1	Ⓐ EXA : STD
+	22252–42121	グロメット GROMMET	1	Ⓐ EXA : STD
13	22132–40202	ライセンス ランプ LICENSE LAMP ASS'Y. (Inc. 13–1, 13–2)	1	Ⓐ
13–1	22132–40041	バルブ BULB 12V/10W	1	Ⓑ Option
13–2	22192–42411	レンズ LENS	1	Ⓑ Option
14	22116–40115	ブラケット ナンバー プレート BRACKET, number plate	1	
–	55590–80111	ブラケット ナンバー プレート BRACKET, number plate	1	(TUE) Option
15	22256–42001	リベット RIVET	2	less (TUE)
16	25302–42251	リベット RIVET	2	
+	55590–82201	ワイヤ ハーネス ライセンス ランプ WIRE HARNESS, license lamp — See Fig.33	1	(TUE) Option
+	22252–42121	グロメット GROMMET	1	(TUE) Option
+	25652–42011	リード ワイヤ ライセンス ランプ LEAD WIRE, license lamp	1	Ⓑ (RRE) Option
+	27732–42311	クランプ CLAMP	1	Ⓑ (RRE) Option
17	23302–42301	パイロット ランプ PILOT LAMP ASS'Y. (Inc. --)	1	
–	23302–42311	バルブ BULB 12V/3.4W	1	
18	01030–04012	スクリュー SCREW	2	
19	24352–42521	スイッチ スタータ SWITCH, starter	1	
+	93956–59279	キー KEY	1	
20	10040–00640	コントロール レジスタンス CONTROL RESISTANCE (glacoo9)	1	Ⓐ
–	24252–42051	コントロール レジスタンス CONTROL RESISTANCE	1	Ⓑ
21	25592–42011	フユーズ ボックス FUSE BOX	1	
–	23642–40831	フユーズ FUSE 30A	2	Ⓐ for UL
–	23642–40841	フユーズ FUSE 10A	4	Ⓐ for UL
22	01100–04016	ボルト BOLT	2	
23	01400–00004	ナット NUT	2	
24	02000–00004	ワッシャ WASHER	2	
25	20712–40273	ホーン HORN	1	
26	01100–06010	ボルト BOLT	2	

Printed in Japan.

見出番号 Item No.	部品番号 Part No.	部品名称 Description	個数 Req'd	備考：適用号車 Remarks : Serial No.
27	22112–40052	フラッシャ ユニット FLASHER UNIT	1	
28	01100–05010	ボルト BOLT	1	
29	02010–00005	ワッシャ ロック WASHER, lock	1	
30	25592–42021	フューエル メータ FUEL-METER	1	
+	24356–42001	カバー パネル COVER, panel	AR	
31	24352–42031	アワー メーター HOUR-METER	1	Option
32	25592–42111	ウオータ テンプ メータ WATER TEMP. METER	1	Option
+	23652–44001	センディング ユニット SENDING UNIT	1	Option
+	25712–42001	リード ワイヤ LEAD WIRE	1	Ⓑ Option
+	27042–42292	バンド BAND	2	Ⓑ Option
33	25592–42141	バック ブザー BACK BUZZER	1	Option
34	3956323	アン メータ AM-METER	1	Option
+	25592–42171	リード ワイヤ アン メータ LEAD WIRE, am-meter	1	Option
35	23652–42221	スイッチ ライティング SWITCH, lighting	1	
36	22212–40042	スイッチ ターン シグナル SWITCH, turn signal	1	
37	23232–42072	スイッチ ストップ ランプ SWITCH, stop lamp	1	Ⓐ STD Ⓑ Option
+	25592–42031	ワイヤ ハーネス メータ パネル WIRE HARNESS, meter panel — See Fig.27	1	
+	25592–42041	ワイヤ ハーネス キャビネット WIRE HARNESS, cabinet — See Fig.27	1	
+	25592–42051	ワイヤ ハーネス エンジン WIRE HARNESS, engine R.H. — See Fig.28	1	
+	25592–42061	ワイヤ ハーネス エンジン WIRE HARNESS, engine L.H. — See Fig.28	1	
+	23652–42071	ワイヤ ハーネス ヘッド ガード WIRE HARNESS, head guard — See Fig.26	2	
+	24352–42091	ワイヤ ハーネス マスト WIRE HARNESS, mast — See Fig.26	2	～VM250 (HL) Option
+	24352–42101	ワイヤ ハーネス マスト WIRE HARNESS, mast — See Fig.26	2	VM270～ (HL) Option
+	27732–42221	クランプ CLAMP	→	～VM250 = 4 VM270～ = 8 (HL) Option
+	25592–42071	ケーブル バッテリ CABLE + , battery — See Fig.34	1	
+	25592–42091	ケーブル バッテリ CABLE – , battery — See Fig.34	1	
+	23452–43291	ボルト BOLT	1	
+	02000–00006	ワッシャ WASHER	1	
+	25592–42121	リード ワイヤ フューエル センディング LEAD WIRE, fuel sending unit	1	

Fig. 20 ELECTRIC (エレクトリック) SYSTEM (システム)

見出番号 Item No.	部品番号 Part No.	部品名称 Description	個数 Req'd	備考：適用号車 Remarks : Serial No.
+	25592–42081	LINK WIRE (リンク ワイヤ), fusible (フユージブル) — See Fig.26	1	
38	23652–42371	CLIP (クリップ)	2	
39	04920–12006	TUBE (チューブ), vinyl (ビニール)	2	
+	27042–42292	BAND (バンド)	→	Clutch type = 2 Tor-con type = 3
+	22252–42121	GROMMET (グロメット)	1	Ⓐ STD Ⓑ Option
+	55593–52091	WIRE HARNESS (ワイヤ ハーネス), warning buzzer (ワーニング ブザー) — See Fig.33	1	(POB) (POB/PC) (PS/POB) } Option

EXA: for AMERICA & CANADA
EXB: Standard Export
EXC: for AUSTRALIA
EXD: for GERMANY
EXF: for FRANCE
TUE: Tailpipe Upside Exhaust System
RRE: 車検装備
HL: Head Lamp. Mast mount
POB: Power Brake
POB/PC: Power Brake & Power Clutch
PS/POB: Orbitrol & Power Brake

Printed in Japan.

NOTE

Fig. 21 エレクトリック システム ELECTRIC SYSTEM (EXA(GS))

EXA (GS)
FG20N2
FG23N2
FG25N2

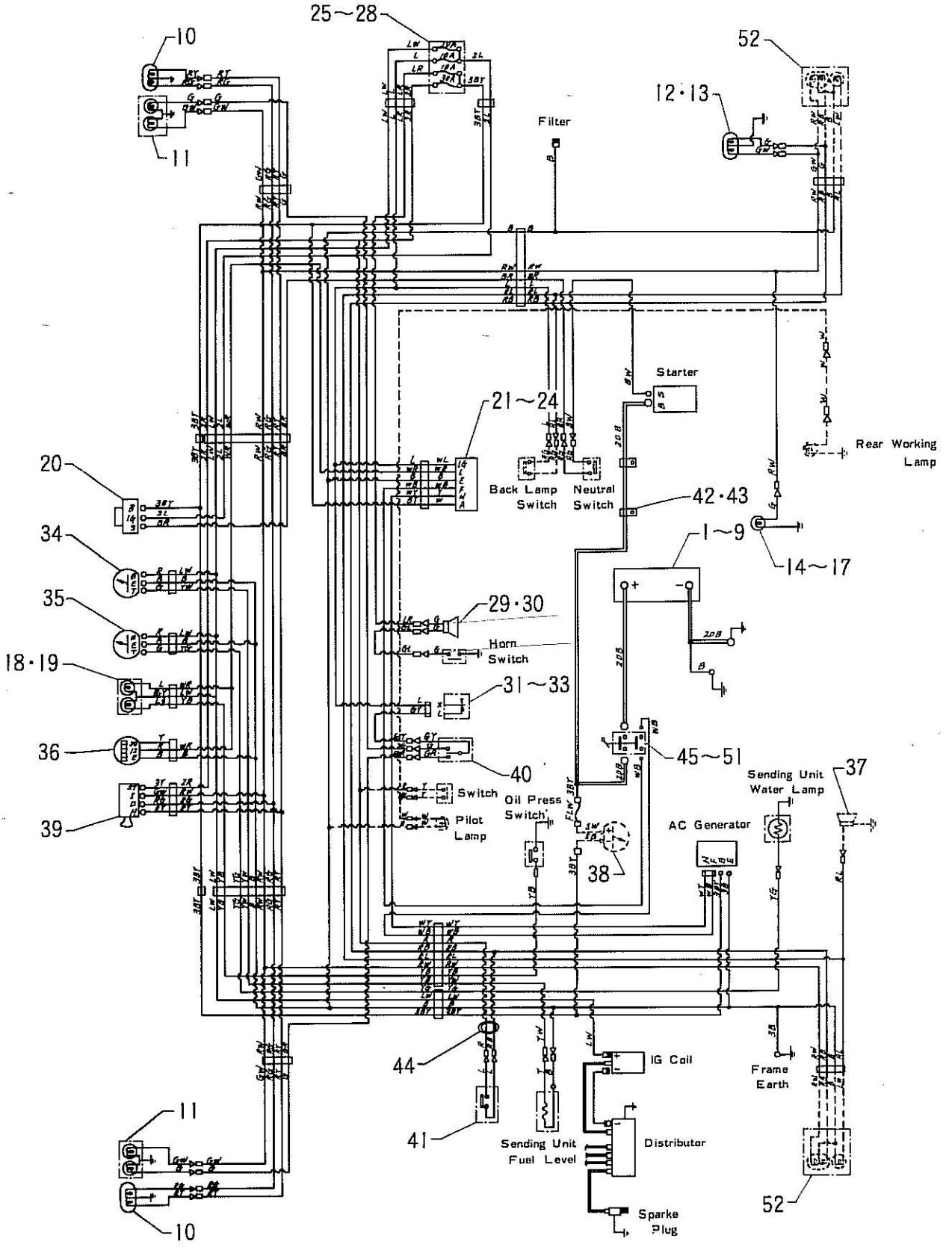

Printed in Japan.

Fig. 21 エレクトリック システム ELECTRIC SYSTEM (EXA〔GS〕)

見出番号 Item No.	部品番号 Part No.	部品名称 Description	個数 Req'd	備考：適用号車 Remarks : Serial No.
1	05000–05004	バッテリ BATTERY	1	
2	23652–43001	ケース バッテリ CASE, battery	1	
--	53030–52041	ケース バッテリ CASE, battery	1	(LPG) Option
3	01100–08012	ボルト BOLT	2	
4	02010–00008	ワッシャ ロック WASHER, lock	2	
5	23032–42001	ホルダ バッテリ HOLDER, battery	1	
6	23652–42041	ボルト アンカ BOLT, unchor	2	
7	23452–42181	ワッシャ WASHER	2	
8	01420–00006	ナット ウイング NUT, wing	2	
9	02010–00006	ワッシャ ロック WASHER, lock	2	
10	22112–40902	ヘッド ランプ HEAD LAMP ASS'Y. (Inc. 10–1, 10–2)	2	
10–1	22112–40171	バルブ BULB 12V, 35/35W	2	
10–2	22192–42401	レンズ LENS	2	
11	23652–42301	フロント コンビネーション ランプ FRONT COMBINATION LAMP ASS'Y. (Inc. 11–1~11–4)	2	
11–1	23652–42321	バルブ BULB 12V/23W	2	
11–2	23652–42331	バルブ BULB 12V/5W	2	
11–3	23652–44041	レンズ LENS	2	
11–4	23652–44051	レンズ LENS	2	
12	23642–40703	テール ストップ ランプ TAIL & STOP LAMP (Inc. 12–1, 12–2)	1	
12–1	23452–42301	バルブ BULB 23/8W	1	
12–2	23252–42101	レンズ LENS	1	
13	53652–72711	ブラケット リヤー ランプ BRACKET, rear lamp	1	
+	55592–72001	ワイヤ ハーネス テール ストップ ランプ WIRE HARNESS, tail & stop lamp — See Fig.33	1	
14	22132–40202	ライセンス ランプ LICENSE LAMP ASS'Y. (Inc. 14–1, 14–2)	1	
14–1	22132–40041	バルブ BULB 12V/10W	1	
14–2	22192–42411	レンズ LENS	1	
15	22116–40115	ブラケット ナンバ プレート BRACKET, number plate	1	
—	55590–80111	ブラケット ナンバー プレート BRACKET, number plate	1	(TUE) Option

Fig. 21 ELECTRIC (エレクトリック) SYSTEM (システム) (EXA〔GS〕)

見出番号 Item No.	部品番号 Part No.	部品名称 Description	個数 Req'd	備考：適用号車 Remarks : Serial No.
16	22256–42001	リベット RIVET	2	less (TUE)
17	25302–42251	リベット RIVET	2	
+	55590–82201	ワイヤ ハーネス ライセンス ランプ WIRE HARNESS, license lamp — See Fig.33	1	(TUE) Option
+	22252–42121	グロメット GROMMET	1	(TUE) Option
18	23302–42301	パイロット ランプ PILOT LAMP ASS'Y. (Inc. —)	1	
—	23302–42311	バルブ BULB 12V/3.4W	1	
19	01030–04012	スクリュ SCREW	2	
20	22192–42301	スイッチ スタータ SWITCH, starter	1	
21	25532–42001	レギュレータ ボルテージ REGULATOR, voltage	1	
22	01100–06016	ボルト BOLT	2	
23	02010–00006	ワッシャ ロック WASHER, lock	2	
24	01400–00006	ナット NUT	2	
25	25592–42011	フューズ ボックス FUSE BOX	1	
—	23642–40831	フューズ FUSE 30A	2	
—	23642–40841	フューズ FUSE 10A	4	
26	01100–04016	ボルト BOLT	2	
27	01400–00004	ナット NUT	2	
28	02000–00004	ワッシャ WASHER	2	
29	20712–40273	ホーン HORN	1	
30	01100–06010	ボルト BOLT	2	
31	22112–40052	フラッシャ ユニット FLASHER UNIT	1	
32	01100–05010	ボルト BOLT	1	
33	02010–00005	ワッシャ ロック WASHER, lock	1	
34	25592–42021	フューエル メータ FUEL METER	1	
35	25592–42111	ウオータ テンプ メータ WATER TEMP. METER	1	
36	24352–42031	アワー メーター HOUR METER	1	
+	24356–42001	カバー パネル COVER, panel	1	
37	25592–42141	バック ブザー BACK BUZZER	1	Option
38	3956323	アン メーター AM-METER	1	Option

Printed in Japan.

Fig. 21 エレクトリック システム ELECTRIC SYSTEM (EXA〔GS〕)

見出番号 Item No.	部品番号 Part No.	部品名称 Description	個数 Req'd	備考：適用号車 Remarks : Serial No.
+	25592–42171	リード ワイヤ アン メータ LEAD WIRE, am-meter	1	Option
39	23652–42221	スイッチ ライティング SWITCH, lighting	1	
40	22212–40042	スイッチ ターン シグナル SWITCH, turn signal	1	
41	23232–42072	スイッチ ストップ ランプ SWITCH, stop lamp	1	
+	55532–72001	ワイヤ ハーネス メータ パネル WIRE HARNESS, meter panel } See Fig. 29	1	
+	55532–72011	ワイヤ ハーネス キャビネット WIRE HARNESS, cabinet } See Fig. 29	1	
+	55532–72021	ワイヤ ハーネス エンジン WIRE HARNESS, engine R.H. } See Fig. 30	1	
+	55532–72031	ワイヤ ハーネス エンジン WIRE HARNESS, engine L.H. } See Fig. 30	1	
+	23652–42071	ワイヤ ハーネス ヘッド ガード WIRE HARNESS, head guard - See Fig. 26	2	
+	24352–42091	ワイヤ ハーネス マスト WIRE HARNESS, mast } See Fig. 26	2	~VM250 } (HL) Option
+	24352–42101	ワイヤ ハーネス マスト WIRE HARNESS, mast } See Fig. 26	2	VM270~ } (HL) Option
+	27732–42221	クランプ CLAMP	→	~VM250=4 VM270~=8 } (HL) Option
+	53652–72531	ケーブル バッテリ ディスコネクト CABLE, battery ~ disconnect sw. } See Fig. 34	1	
+	55592–72041	ケーブル ディスコネクト スタータ CABLE, disconnect sw ~ starter } See Fig. 34	1	
+	25592–42091	ケーブル バッテリ CABLE — battery } See Fig. 34	1	
+	23452–43291	ボルト BOLT	1	
+	02000–00006	ワッシャ WASHER	1	
+	22192–42171	リード ワイヤ イグニッション LEAD WIRE, ignition	1	-
+	25592–42121	リード ワイヤ フューエル センディング ユニット LEAD WIRE, fuel sending unit	1	
+	25592–42081	リンク ワイヤ ヒュージブル LINK WIRE, fusible — See Fig. 26	1	
42	23652–42371	クリップ コード CLIP, cord	2	
43	04920–12006	チューブ ビニール TUBE, vinyl	2	
44	27042–42292	バンド BAND	→	Clutch type=2 Tor-con type=3
+	22252–42121	グロメット GROMMET	2	
+	53032–72541	キャップ CAP	1	
+	53032–72531	リード ワイヤ LEAD WIRE } See Fig. 33	1	
+	53652–72581	ワイヤ ハーネス ライティング WIRE HARNESS, lighting sw. } See Fig. 33	1	
45	53652–72751	カバー ディスコネクト スイッチ COVER, disconnect sw.	1	
46	53652–72761	スイッチ ディスコネクト SWITCH, disconnect	1	

Fig. 21 ELECTRIC (エレクトリック) SYSTEM (システム) (EXA〔GS〕)

見出番号 Item No.	部品番号 Part No.	部品名称 Description	個数 Req'd	備考：適用号車 Remarks : Serial No.
47	53252–72232	BRACKET (ブラケット), disconnect sw. (ディスコネクト スイッチ)	1	
48	01100–08016	BOLT (ボルト)	2	
49	02010–00008	WASHER (ワッシャ), lock (ロック)	2	
50	20117–10081	SPACER (スペーサ)	4	
51	53252–72591	SPACER (スペーサ)	2	
+	53252–72131	PROTECTOR (プロテクタ), IG coil (コイル)	1	
+	53252–72091	PROTECTOR (プロテクタ), fuel meter (フューエル メータ)	3	
+	53252–72101	PROTECTOR (プロテクタ), IG switch (スイッチ)	1	
+	53252–72201	PROTECTOR (プロテクタ), lighting sw. (ライティング スイッチ)	1	
		(Option) (オプション)		
52	23659–30101	REAR (リヤー) COMBINATION (コンビネーション) LAMP (ランプ) ASS'Y. (Inc. 52-1 ~ 52-4)	2	
52-1	23659–32011	BULB (バルブ) 12V, 23/8W	2	
52-2	23659–32021	BULB (バルブ) 12V/10W	2	
52-3	23659–32051	LENS (レンズ)	2	
52-4	01030–04055	SCREW (スクリュ)	4	
+	55593–52091	WIRE (ワイヤ) HARNESS (ハーネス), warning buzzer (ワーニング ブザー) — See Fig.33	1	(POB)(POB/PC) (PS/POB) } Option

EXA: for AMERICA & CANADA
TUE: Tail pipe Upside Exhaust system
HL: Head Lamp, Mast mount
POB: Power Brake
POB/PC : Power Brake & Power Clutch
PS/POB : Orbitrol & Power Brake

Printed in Japan.

NOTE

Fig. 21-1 エレクトリック システム ELECTRIC SYSTEM

FG20N2, [EXK]

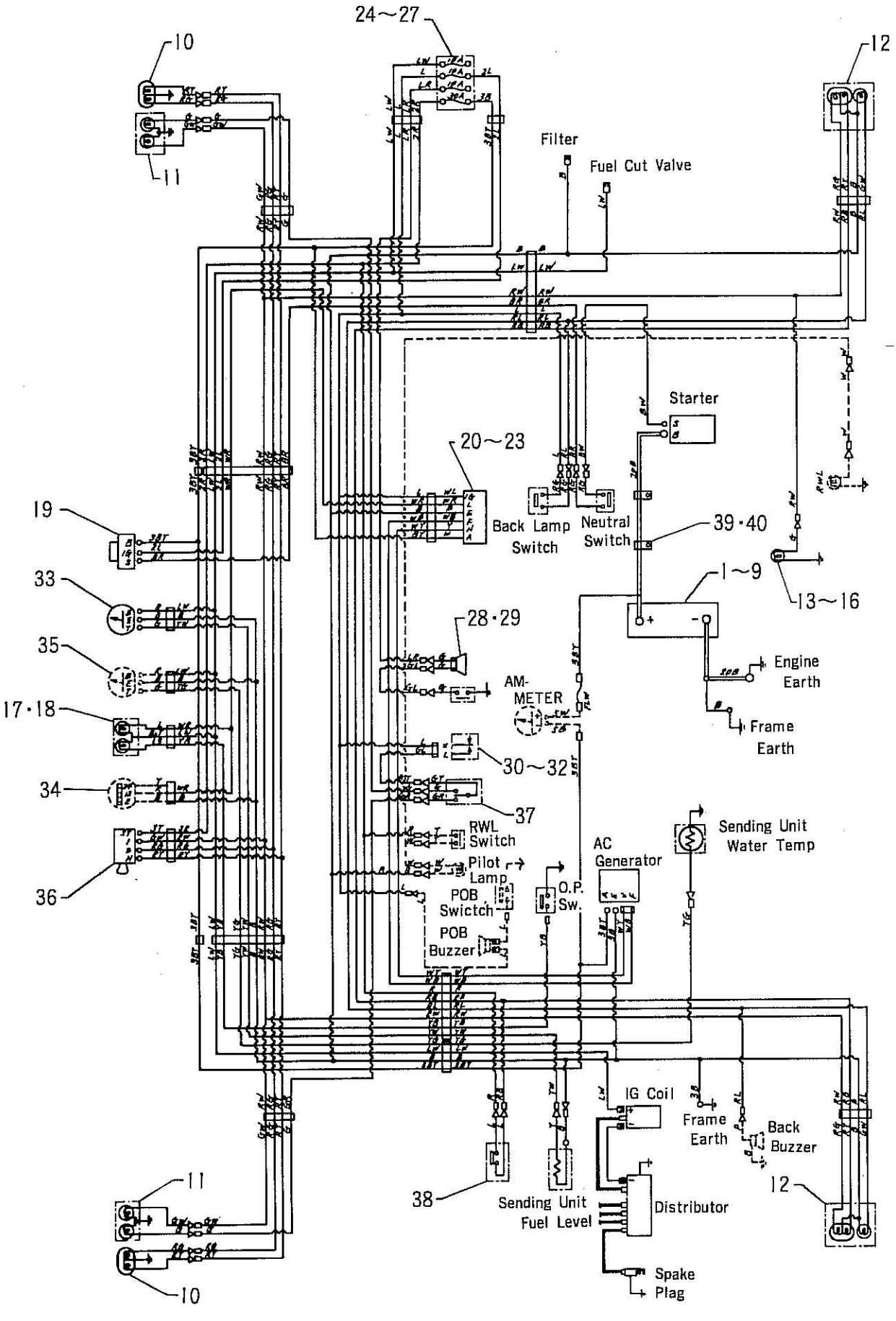

Printed in Japan.

Fig. 21-1 エレクトリック ELECTRIC システム SYSTEM

見出番号 Item No.	部品番号 Part No.	部品名称 Description	個数 Req'd	備考：適用号車 Remarks : Serial No.
1	05020–05004	バッテリ BATTERY N50	1	
2	23652–43001	ケース バッテリ CASE, battery	1	
3	01100–08012	ボルト BOLT	2	
4	02010–00008	ワッシャ ロック WASHER, lock	2	
5	23032–42001	ホルダ バッテリ HOLDER, battery	1	
6	23652–42041	ボルト アンカ BOLT, anchor	2	
7	23452–42181	ワッシャ WASHER	2	
8	01420–00006	ナット ウイング NUT, wing	2	
9	02010–00006	ワッシャ ロック WASHER, lock	2	
10	22112–40902	ヘッド ランプ HEAD LAMP ASS'Y. (Inc. 10–1, 10–2)	2	
10-1	22112–40171	バルブ BLUB 12V 35/35W	2	
10-2	22192–47401	レンズ LENS	2	
11	23652–42301	フロント コンビネーション ランプ FRONT COMBINATION LAMP ASS'Y. (Inc. 11–1~11–4)	2	
11-1	23652–42321	バルブ BULB 12V/23W	2	
11-2	23652–42331	バルブ BULB 12V/5W	2	
11-3	23652–44041	レンズ LENS	2	
11-4	23652–44051	レンズ LENS	2	
12	23659–30101	リヤー コンビネーション ランプ REAR COMBINATION LAMP ASS'Y. (Inc. 12–1~12–4)	2	
12-1	23659–32011	バルブ BULB 12V 23/8W	2	
12-2	23659–32021	バルブ BULB 12V/10W	2	
12-3	23659–32051	レンズ LENS	2	
12-4	01030–04055	スクリュ SCREW	4	
13	22132–40202	ライセンス ランプ LICENSE LAMP ASS'Y. (Inc. 13–1, 13–2)	1	
13-1	22132–40041	バルブ BULB 12V/10W	1	
13-2	22192–42411	レンズ LENS	1	
14	22116–40115	ブラケット ナンバー プレート BRACKET, number plate	1	
15	22256–42001	リベット RIVET	2	
16	25302–42251	リベット RIVET	2	

Fig. 21-1 エレクトリック システム ELECTRIC SYSTEM

見出番号 Item No.	部品番号 Part No.	部品名称 Description	個数 Req'd	備考：適用号車 Remarks : Serial No.
17	23302–42301	パイロット ランプ PILOT LAMP ASS'Y. (Inc. –)	1	
–	23302–42311	バルブ BULB 12V/3.4W	1	
18	25592–42161	スクリュー SCREW	2	
19	22192–42301	スイッチ スタータ SWITCH, starter	1	
20	25532–42001	レギュレータ ボルテージ REGULATOR, voltage	1	
21	01100–06016	ボルト BOLT	2	
22	02010–00006	ワッシャ ロック WASHER, lock	2	
23	01400–00006	ナット NUT	2	
24	25592–42011	フューズ ボックス FUSE BOX	1	
–	23642–40831	フューズ FUSE 30A	2	
–	23642–40841	フューズ FUSE 10A	4	
25	01100–04016	ボルト BOLT	2	
26	01400–00004	ナット NUT	2	
27	02000–00004	ワッシャ WASHER	2	
28	20712–40273	ホーン HORN	1	
29	01100–06010	ボルト BOLT	2	
30	22112–40052	フラッシャ ユニット FLASHER UNIT	1	
31	01100–05010	ボルト BOLT	1	
32	02010–00005	ワッシャ ロック WASHER, lock	1	
33	25592–42021	フューエル メータ FUEL-METER	1	
+	24356–42002	カバー パネル COVER, panel	1	
+	24356–43111	カバー パネル COVER, panel A	1	
+	24356–43121	カバー パネル COVER, panel B	1	
+	24356–43131	カバー パネル COVER, panel C	1	
34	24352–42031	アワー メーター HOUR-METER	1	
35	25592–42111	ウオータ テンプ メータ WATER TEMP. METER	1	
36	23652–42221	スイッチ ライティング SWITCH, lighting	1	
37	22212–40042	スイッチ ターン・シグナル SWITCH, turn signal	1	
38	23232–42072	スイッチ ターン ランプ SWITCH, stop lamp	1	

Fig. 21-1 エレクトリック ELECTRIC システム SYSTEM

見出番号 Item No.	部品番号 Part No.	部品名称 Description	個数 Req'd	備考：適用号車 Remarks : Serial No.
+	25532–42011	ワイヤ ハーネス メータ パネル WIRE HARNESS, meter panel } See Fig.24	1	
+	25532–42021	ワイヤ ハーネス キャビネット WIRE HARNESS, cabinet } See Fig.24	1	
+	25532–42031	ワイヤ ハーネス エンジン WIRE HARNESS, engine R.H. } See Fig.25	1	
+	25532–42041	ワイヤ ハーネス エンジン WIRE HARNESS, engine L.H. } See Fig.25	1	
+	23652–42071	ワイヤ ハーネス ヘッド ガード WIRE HARNESS, head guard — See Fig. 26	2	
+	25532–42061	ケーブル バッテリ CABLE + , battery } See Fig.34	1	
+	25592–42091	ケーブル バッテリ CABLE — , battery } See Fig.34	1	
+	23452–43291	ボルト BOLT	1	
+	02000–00006	ワッシャ WASHER	1	
+	22192–42171	リード ワイヤ イグニッション LEAD WIRE, ignition — See Fig. 26	1	
+	25592–42121	リード ワイヤ フューエル センディング ユニット LEAD WIRE, fuel sending unit	1	
+	25592–42081	リンク ワイヤ フュージブル LINK WIRE, fusible — See Fig.26	1	
39	23652–42371	クリップ CLIP	3	
40	04920–12006	チューブ ビニール TUBE, vinyl	3	
+	27042–42292	バンド BAND	3	
+	22252–42121	グロメット BROMMET	1	

NOTE

Fig. 22 エレクトリック システム ELECTRIC SYSTEM (EXA〔DS〕)

EXA (DS)
FD20Z2
FD23Z2
FD25Z2

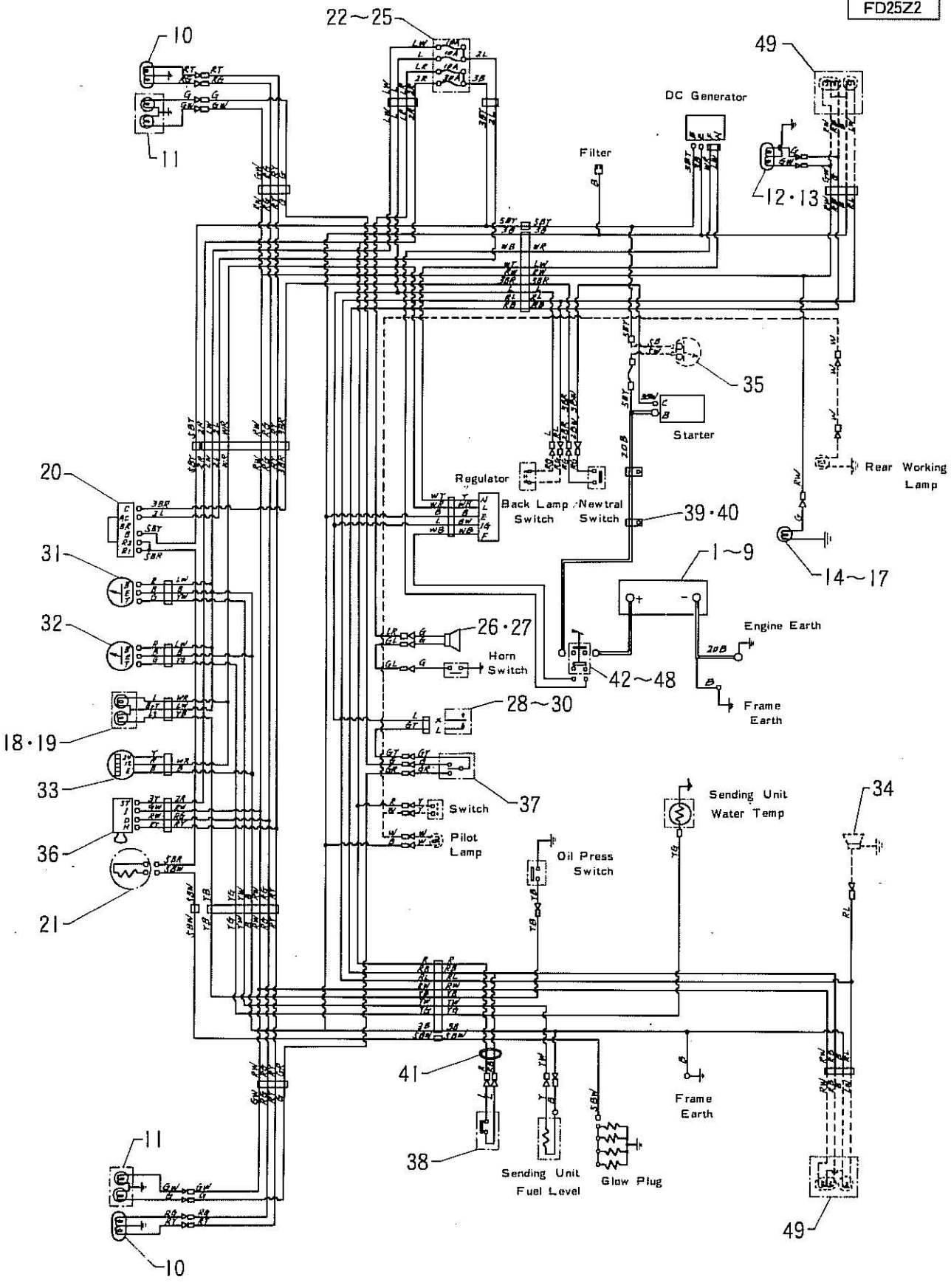

Printed in Japan.

Fig. 22 ELECTRIC SYSTEM (EXA〔DS〕)

見出番号 Item No.	部品番号 Part No.	部品名称 Description	個数 Req'd	備考：適用号車 Remarks : Serial No.
1	05000–10003	BATTERY	1	
2	23652–43001	CASE, battery	1	
3	01100–08012	BOLT	2	
4	02010–00008	WASHER, lock	2	
5	23652–42031	HOLDER, battery	1	
6	23652–42041	BOLT, unchor	2	
7	23452–42181	WASHER	2	
8	01420–00006	NUT, wing	2	
9	02010–00006	WASHER, lock	2	
10	22112–40902	HEAD LAMP ASS'Y. (Inc. 10-1 ~ 10-2)	2	
10-1	22112–40171	BULB 12V, 35/35W	2	
10-2	22192–42401	LENS	2	
11	23652–42301	FRONT COMBINATION LAMP ASS'Y. (Inc. 11-1 ~ 11-4)	2	
11-1	23652–42321	BULB 12V/23W	2	
11-2	23652–42331	BULB 12V/5W	2	
11-3	23652–44041	LENS	2	
11-4	23652–44051	LENS	2	
12	23642–40703	TAIL & STOP LAMP (Inc. 12-1 ~ 12-2)	1	
12-1	23452–42301	BULB 23/8W	1	
12-2	23252–42101	LENS	1	
13	53652–72711	BRACKET, rear lamp	1	
+	55592–72001	WIRE HARNESS, tail & stop lamp See Fig. 33	1	
14	22132–40202	LICENSE LAMP ASS'Y. (Inc. 14-1 ~14-2)	1	
14-1	22132–40041	BULB 12V/10W	1	
14-2	22192–42411	LENS	1	
15	22116–40115	BRACKET, number plate	1	
—	55590–80111	BRACKET, number plate	1	(TUE) Option
16	22256–42001	RIVET	2	less (TUE)

Fig. 22 エレクトリック システム ELECTRIC SYSTEM (EXA〔DS〕)

見出番号 Item No.	部品番号 Part No.	部品名称 Description	個数 Req'd	備考：適用号車 Remarks : Serial No.
17	25302–42251	リベット RIVET	2	
+	55590–82201	ワイヤ ハーネス ライセンス ランプ WIRE HARNESS, license lamp — See Fig. 33	1	(TUE) Option
+	22252–42121	グロメット GROMMET	1	(TUE) Option
18	23302–42301	パイロット ランプ PILOT LAMP ASS'Y. (Inc.–)	1	
–	23302–42311	バルブ BULB 12V/3.4W	1	
19	01030–04012	スクリュ SCREW	2	
20	24352–42521	スイッチ スタータ SWITCH, starter	1	
+	93956–59279	キー KEY	1	
21	10040–00640	コントロール レジスタンス CONTROL RESISTANCE	1	
22	25592–42011	フユーズ ボックス FUSE BOX	1	
–	23642–40831	フユーズ FUSE 30A	2	
–	23642–40841	フユーズ FUSE 10A	4	
23	01100–04016	ボルト BOLT	2	
24	01400–00004	ナット NUT	2	
25	02000–00004	ワッシャ WASHER	2	
26	20712–40273	ホーン HORN	1	
27	01100–06010	ボルト BOLT	2	
28	22112–40052	フラッシャ ユニット FLASHER UNIT	1	
29	01100–05010	ボルト BOLT	1	
30	02010–00005	ワッシャ ロック WASHER, lock	1	
31	25592–42021	フユーエル メータ FUEL METER	1	
32	25592–42111	ウオータ テンプ メータ WATER TEMP. METER	1	
33	24352–42031	アワー メータ HOUR METER	1	
+	23652–44001	センディング ユニット SENDING UNIT	1	
+	24356–42001	カバー パネル COVER, panel	1	
34	25592–42141	バック ブザー BACK BUZZER	1	Option
35	3956323	アン メータ AM-METER	1	Option
+	25592–42171	リード ワイヤ アン メータ LEAD WIRE, am-meter	1	Option
36	23652–42221	スイッチ ライテイング SWITCH, lighting	1	

Printed in Japan.

Fig. 22 エレクトリック ELECTRIC システム SYSTEM (EXA〔DS〕)

見出番号 Item No.	部品番号 Part No.	部品名称 Description	個数 Req'd	備考：適用号車 Remarks : Serial No.
37	22212–40042	スイッチ ターン シグナル SWITCH, turn signal	1	
38	23232–42072	スイッチ ストップ ランプ SWITCH, stop lamp	1	
+	55592–72051	ワイヤ ハーネス メータ パネル WIRE HARNESS, meter panel } See Fig. 31	1	
+	55592–72011	ワイヤ ハーネス キャビネット WIRE HARNESS, cabinet } See Fig. 31	1	
+	55592–72021	ワイヤ ハーネス エンジン WIRE HARNESS, engine R.H. } See Fig. 32	1	
+	55592–72031	ワイヤ ハーネス エンジン WIRE HARNESS, engine L.H. } See Fig. 32	1	
+	23652–42071	ワイヤ ハーネス ヘッド ガード WIRE HARNESS, head guard — See Fig. 26	2	
+	24352–42091	ワイヤ ハーネス マスト WIRE HARNESS, mast } See Fig. 26	2	~VM250 } (HL) Option
+	24352–42101	ワイヤ ハーネス マスト WIRE HARNESS, mast } See Fig. 26	2	VM270~ } (HL) Option
+	27732–42221	クランプ CLAMP	→	~VM250=4 VM270~=8 } (HL) Option
+	53652–72531	ケーブル バッテリ ディスコネクト スイッチ CABLE, battery ~ disconnect sw. } See Fig. 34	1	
+	55592–72041	ケーブル ディスコネクト スイッチ スタータ CABLE, disconnect sw ~ starter } See Fig. 34	1	
+	25592–42091	ケーブル バッテリ CABLE — battery } See Fig. 34	1	
+	23452–43291	ボルト BOLT	1	
+	02000–00006	ワッシャ WASHER	1	
+	25592–42121	リード ワイヤ フューエル センディング ユニット LEAD WIRE, fuel sending unit	1	
+	25592–42081	リンク ワイヤ ヒュージブル LINK WIRE, fusible — See Fig. 26	1	
39	23652–42371	クリップ コード CLIP, cord	2	
40	04920–12006	チューブ ビニール TUBE, vinyl	2	
41	27042–42292	バンド BAND	→	Clutch type=2 Tor-con type=3
+	22252–42121	グロメット GROMMET	2	
+	53652–72681	キャップ CAP	1	
+	53652–72581	ワイヤ ハーネス ライティング WIRE HARNESS, lighting sw. — See Fig. 33	1	
42	53652–72751	カバー ディスコネクト スイッチ COVER, disconnect sw.	1	
43	53652–72761	スイッチ ディスコネクト SWITCH, disconnect	1	
44	53252–72232	ブラケット ディスコネクト スイッチ BRACKET, disconnect sw.	1	
45	01100–08016	ボルト BOLT	2	
46	02010–00008	ワッシャ ロック WASHER, lock	2	
47	20117–10081	スペーサ SPACER	4	

Fig. 22 ELECTRIC (エレクトリック) SYSTEM (システム) (EXA〔DS〕)

見出番号 Item No.	部品番号 Part No.	部品名称 Description	個数 Req'd	備考：適用号車 Remarks : Serial No.
48	53252–72591	スペーサ SPACER	2	
+	53252–72091	プロテクタ フユーエル メータ PROTECTOR, fuel meter	3	
+	53252–72101	プロテクタ スイッチ PROTECTOR, IG switch	1	
+	53252–72201	プロテクタ ライティング PROTECTOR, lighting sw	1	
+	53652–72551	プロテクタ コントロール レジスタンス PROTECTOR, control resistance	1	
		オプション (Option)		
49	23659–30101	リヤー コンビネーション ランプ REAR COMBINATION LAMP ASS'Y. (Inc. 49-1 ~ 49-4)	2	
49-1	23659–32011	バルブ BULB 12V, 23/8W	2	
49-2	23659–32021	バルブ BULB 12V/10W	2	
49-3	23659–32051	レンズ LENS	2	
49-4	01030–04055	スクリュ SCREW	4	
+	55593–52091	ワイヤ ハーネス ワーニング ブザー WIRE HARNESS, warning buzzer -- See Fig.33	1	(POB)(POB/PC) (PS/POB) } Option

EXA: for AMERICA & CANADA
TUE: Tailpipe Upside Exhaust system
HL: Head Lamp, Mast mount
POB: Power Brake
POB/PC : Power Brake & Power Clutch
PS/POB : Orbitrol & Power Brake

Printed in Japan.

Fig. 22-1 エレクトリック システム ELECTRIC SYSTEM

FD20Z2, [EXK]

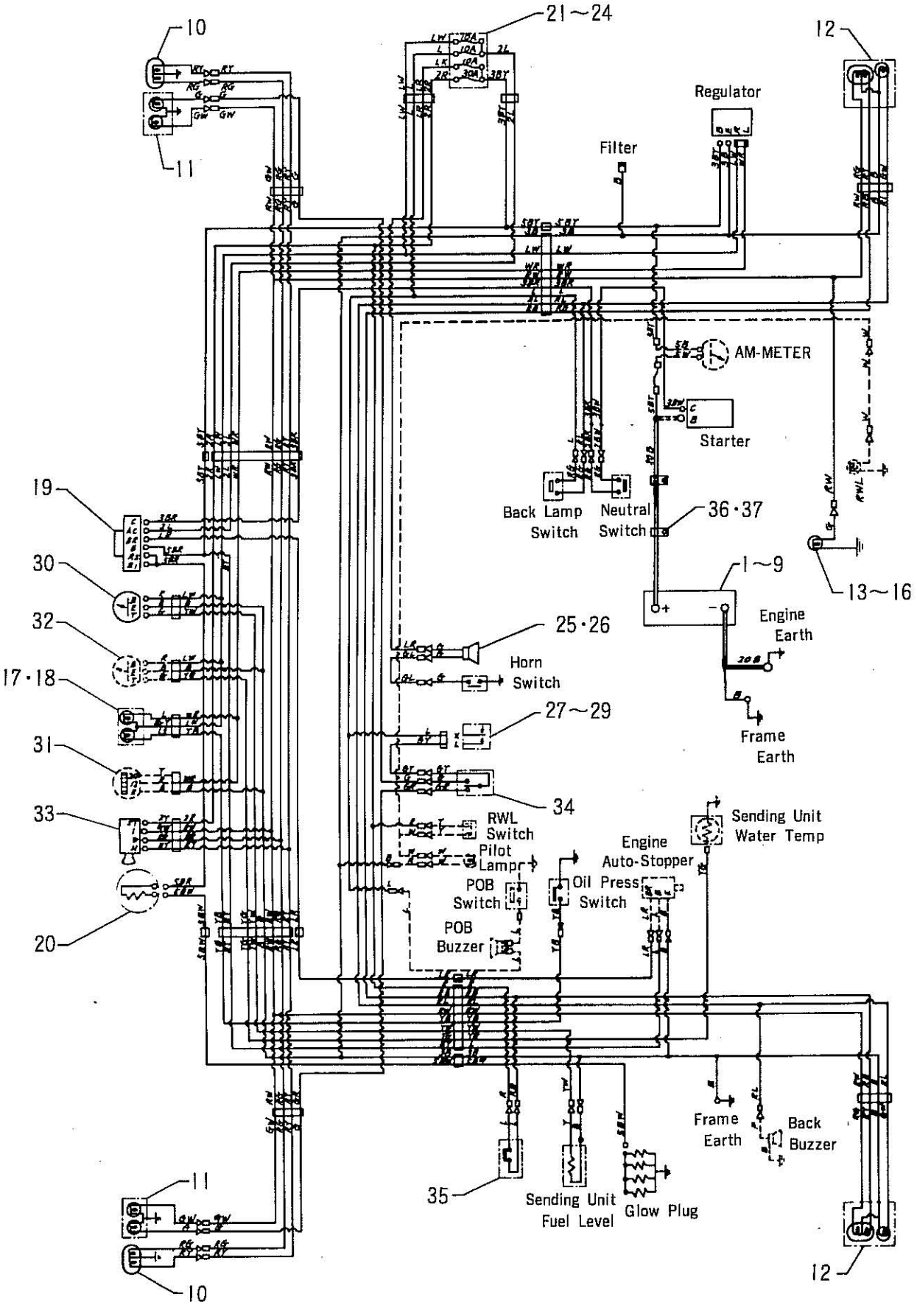

Printed in Japan.

Fig. 22-1 エレクトリック ELECTRIC システム SYSTEM

見出番号 Item No.	部品番号 Part No.	部品名称 Description	個数 Req'd	備考：適用号車 Remarks : Serial No.
1	05020–10003	バッテリ BATTERY N100-12	1	
2	23652–43001	ケース バッテリ CASE, battery	1	
3	01100–08012	ボルト BOLT	2	
4	02010–00008	ワッシャ ロック WASHER, lock	2	
5	23652–42031	ホルダ バッテリ HOLDER, battery	1	
6	23652–42041	ボルト アンカ BOLT, anchor	2	
7	23452–42181	ワッシャ WASHER	2	
8	01420–00006	ナット ウイング NUT, wing	2	
9	02010–00006	ワッシャ ロック WASHER, lock	2	
10	22112–40902	ヘッド ランプ HEAD LAMP ASS'Y. (Inc. 10–1, 10–2)	2	
10-1	22112–40171	バルブ BULB 12V 35/35W	2	
10-2	22192–42401	レンズ LENS	2	
11	23652–42301	フロント コンビネーション ランプ FRONT COMBINATION LAMP ASS'Y. (Inc. 11–1~11–4)	2	
11-1	23652–42321	バルブ BULB 12V/23W	2	
11-2	23652–42331	バルブ BULB 12V/5W	2	
11-3	23652–44041	レンズ LENS	2	
11-4	23652–44051	レンズ LENS	2	
12	23659–30101	リヤー コンビネーション ランプ REAR COMBINATION LAMP ASS'Y. (Inc. 12–1~12–4)	2	
12-1	23659–32011	バルブ BULB 12V 23/8W	2	
12-2	23659–32021	バルブ BULB 12V/10W	2	
12-3	23659–32051	レンズ LENS	2	
12-4	01030–04055	スクリュ SCREW	4	
13	22132–40202	ライセンス ランプ LICENSE LAMP ASS'Y. (Inc. 13–1, 13–2)	1	
13-1	22132–40041	バルブ BULB 12V/10W	1	
13-2	22192–42411	レンズ LENS	1	
14	22116–40115	ブラケット ナンバー プレート BRACKET, number plate	1	
15	22256–42001	リベット RIVET	2	
16	25302–42251	リベット RIVET	2	

Fig. 22-1 エレクトリック システム ELECTRIC SYSTEM

見出番号 Item No.	部品番号 Part No.	部品名称 Description	個数 Req'd	備考：適用号車 Remarks : Serial No.
17	23302–42301	パイロット ランプ PILOT LAMP ASS'Y. (Inc. –)	1	
–	23302–42311	バルブ BULB 12V/3.4W	1	
18	25592–42161	スクリュー SCREW	2	
19	24352–42521	スイッチ スタータ SWITCH, starter	1	
20	10040–00640	コントロール レジスタンス CONTROL RESISTANCE	1	
21	25592–42011	フューズ ボックス FUSE BOX	1	
–	23642–40831	フューズ FUSE 30A	2	
–	23642–40841	フューズ FUSE 10A	4	
22	01100–04016	ボルト BOLT	2	
23	01400–00004	ナット NUT	2	
24	02000–00004	ワッシャ WASHER	2	
25	20712–40273	ホーン HORN	1	
26	01100–06010	ボルト BOLT	2	
27	22112–40052	フラッシャ ユニット FLASHER UNIT	1	
28	01100–05010	ボルト BOLT	1	
29	02010–00005	ワッシャ ロック WASHER, lock	1	
30	25592–42021	フューエル メータ FUEL-METER	1	
+	24356–42002	カバー パネル COVER, panel	1	
+	24356–43111	カバー パネル COVER, panel A	1	
+	24356–43121	カバー パネル COVER, panel B	1	
31	24352–42031	アワー メーター HOUR-METER	1	
32	25592–42111	ウオータ テンプ メータ WATER TEMP. METER	1	
+	23652–44001	センディング ユニット SENDING UNIT	1	
33	23652–42221	スイッチ ライテイング SWITCH, lighting	1	
34	22212–40042	スイッチ ターン シグナル SWITCH, turn signal	1	
35	23232–42072	スイッチ ストップ ランプ SWITCH, stop lamp	1	
+	25592–42031	ワイヤ ハーネス メータ パネル WIRE HARNESS, meter panel	1	See Fig.27
+	25592–42041	ワイヤ ハーネス キャビネット WIRE HARNESS, cabinet	1	See Fig.27
+	25592–42051	ワイヤ ハーネス エンジン WIRE HARNESS, engine R.H. — See Fig.28	1	

Fig. 22-1 ELECTRIC SYSTEM (エレクトリック システム)

見出番号 Item No.	部品番号 Part No.	部品名称 Description	個数 Req'd	備考：適用号車 Remarks : Serial No.
+	25592–42061	ワイヤ ハーネス エンジン WIRE HARNESS, engine L.H. — See Fig. 28	1	
+	23652–42071	ワイヤ ハーネス ヘツド ガード WIRE HARNESS, head guard — See Fig. 26	2	
+	25592–42071	ケーブル バツテリ CABLE +, battery } See Fig.34	1	
+	25592–42091	ケーブル バツテリ CABLE −, battery } See Fig.34	1	
+	23452–43291	ボルト BOLT	1	
+	02000–00006	ワツシヤ WASHER	1	
+	25592–42121	リード ワイヤ フユーエル センデイング LEAD WIRE, fuel sending unit	1	
+	25592–42081	リンク ワイヤ フユージブル LINK WIRE, fusible — See Fig.26	1	
36	23652–42371	クリツプ CLIP	3	
37	04920–12006	チユーブ ビニール TUBE, vinyl	3	
+	27042–42292	バンド BAND	3	
+	22252–42121	グロメツト GROMMET	1	

NOTE

Fig. 23 REAR (リヤー) WORKING (ワーキング) LIGHT (ライト) & HEAD (ヘッド) LAMP (ランプ) BRACKET (ブラケット)

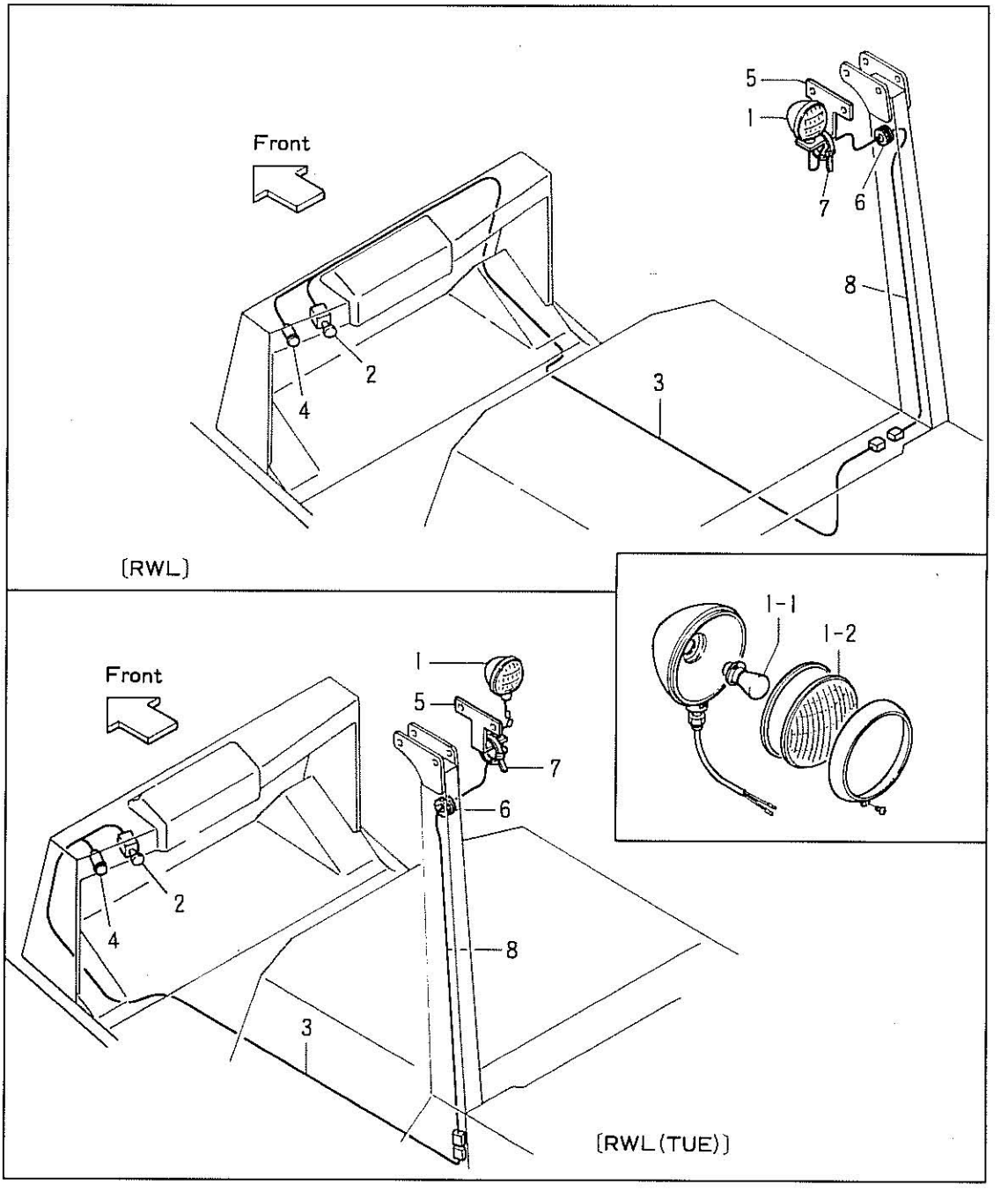

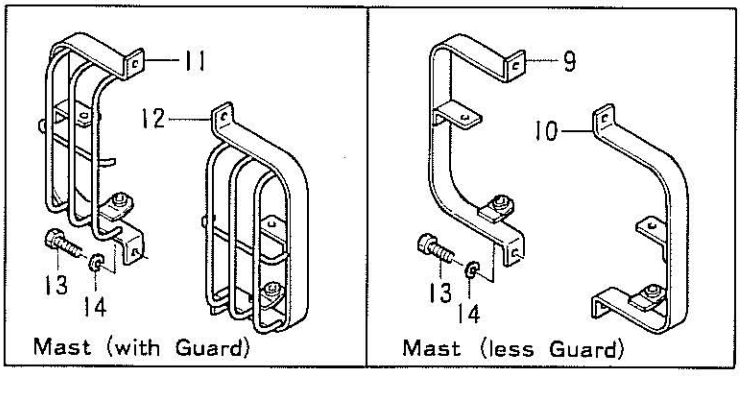

Printed in Japan.

Fig. 23 REAR WORKING LIGHT & HEAD LAMP BRACKET

見出番号 Item No.	部品番号 Part No.	部品名称 Description	個数 Req'd	備考：適用号車 Remarks : Serial No.
		(RWL), (RWL [TUE])		
1	22112–40902	WORKING LAMP (Inc. 1-1, 1-2)	1	
1-1	22112–40171	BULB	1	
1-2	22192–42401	LENS	1	
2	22672–42501	SWITCH, working lamp	1	
3	25592–42131	WIRE HARNESS, See Fig. 33	1	
4	23652–43071	PILOT LAMP (Inc.–)	1	
–	23652–43081	BULB 18V	1	
5	23652–42201	BRACKET, working lamp	1	
6	22252–42121	GROMMET	1	
7	27042–42292	BAND	1	
8	23652–42251	LEAD WIRE, See Fig. 33	1	
		(HL)		
9	22672–42101	BRACKET R.H. mast	1	less Guard
10	22672–42111	BRACKET L.H. mast	1	less Guard
11	22672–42141	BRACKET R.H. mast	1	with Guard
12	22672–42151	BRACKET L.H. mast	1	with Guard
13	01100–10020	BOLT	4	
14	02010–00010	WASHER, lock	4	
		RWL: Rear Working Light RWL(TUE): Rear Working Light for Tail pipe Upside Exhaust system HL: Head Lamp Bracket, Mast mount		

NOTE

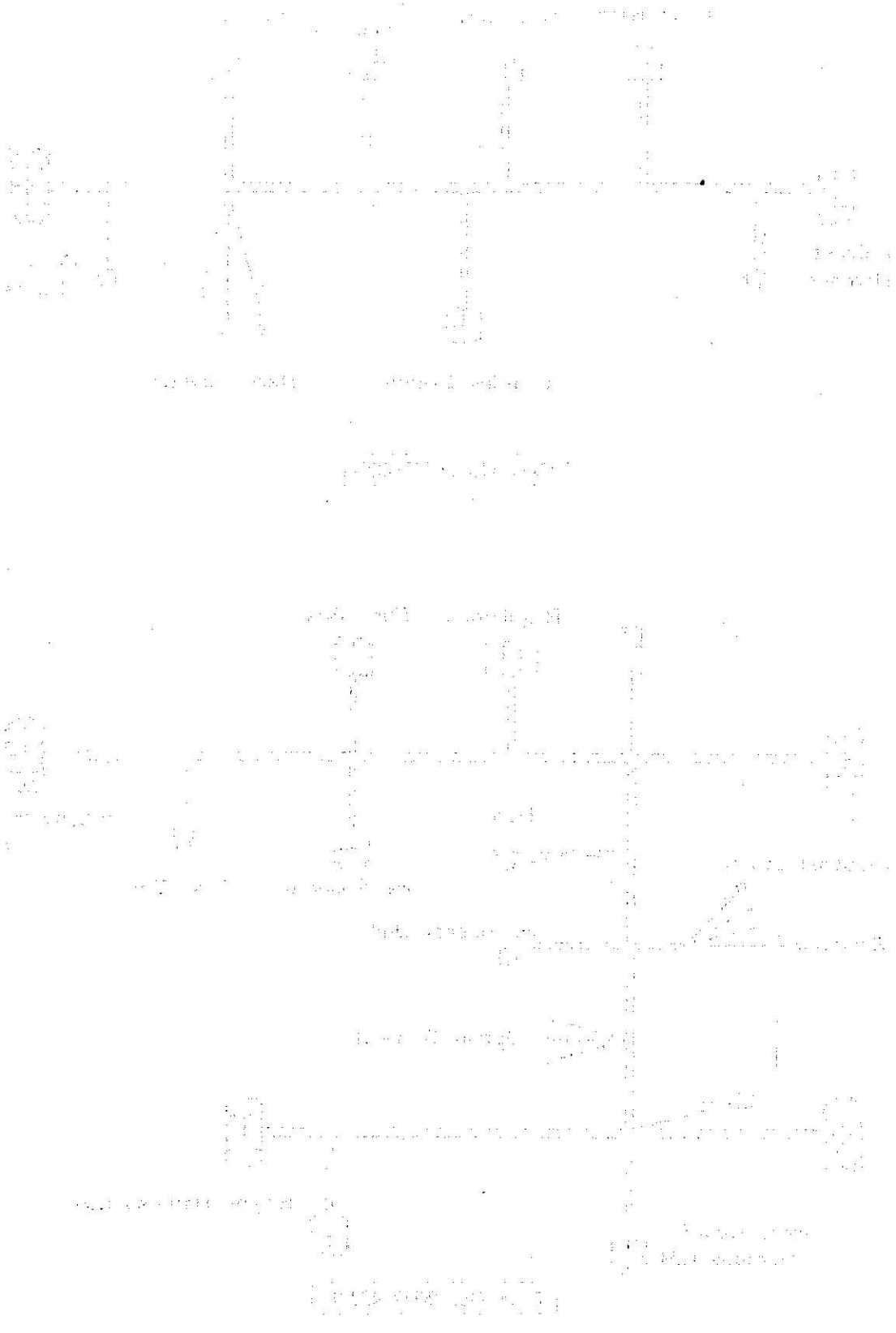

Fig. 24 WIRE (ワイヤ) HARNESS (ハーネス)

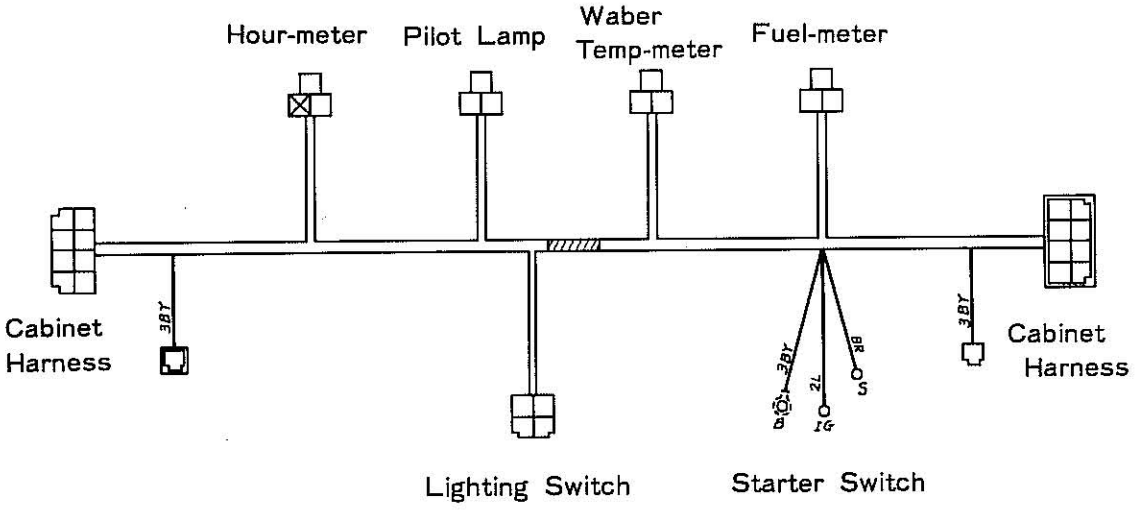

Part No. 25532-42011

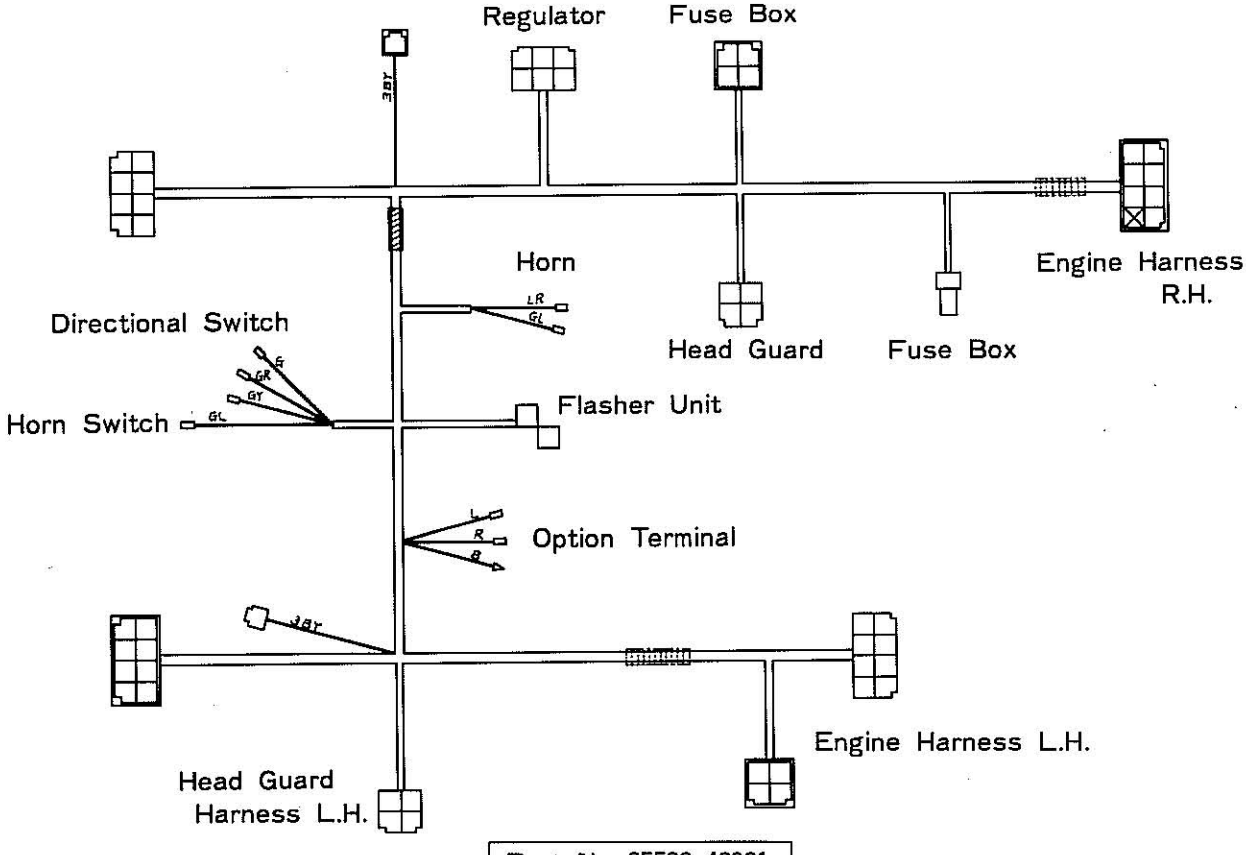

Part No. 25532-42021

Printed in Japan.

Fig. 25 WIRE (ワイヤ) HARNESS (ハーネス)

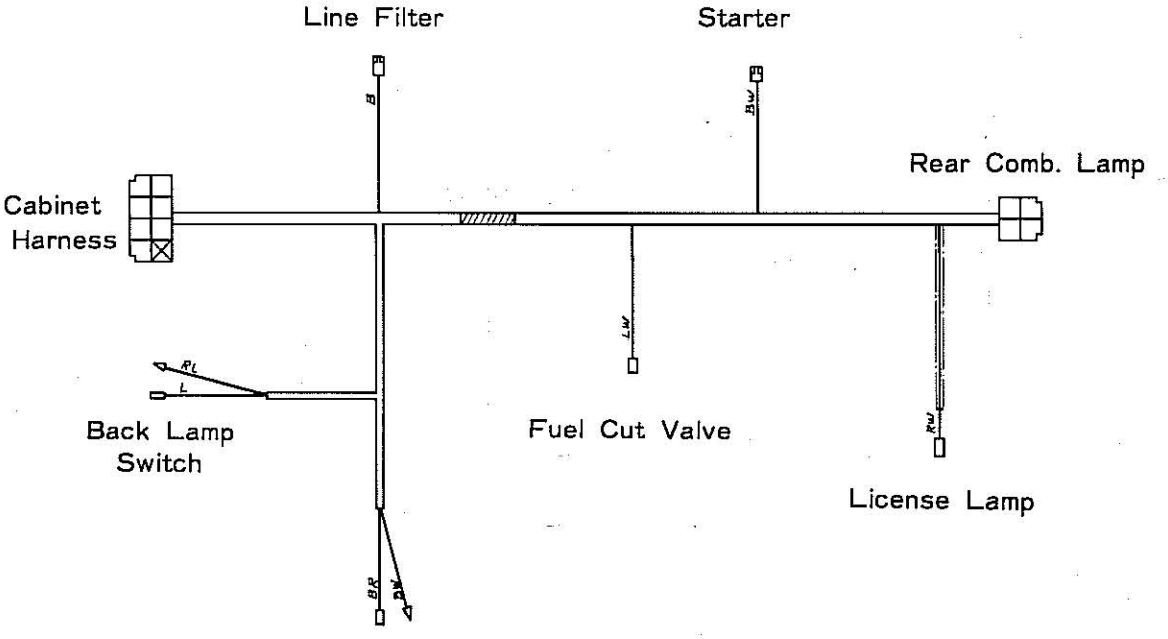

Part No. 25532-42031

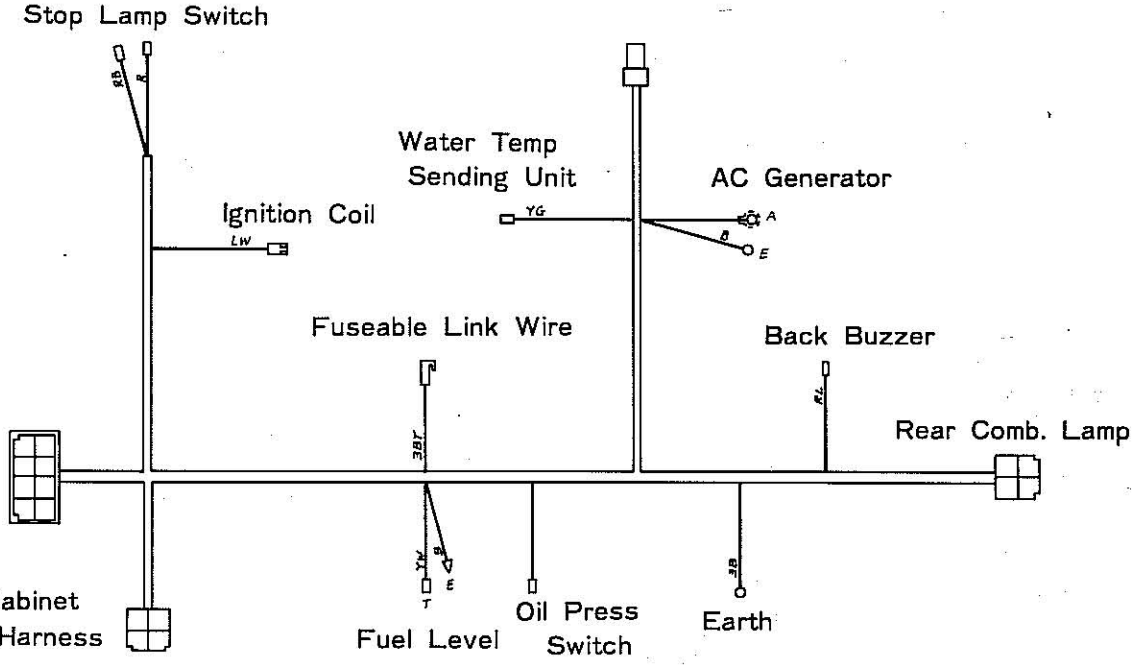

Part No. 25532-42041

Fig. 26 WIRE HARNESS & LEAD WIRE
ワイヤ ハーネス リード ワイヤ

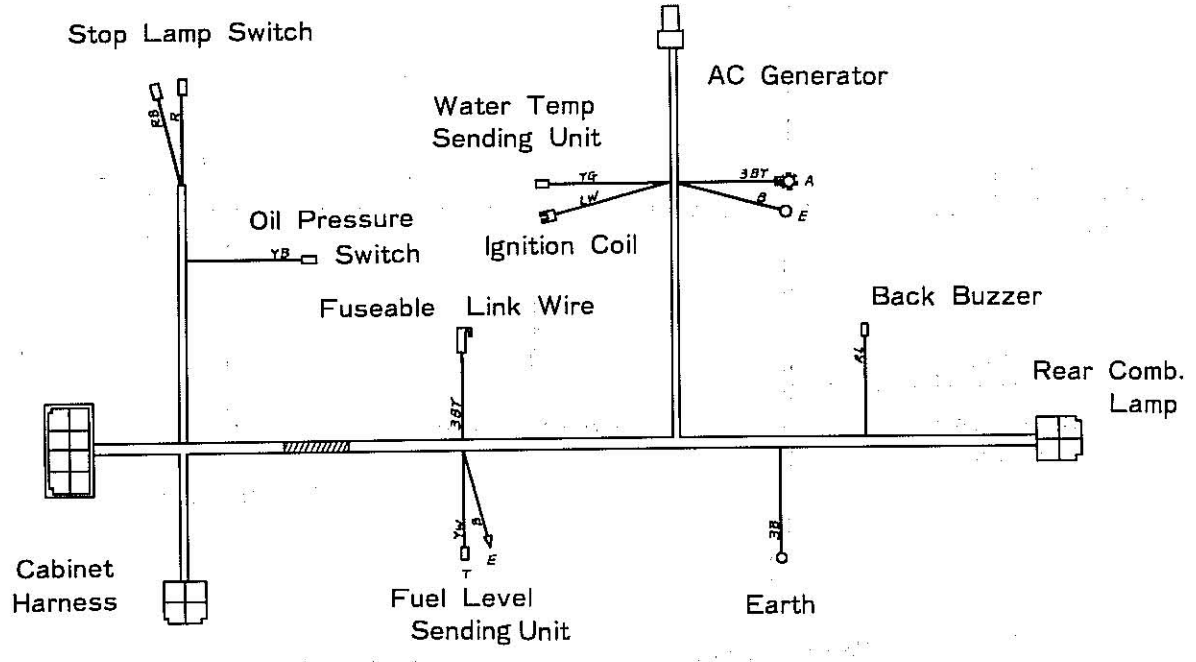

Part No. 25652-42001

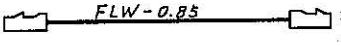

Part No. 25592-42081

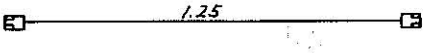

Part No. 23072-42011
Lead Wire

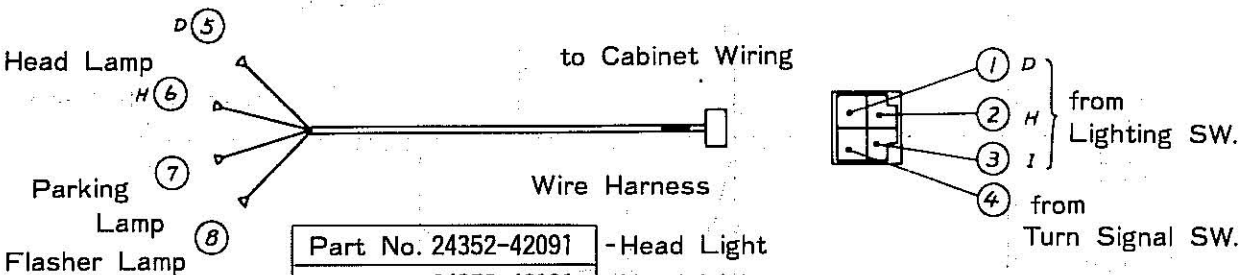

Part No. 24352-42091	-Head Light
Part No. 24352-42101	-Head Light
Part No. 23652-42071	-Head Guard

Printed in Japan.

Fig. 27 WIRE HARNESS (ワイヤ ハーネス)

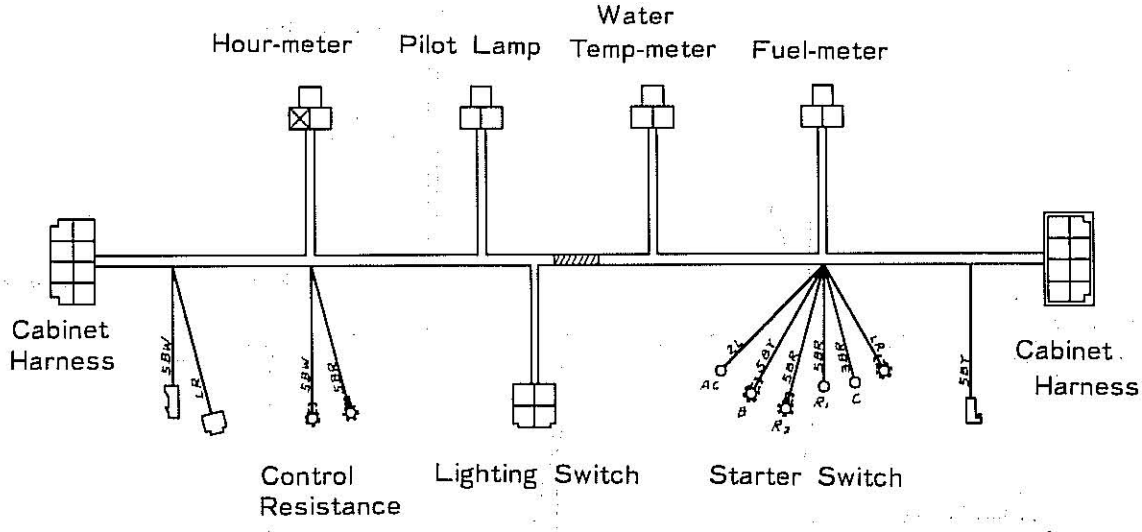

Part No. 25592-42031

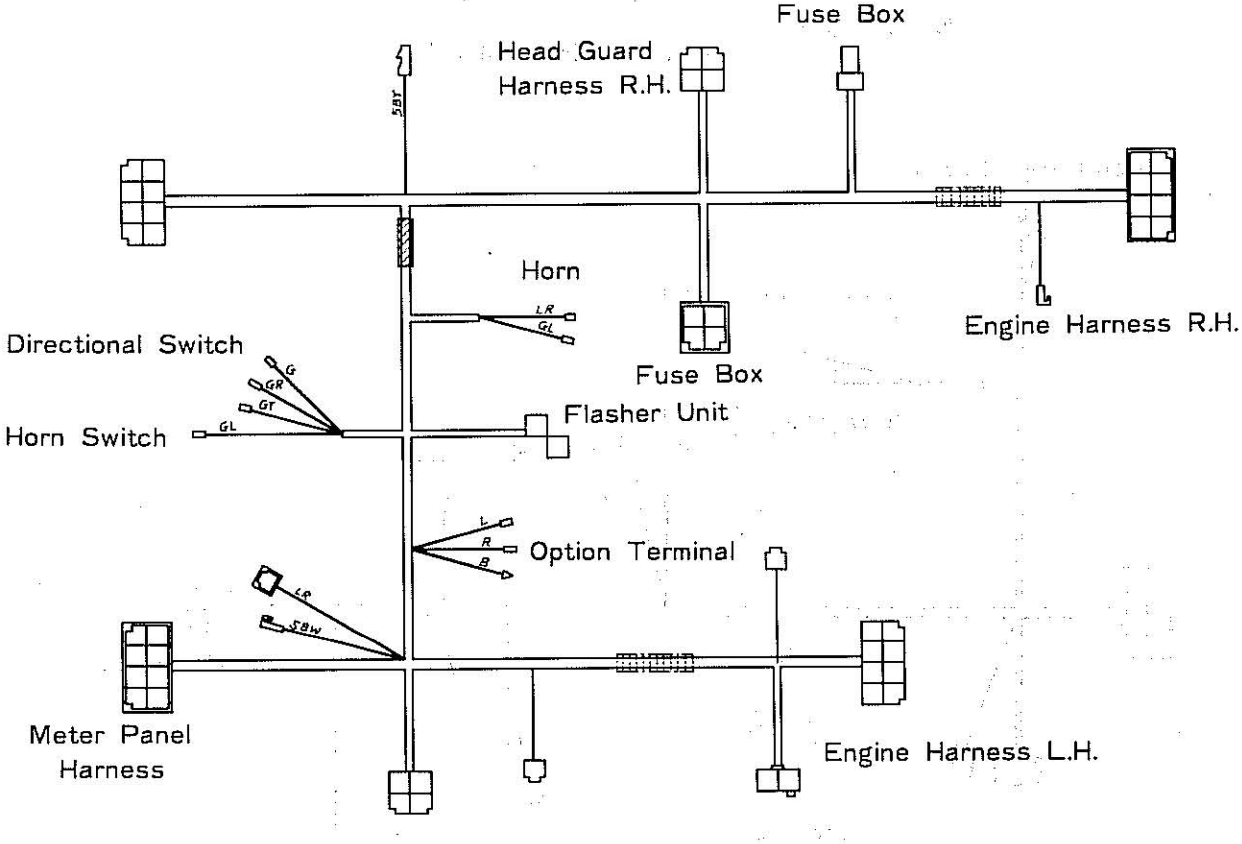

Part No. 25592-42041

Fig. 28 WIRE (ワイヤ) HARNESS (ハーネス)

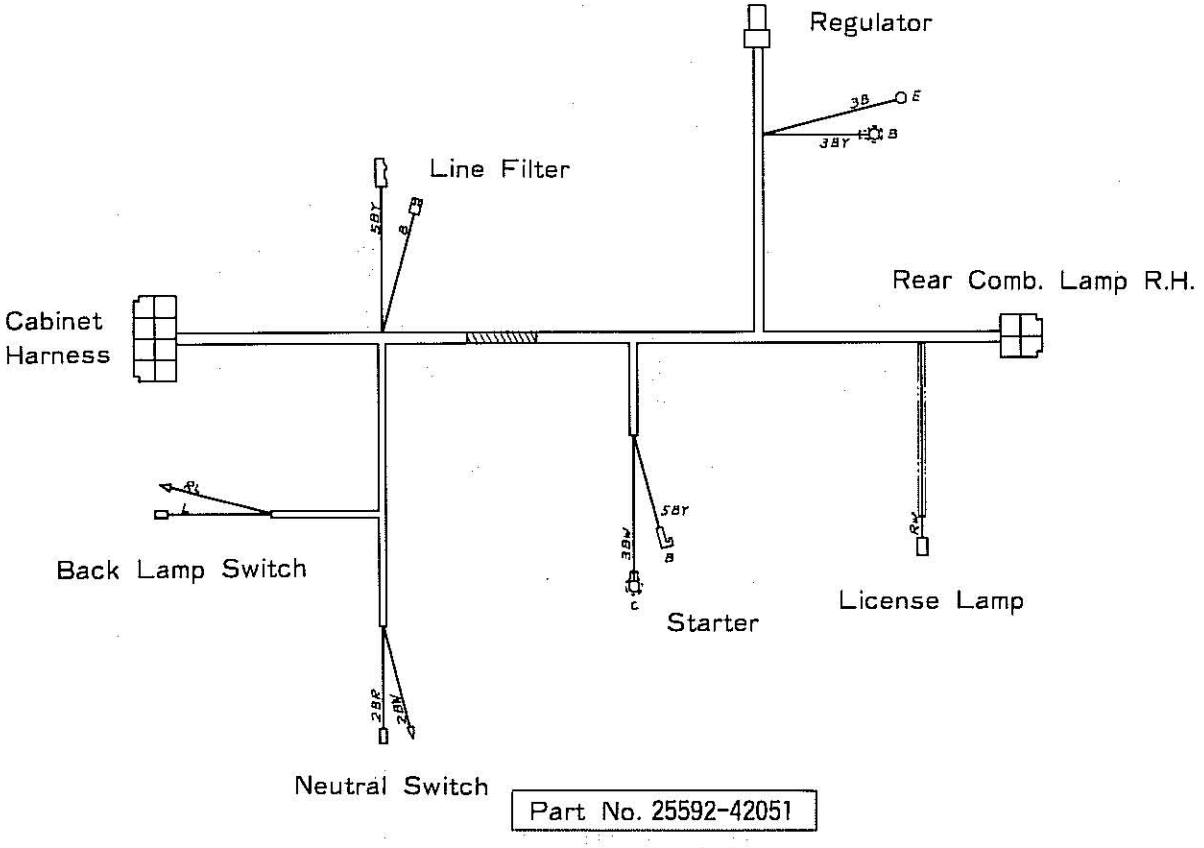

Part No. 25592-42051

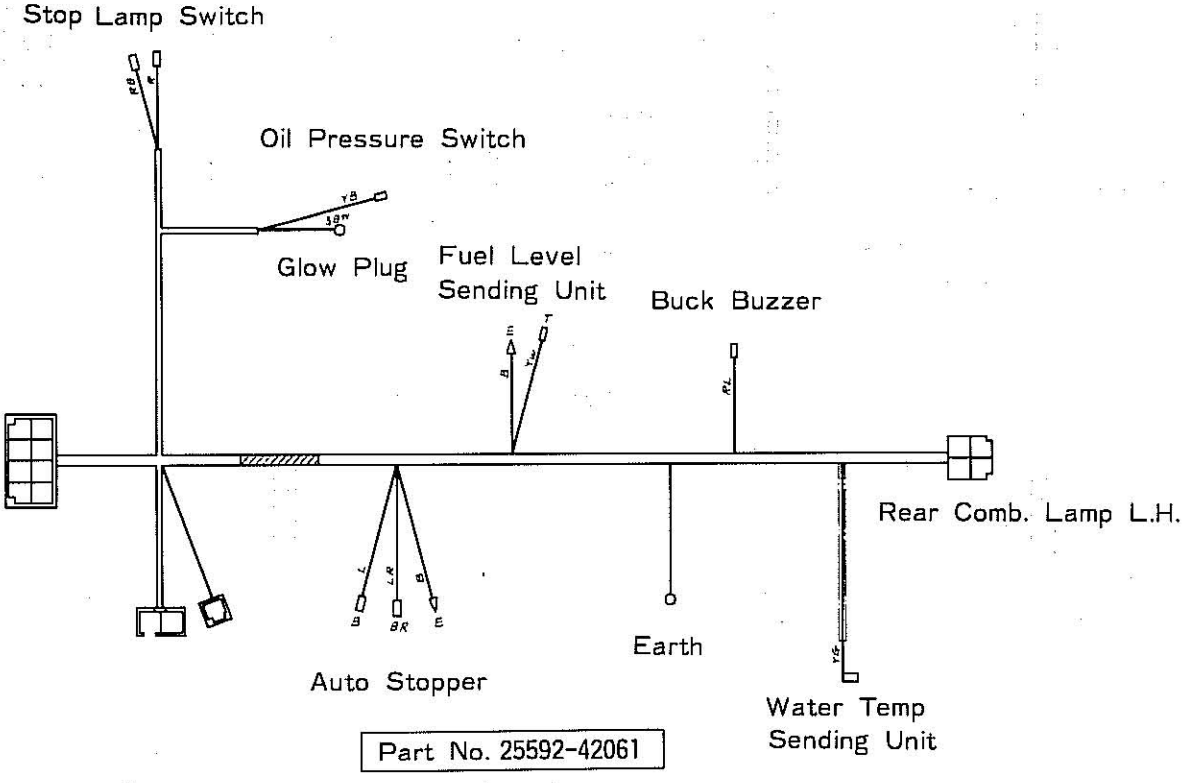

Part No. 25592-42061

Printed in Japan.

Fig. 29 WIRE (ワイヤ) HARNESS (ハーネス)

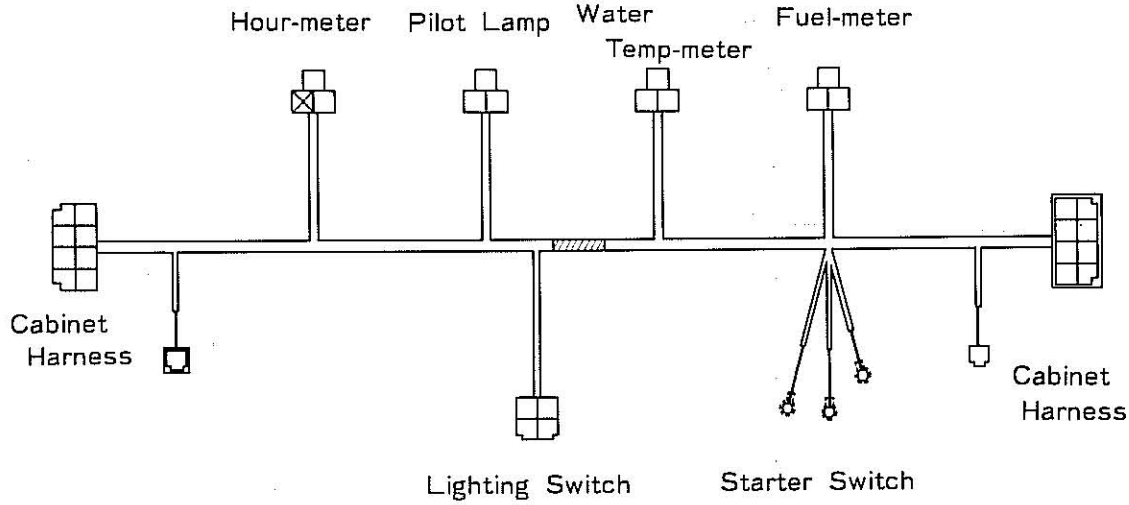

Part No. 55532-72001

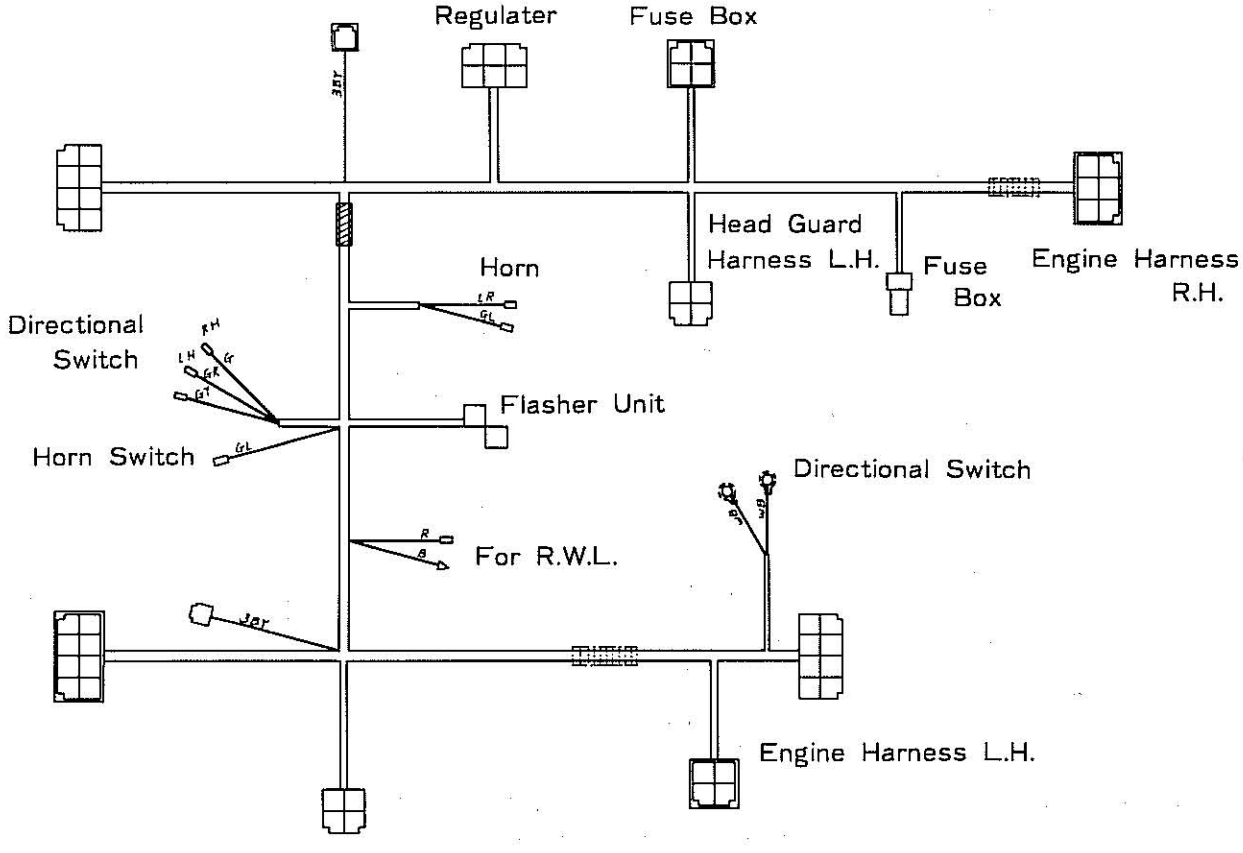

Part No. 55532-72011

Fig. 30 WIRE (ワイヤ) HARNESS (ハーネス)

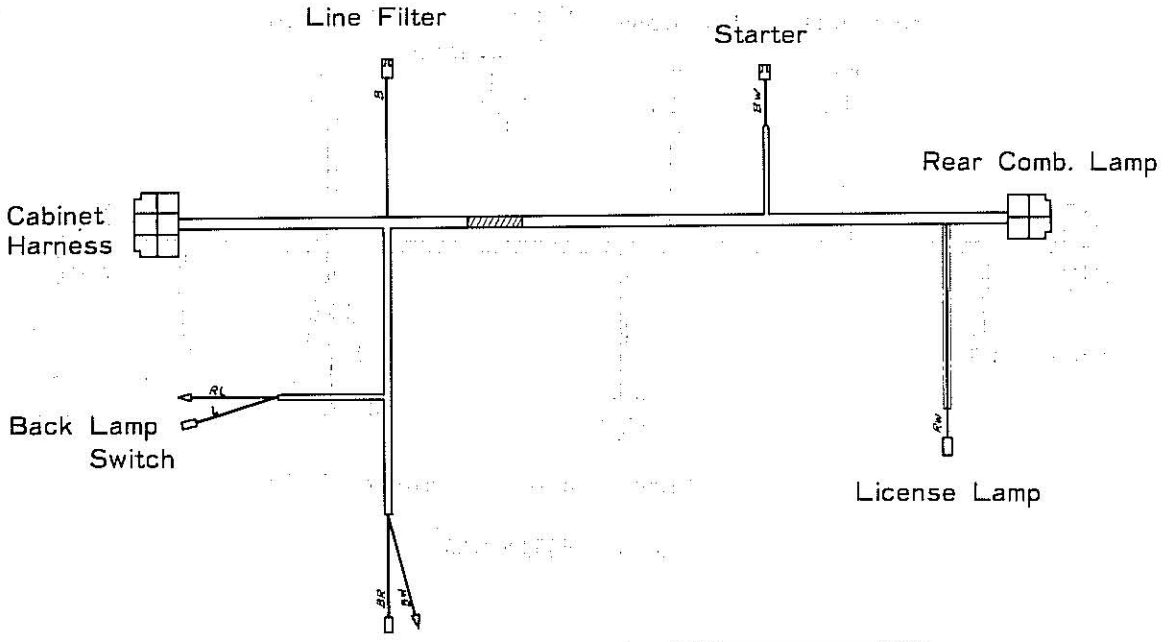

Part No. 55532-72021

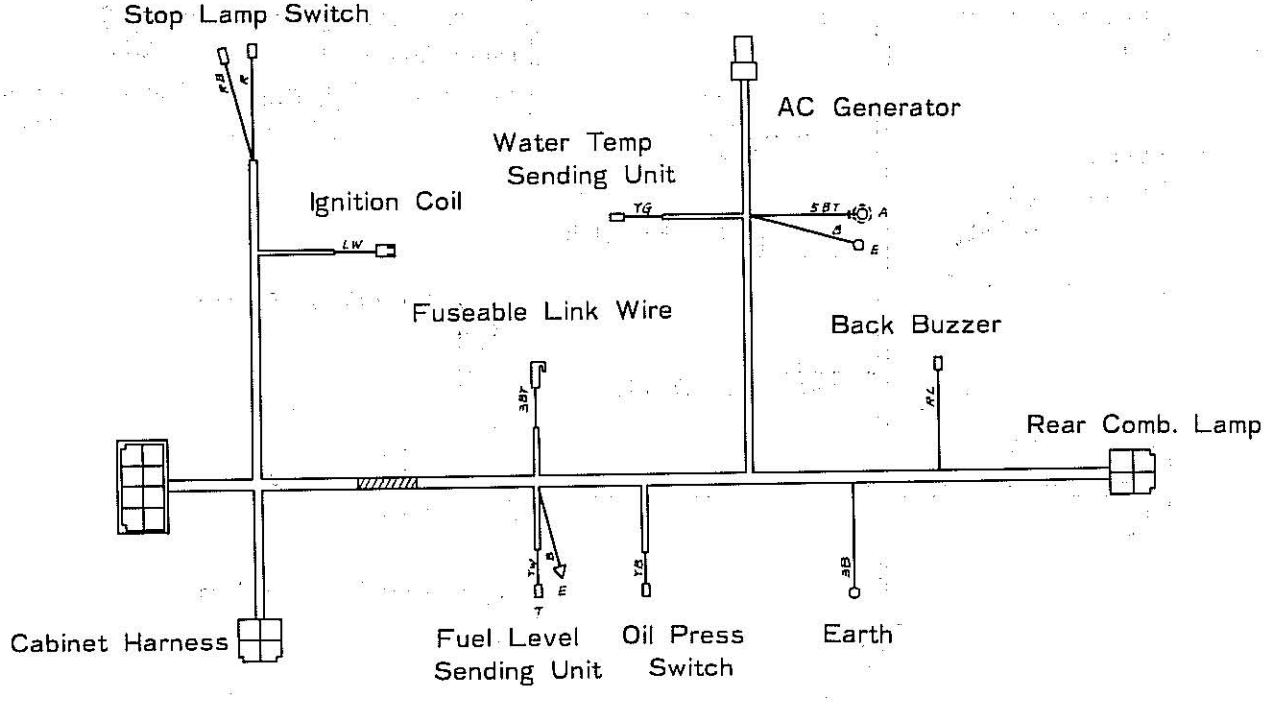

Part No. 55532-72031

Printed in Japan.

Fig. 31 WIRE HARNESS (ワイヤ ハーネス)

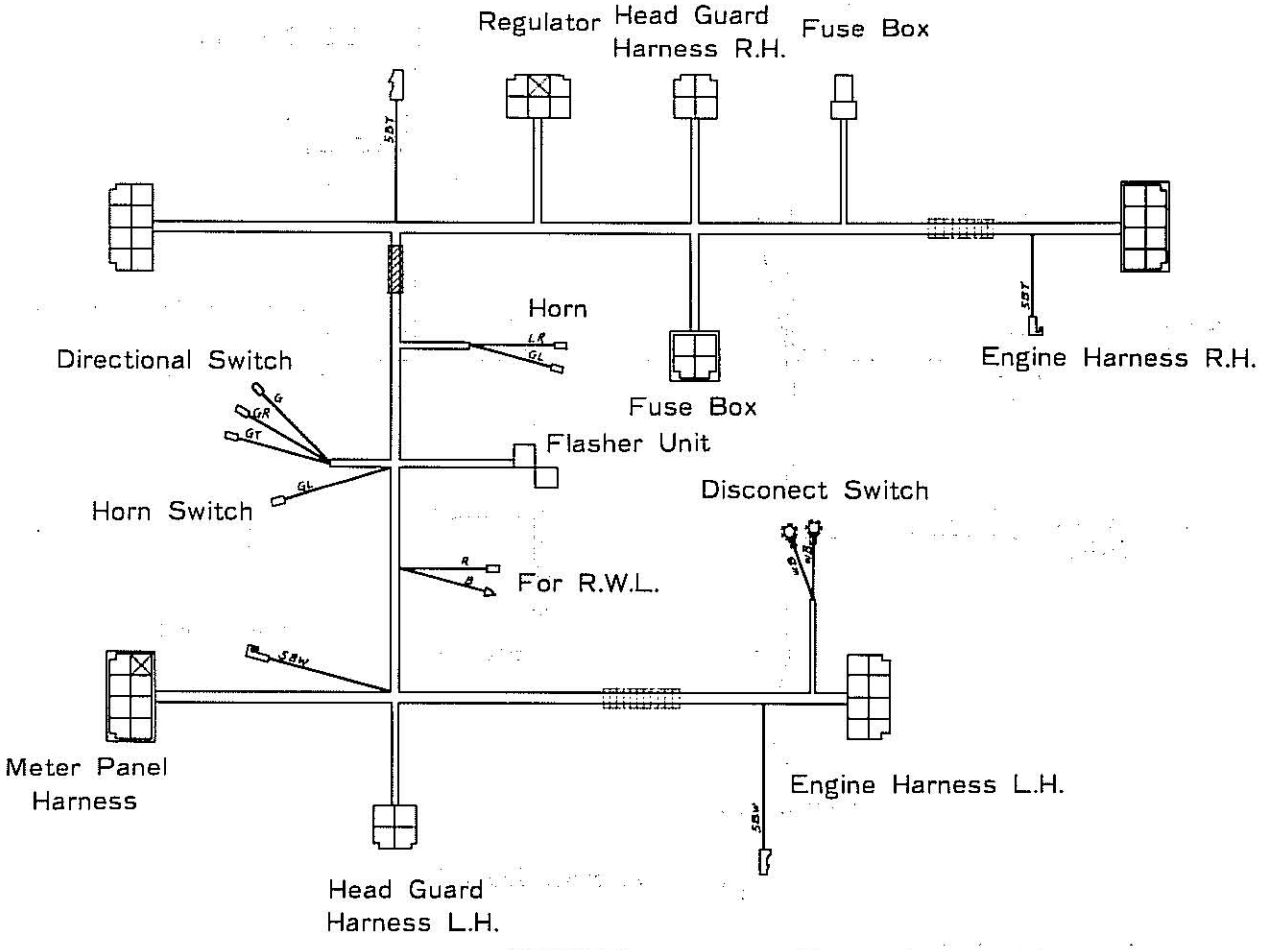

Part No. 55592-72011

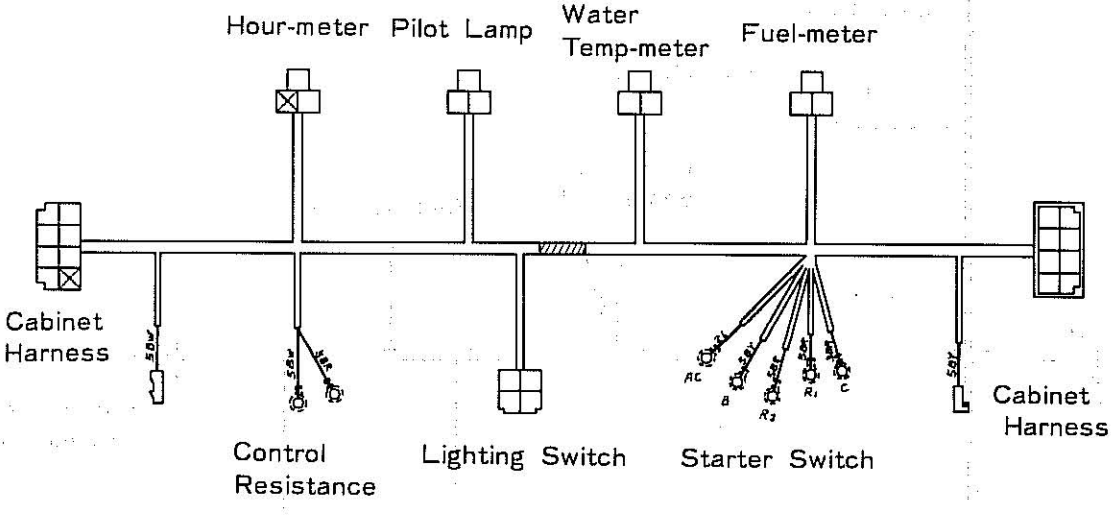

Part No. 55592-72051

Fig. 32 WIRE (ワイヤ) HARNESS (ハーネス)

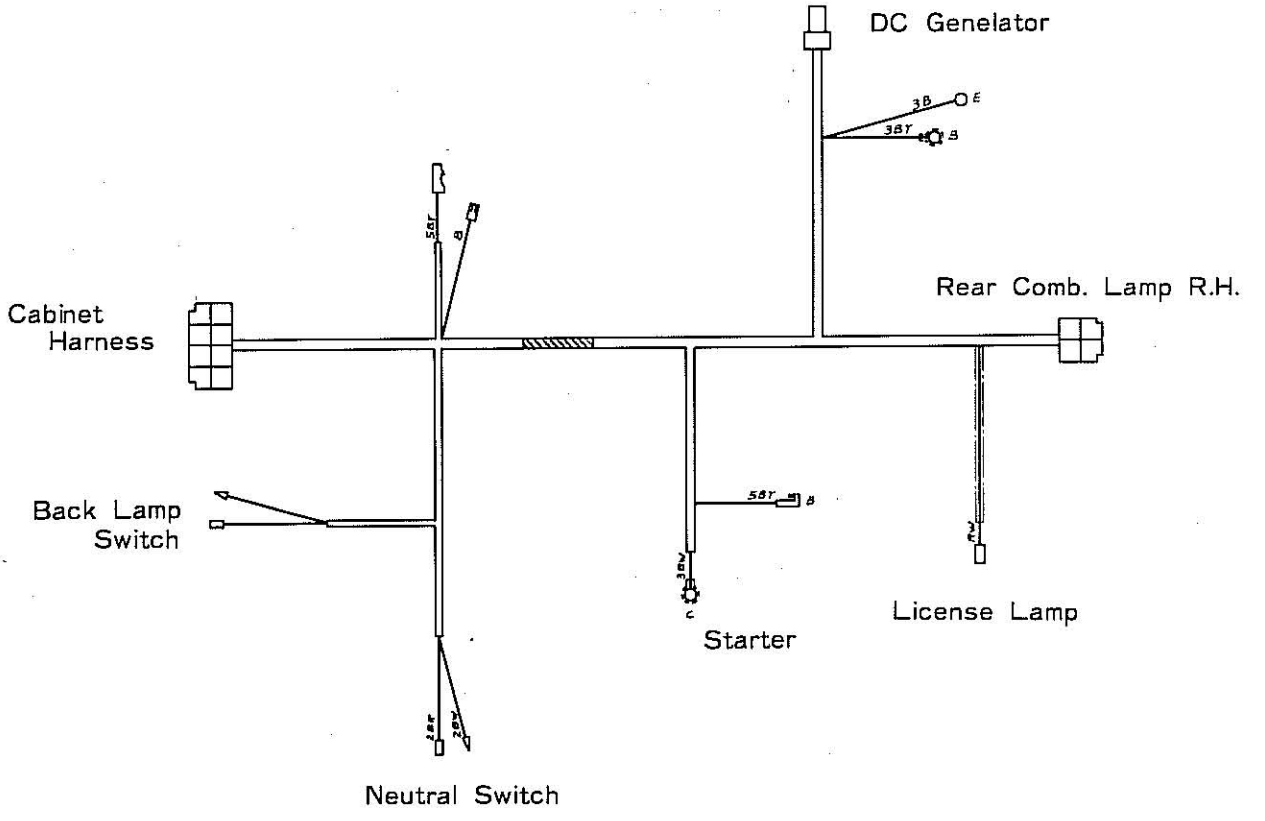

Part No. 55592-72021

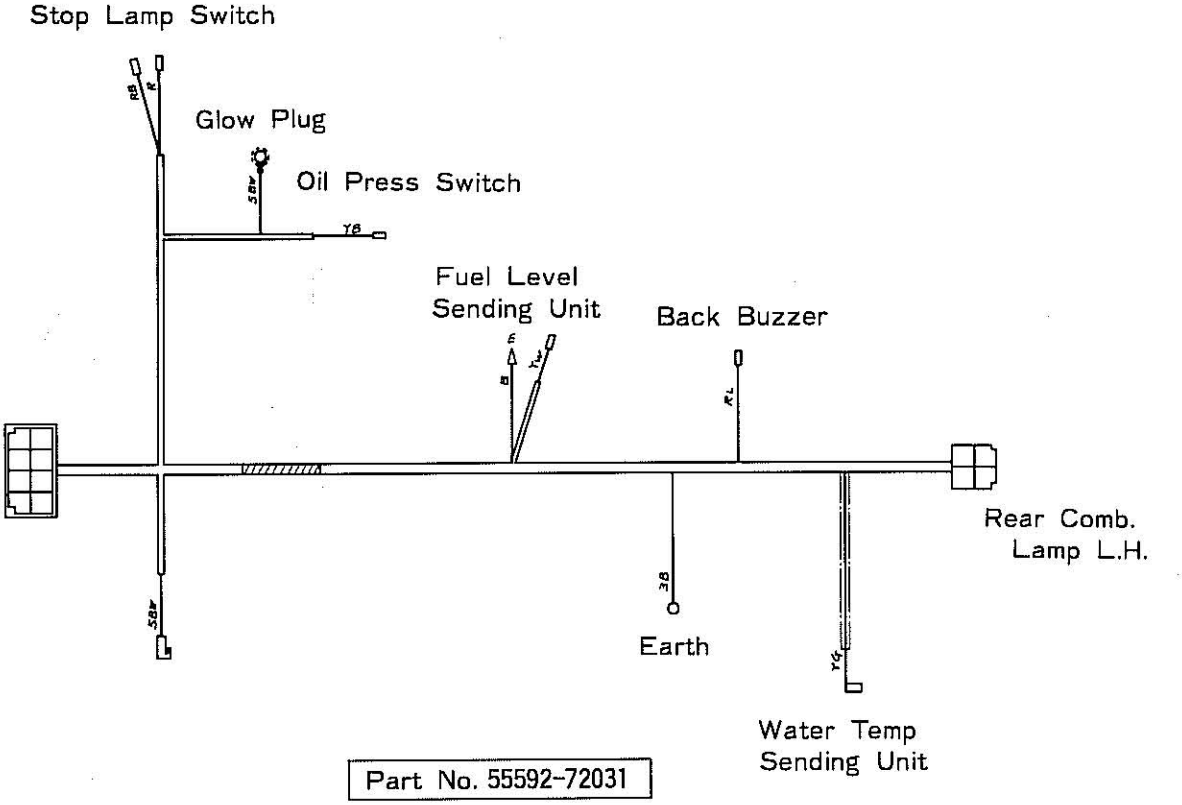

Part No. 55592-72031

Printed in Japan.

Fig. 33 WIRE HARNESS & LEAD WIRE

Part No. 55592-72001

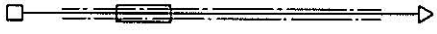

Part No. 55590-82201

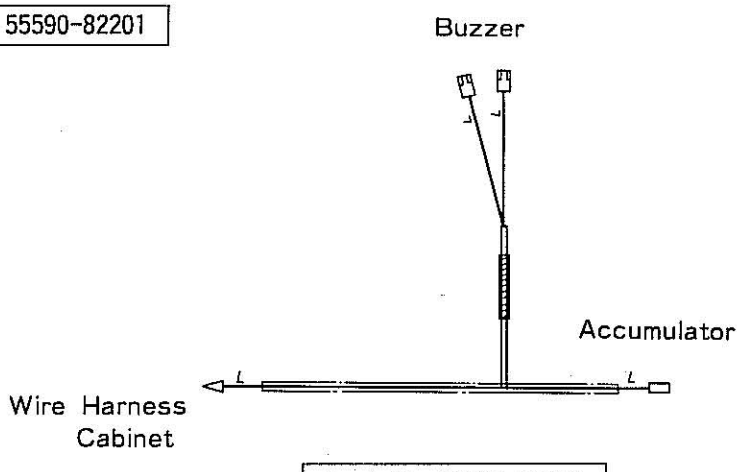

Part No. 55593-52091

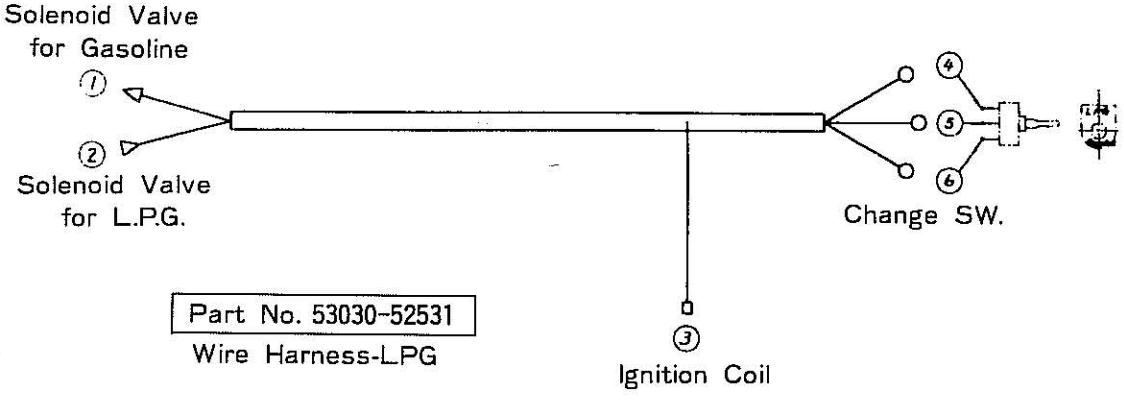

Part No. 53030-52531
Wire Harness-LPG

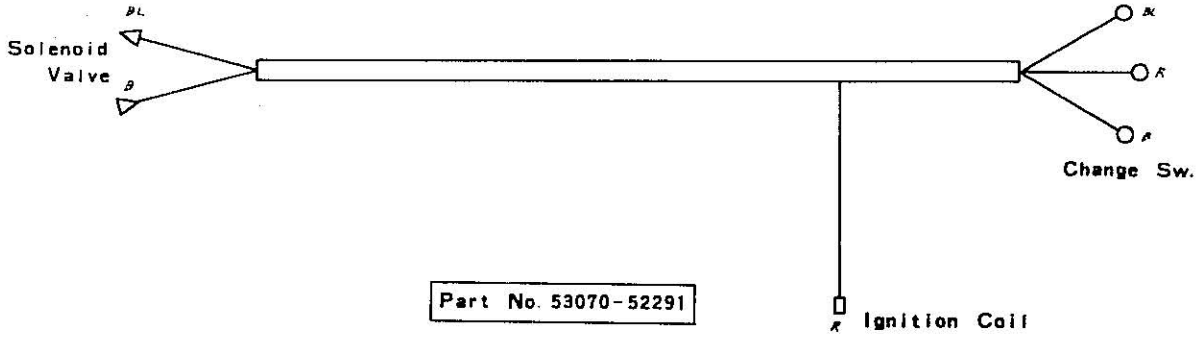

Part No. 53070-52291

Fig. 33 WIRE (ワイヤ) HARNESS (ハーネス) & LEAD (リード) WIRE (ワイヤ)

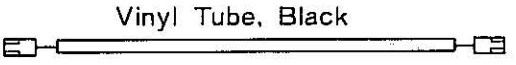

Part No. 53032-72531

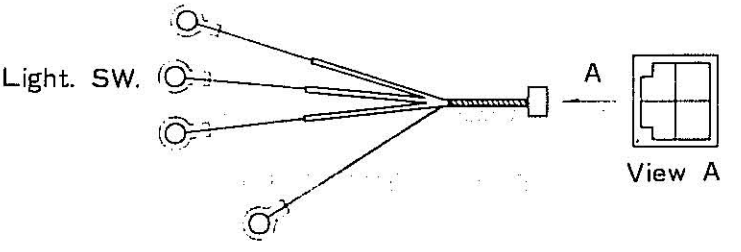

Part No. 53652-72581

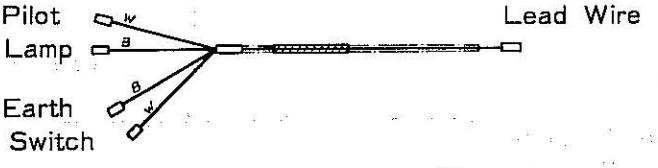

Part No. 25592-42131

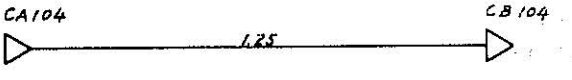

Part No. 23652-42251
Lead Wire-Working Lamp

Printed in Japan.

Fig. 34 CABLE (ケーブル)

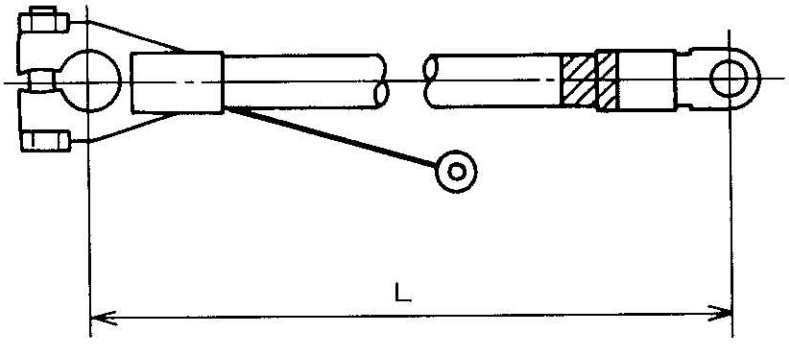

Fig. No.	Part No.	Part Name	L
19	25532-42061	CABLE ⊕	1350
19	25592-42091	CABLE ⊖	950

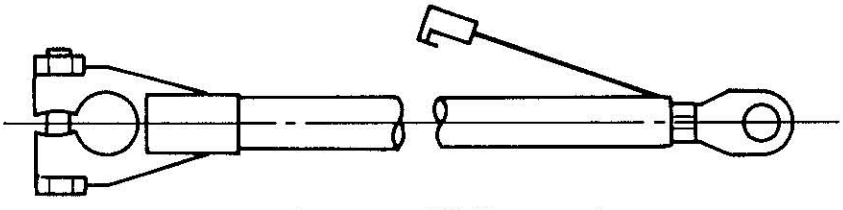

Part No. 25592-42071

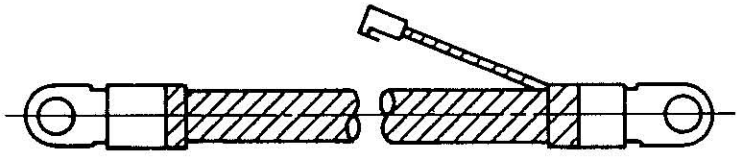

Part No. 55592-72041

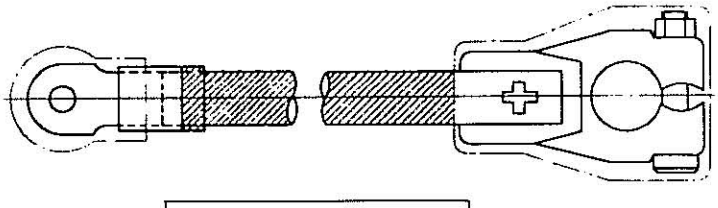

Part No. 53652-72531

NOTE

Fig. 35 DRIVE (ドライブ) AXLE (アクスル)

FG20N2～FD25Z12

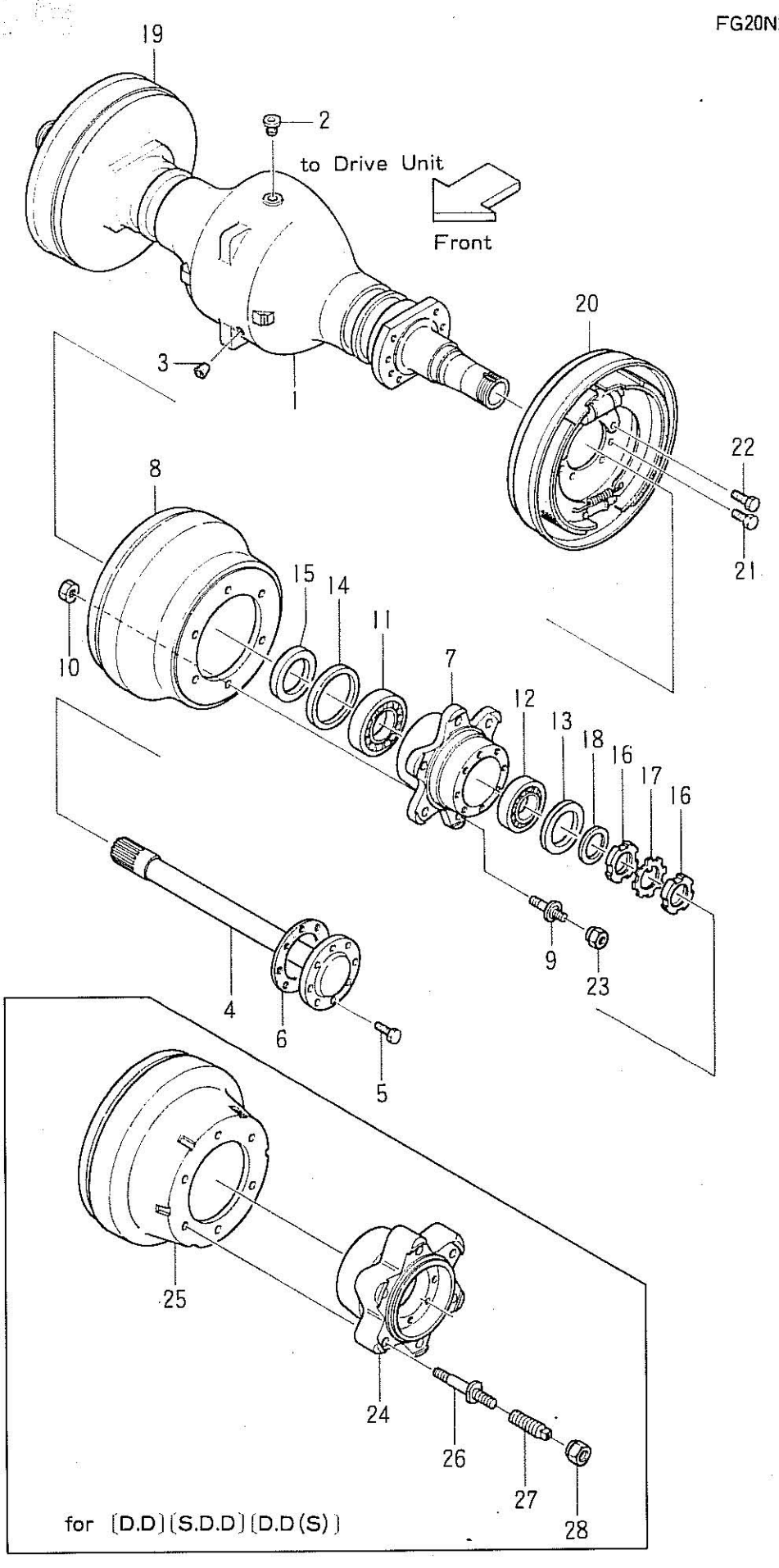

Printed in Japan.

Fig. 35 DRIVE AXLE

見出番号 Item No.	部品番号 Part No.		部品名称 Description	個数 Req'd	備考：適用号車 Remarks : Serial No.
1	23653-02051		HOUSING, axle	1	
2	22253-02061		PLUG, rubber	1	
3	22193-03001		PLUG	2	
4	25593-02021		SHAFT, drive	2	
5	24453-02061		BOLT, reamer	16	
6	24843-02061		PACKING	2	
A	25593-00301	§	HUB & DRUM ASS'Y. (Inc. 7~13)	2	
7	25593-02031		HUB, front	2	
8	22673-02031		DRUM, brake	2	
9	24353-72001		BOLT, hub	12	
10	01400-10020		NUT	12	
11	03071-30214		BEARING, taper	2	
12	23453-02071		BEARING, taper (Inc. 13)	2	
13	23453-02131		SEAL, oil	2	
14	23653-02001		SEAL, oil	2	
15	24453-02121		RETAINER, oil seal	2	
16	03192-00012		NUT, bearing	4	
17	03192-10012		WASHER, bearing	2	
18	23453-02091		WASHER	2	
19	22673-70202		WHEEL BRAKE R.H.	1	
—	55593-50501		WHEEL BRAKE R.H.	1	(POB),(POB/PC) (PS/POB) } Option
20	22673-70212		WHEEL BRAKE L.H. } See Fig. 36	1	
—	55593-50511		WHEEL BRAKE L.H.	1	(POB),(POB/PC) (PS/POB) } Option
21	23653-72011		BOLT, reamer	8	
22	23653-72021		BOLT, reamer	8	
23	24354-32311		NUT, hub	12	
			(Option)		
B	55597-40101	§	HUB & DRUM ASS'Y. (Inc. 10~14, 24~26)	2	(D.D),(S.D.D) (D.D(S)) }
24	55597-42001		HUB, front	2	

Fig. 35 DRIVE (ドライブ) AXLE (アクスル)

見出番号 Item No.	部品番号 Part No.	部品名称 Description	個数 Req'd	備考：適用号車 Remarks : Serial No.
25	53657–42081	DRUM, brake (ドラム ブレーキ)	2	(D.D),(S.D.D) (D.D(S))
26	53657–42091	BOLT, hub (ボルト ハブ)	12	
27	23813–00071	NUT, inner (ナット インナ)	12	(D.D)
28	23813–00081	NUT, outer (ナット アウタ)	12	(S.D.D)
—	23913–02041	NUT, hub (ナット ハブ)	12	(D.D(S))

POB: Power Brake
POB/PC: Power Brake & Power Clutch
PS/POB: Oribirol & Power Brake
D.D: Double Tire
S.D.D: Special Double Tire
D.D(S): Special Single Tire

Printed in Japan.

NOTE

Fig. 36 WHEEL (ホイール) BRAKE (ブレーキ)

FG20N2~FD25Z12

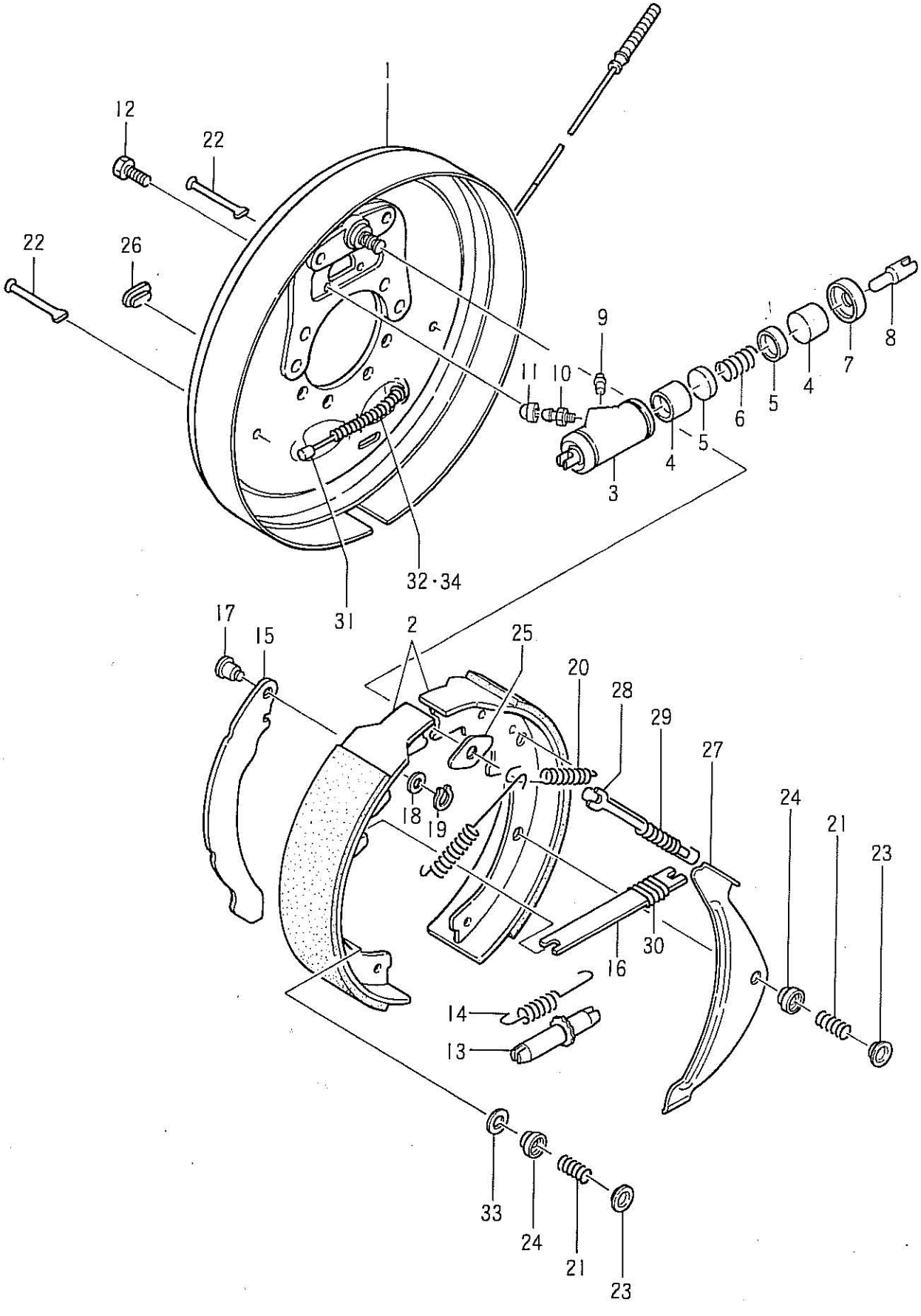

nted in Japan.

Fig. 36 WHEEL(ホイール) BRAKE(ブレーキ)

見出番号 Item No.	部品番号 Part No.	部品名称 Description	個数 Req'd	備考：適用号車 Remarks：Serial No.
A	22673–70202	WHEEL(ホイール) BRAKE(ブレーキ) R.H. (Inc. 1~34)	1	
–	55593–50501	WHEEL(ホイール) BRAKE(ブレーキ) R.H. (Inc. 1~34)	1	NOTE 1
–	22673–70212	WHEEL(ホイール) BRAKE(ブレーキ) L.H. (Inc. 1~34)	1	
–	55593–50511	WHEEL(ホイール) BRAKE(ブレーキ) L.H. (Inc. 1~34)	1	NOTE 1
1	23653–72001	BACK-PLATE(バック プレート) R.H.	1	
–	23653–73011	BACK-PLATE(バック プレート) L.H.	1	
2	23653–73021	BRAKE(ブレーキ) SHOE(シュー)	4	
B	22673–72031	WHEEL(ホイール) CYLINDER(シリンダ) R.H. (Inc. 3~11)	1	
–	55593–52321	WHEEL(ホイール) CYLINDER(シリンダ) R.H. (Inc. 3~11)	1	NOTE 1
–	22673–72041	WHEEL(ホイール) CYLINDER(シリンダ) L.H. (Inc. 3~11)	1	
–	55593–52331	WHEEL(ホイール) CYLINDER(シリンダ) L.H. (Inc. 3~11)	1	NOTE 1
3	22673–72051	BODY(ボディ) R.H.	1	
–	22673–72061	BODY(ボディ) L.H.	1	
※	22673–79801	WHEEL(ホイール) CYL. Repair(リペア) Kit(キット). (Inc. 4~7)	2	
※	55593–59801	WHEEL(ホイール) CYL. Repair(リペア) Kit(キット). (Inc. 4~7)	2	NOTE 1
4	22673–72071 ※§	PISTON(ピストン)	4	
5	22673–72081 ※§	CUP(カップ), piston(ピストン)	4	
–	55593–52341 ※§	CUP(カップ), piston(ピストン)	4	NOTE1
6	22673–72091 ※§	SPRING(スプリング)	2	
–	55593–52361 ※§	SPRING(スプリング)	2	NOTE 1
7	22673–72101 ※§	COVER(カバー), dust(ダスト)	4	
8	22673–72111	ROD(ロッド), piston(ピストン)	4	
9	22673–72121	SEAT(シート), tube(チューブ)	2	
10	22673–72131	SCREW(スクリュ), bleader(ブリーダ)	2	
11	22673–72141	CAP(キャップ), screw(スクリュ)	2	
12	22673–72161	BOLT(ボルト)	4	
13	23653–72031	ADJUSTER(アジャスタ) R.H.	1	
–	23653–72041	ADJUSTER(アジャスタ) L.H.	1	
14	23653–72051	SPRING(スプリング), adjuster(アジャスタ)	2	

Fig. 36 WHEEL (ホイール) BRAKE (ブレーキ)

見出番号 Item No.	部品番号 Part No.	部品名称 Description	個数 Req'd	備考：適用号車 Remarks : Serial No.
15	23653–72061	レバー ブレーキ LEAVER R.H. brake	1	
–	23653–72071	レバー ブレーキ LEVER L.H. brake	1	
16	23653–72081	ストラット STRUT	2	
17	22673–72231	ピン レバー PIN, lever	2	
18	22673–72241	ワッシャ ウエーブ WASHER, weave	2	
19	22673–72251	リテーナ U-RETAINER	2	
20	22673–72261	スプリング シュー リターン SPRING, shoe return	4	
21	23653–72091	スプリング シュー ホールド SPRING, shoe hold	8	
22	23653–72101	ピン シュー ホールド PIN, shoe hold	8	
23	23653–72111	ワッシャ カップ WASHER, cup	8	
24	23653–72121	スリーブ SLEEVE	2	
25	23653–72131	プレート シュー ガイド PLATE, shoe guide	2	
26	22673–72321	プラグ ラバー PLUG, rubber	2	
27	23653–72141	レバー ポール LEVER R.H. pole	1	
–	23653–72151	レバー ポール LEVER L.H. pole	1	
28	23653–72161	ストッパ ポール レバー STOPPER, pole lever	2	
29	23653–72171	スプリング アクチュエータ SPRING, actuator	2	
30	22673–72391	スプリング SPRING	2	
31	23653–72181	コントロール ケーブル CONTROL CABLE	2	
32	22673–72411	パッキング ラバー PACKING, rubber	2	
33	23653–72191	ワッシャ ロワー カップ WASHER, lower cup	6	
34	23653–72201	リテーナ E-RETAINER	2	

NOTE 1. (POB)(POB/PC)(PS/POB) SPEC.

POB: Power Brake
POB/PC: Power Brake & Power Clutch
PS/POB : Orbitrol & Power Brake

Printed in Japan.

NOTE

Fig. 37 DRIVE UNIT MOUNT (Clutch type)

(ドライブ ユニット マウント クラッチ タイプ)

Ⓐ FG20N2 FG23N2 FG25N2 Ⓑ FG20N12 FG23N12 FG25N12 Ⓒ FD20Z2 FD23Z2 FD25Z2 Ⓓ FD20Z12 FD23Z12 FD25Z12 Clutch type

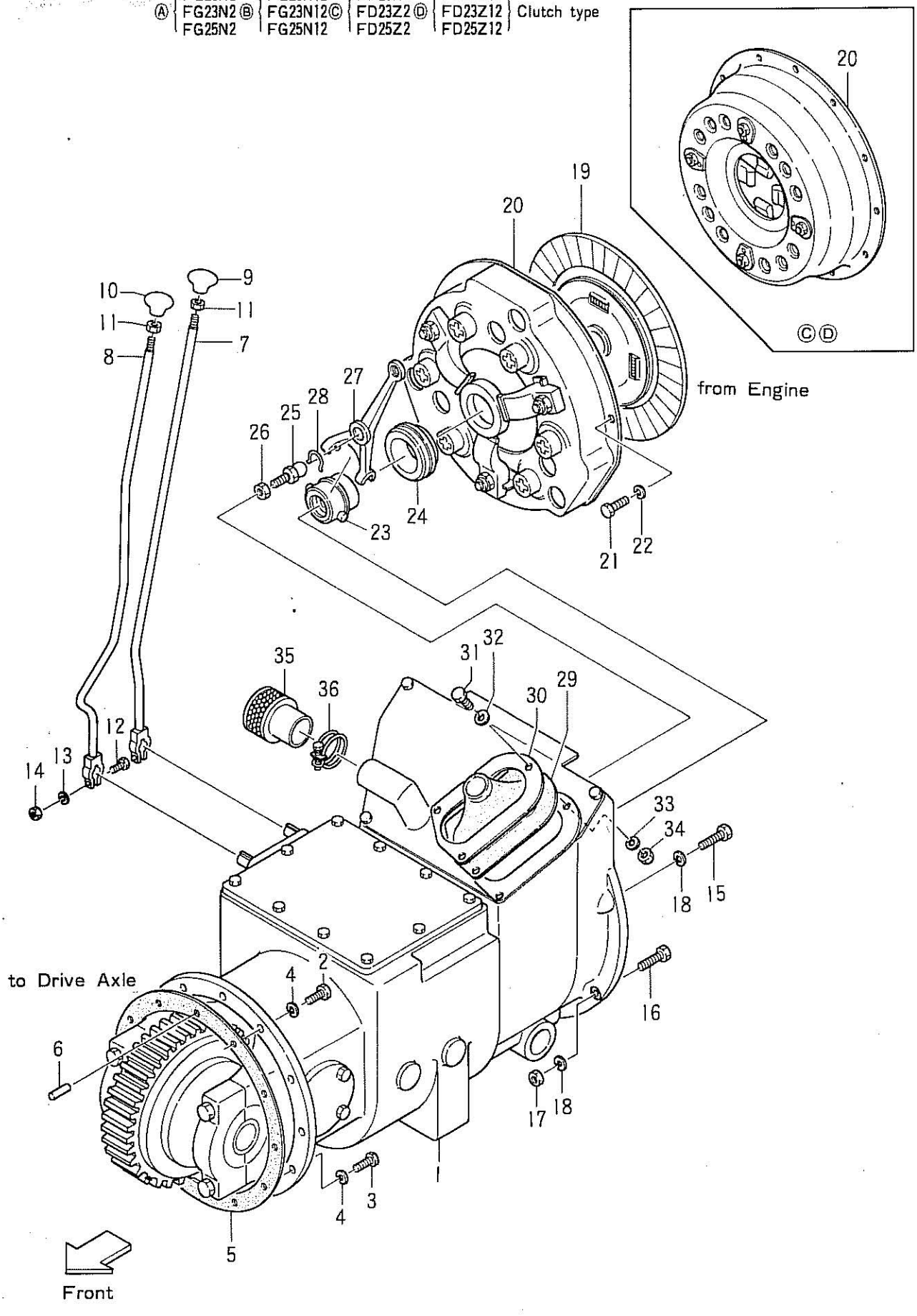

Printed in Japan.

Ⓐ FG20N2 FG23N2 FG25N2 Ⓑ FG20N12 FG23N12 FG25N12 Ⓒ FD20Z2 FD23Z2 FD25Z2 Ⓓ FD20Z12 FD23Z12 FD25Z12 Clutch type

Fig. 37 DRIVE UNIT MOUNT (Clutch type)

見出番号 Item No.	部品番号 Part No.	部品名称 Description	個数 Req'd	備考：適用号車 Remarks : Serial No.
1	15532–50001 §	ドライブ ユニット DRIVE UNIT, 553-25	1	Ⓐ
–	15652–50001 §	ドライブ ユニット DRIVE UNIT, 565-25	1	Ⓑ
–	15592–50001 §	ドライブ ユニット DRIVE UNIT, 559-25	1	Ⓒ
–	15712–50001 §	ドライブ ユニット DRIVE UNIT, 571-25	1	Ⓓ
2	01106–10050	ボルト BOLT	1	
3	01106–10035	ボルト BOLT	9	
4	02011–00010	ワッシャ ロック WASHER, lock	10	
5	25592–52001	パッキング PACKING	1	
6	02212–08020	ピン パラレル PIN, parallel	1	
7	23032–52002	レバー デイレクション チエンジ LEVER, direction change	1	
–	23032–52122	レバー デイレクション チエンジ LEVER, direction change	1	Option ⒶⒷ
–	23652–52002	レバー デイレクション チエンジ LEVER, direction change	1	
–	23652–52122	レバー デイレクション チエンジ LEVER, direction change	1	Option ⒸⒹ
8	23032–52022	レバー スピード チエンジ LEVER, speed change	1	
⁻⁻	23032–52102	レバー スピード チエンジ LEVER, speed change	1	Option ⒶⒷ
–	23652–52022	レバー スピード チエンジ LEVER, speed change	1	
–	23652–52102	レバー スピード チエンジ LEVER, speed change	1	Option ⒸⒹ
9	23652–52041	ノブ デイレクション チエンジ KNOB, direction change	1	
10	23652–52051	ノブ スピード KNOB, speed	1	
11	01402–00010	ナット NUT	2	
12	01100–08035	ボルト BOLT	2	
13	02010–00008	ワッシャ ロック WASHER, lock	2	
14	01400–00008	ナット NUT	2	
15	01100–10040	ボルト BOLT	1	ⒶⒷⒸ
–	01100–10030	ボルト BOLT	2	Ⓒ
–	01100–10035	ボルト BOLT	6	Ⓒ
16	01100–10050	ボルト BOLT	→	ⒶⒷ=7 Ⓓ=2
–	01100–10055	ボルト BOLT	5	Ⓓ
17	01400–00010	ナット NUT	7	ⒶⒷⒹ

Ⓐ { FG20N2 / FG23N2 Ⓑ / FG25N2 } { FG20N12 / FG23N12 Ⓒ / FG25N12 } { FD20Z2 / FD23Z2 Ⓓ / FD25Z2 } { FD20Z12 / FD23Z12 / FD25Z12 } Clutch type

Fig. 37 DRIVE UNIT MOUNT (Clutch type)

見出番号 Item No.	部品番号 Part No.	部品名称 Description	個数 Req'd	備考：適用号車 Remarks : Serial No.
18	02010–00010	WASHER, lock	8	
19	13453–10301	CLUTCH DISC ASS'Y. —See Engine Parts No. PME-H20PUA	1	Ⓐ
–	12573–12031	CLUTCH DISC ASS'Y. —See Engine Parts No. PME-J15PU240A	1	Ⓑ
–	12673–10201	CLUTCH DISC ASS'Y.	1	ⒸⒹ
20	13453–10402	CLUTCH COVER ASS'Y. — See Engine Parts No. PME-H20PUA	1	Ⓐ
–	12573–12041	CLUTCH COVER ASS'Y. — See Engine Parts No. PME-J15PU240A	1	Ⓑ
–	13553–10301	CLUTCH COVER ASS'Y.	1	ⒸⒹ
21	13453–12152	BOLT	6	Ⓐ
–	10333–10061	BOLT, dowel	2	Ⓑ
–	10333–10071	BOLT	4	Ⓑ
–	01103–08016	BOLT	12	ⒸⒹ
22	02011–00008	WASHER, lock	12	ⒸⒹ
23	13453–12021	RETAINER, bearing	1	ⒶⒸⒹ
–	10283–10031	RETAINER, bearing	1	Ⓑ
24	13453–12031	BEARING, thrust	1	ⒶⒸⒹ
–	03127–04502	BEARING, thrust	1	Ⓑ
25	13073–12001	PIVOT, clutch yoke	1	ⒶⒷ
–	13453–12041	PIVOT, clutch yoke	1	ⒸⒹ
26	13073–12011	NUT, lock	1	ⒶⒷ
–	01402–00012	NUT, lock	1	ⒸⒹ
27	10113–10122	YOKE, clutch	1	
28	10113–10081	RING, snap	1	
29	13453–12052	COVER, dust	1	
–	13653–12011	COVER, dust	1	Option
30	13453–12062	RETAINER, cover	1	
31	01100–08016	BOLT	2	
32	02000–00008	WASHER	1	

Printed in Japan.

Ⓐ FG20N2 FG23N2 FG25N2 Ⓑ FG20N12 FG23N12 FG25N12 Ⓒ FD20Z2 FD23Z2 FD25Z2 Ⓓ FD20Z12 FD23Z12 FD25Z12 Clutch type

Fig. 37 DRIVE UNIT MOUNT (Clutch type)

見出番号 Item No.	部品番号 Part No.	部品名称 Description	個数 Req'd	備考：適用号車 Remarks : Serial No.
33	02010–00008	WASHER, lock	2	
34	01400–00008	NUT	2	
35	13653–12031	AIR FILTER (Inc. 36)	1	Option
36	04911–00043	CLIP	1	Option

NOTE

Fig. 38 DRIVE UNIT MOUNT (Tor-Con type)

Ⓐ { FG20N2 / FG23N2 / FG25N2 } Ⓑ { FG20N12 / FG23N12 / FG25N12 } Ⓒ { FD20Z2 / FD23Z2 / FD25Z2 } Ⓓ { FD20Z12 / FD23Z12 / FD25Z12 } Tor-Con type

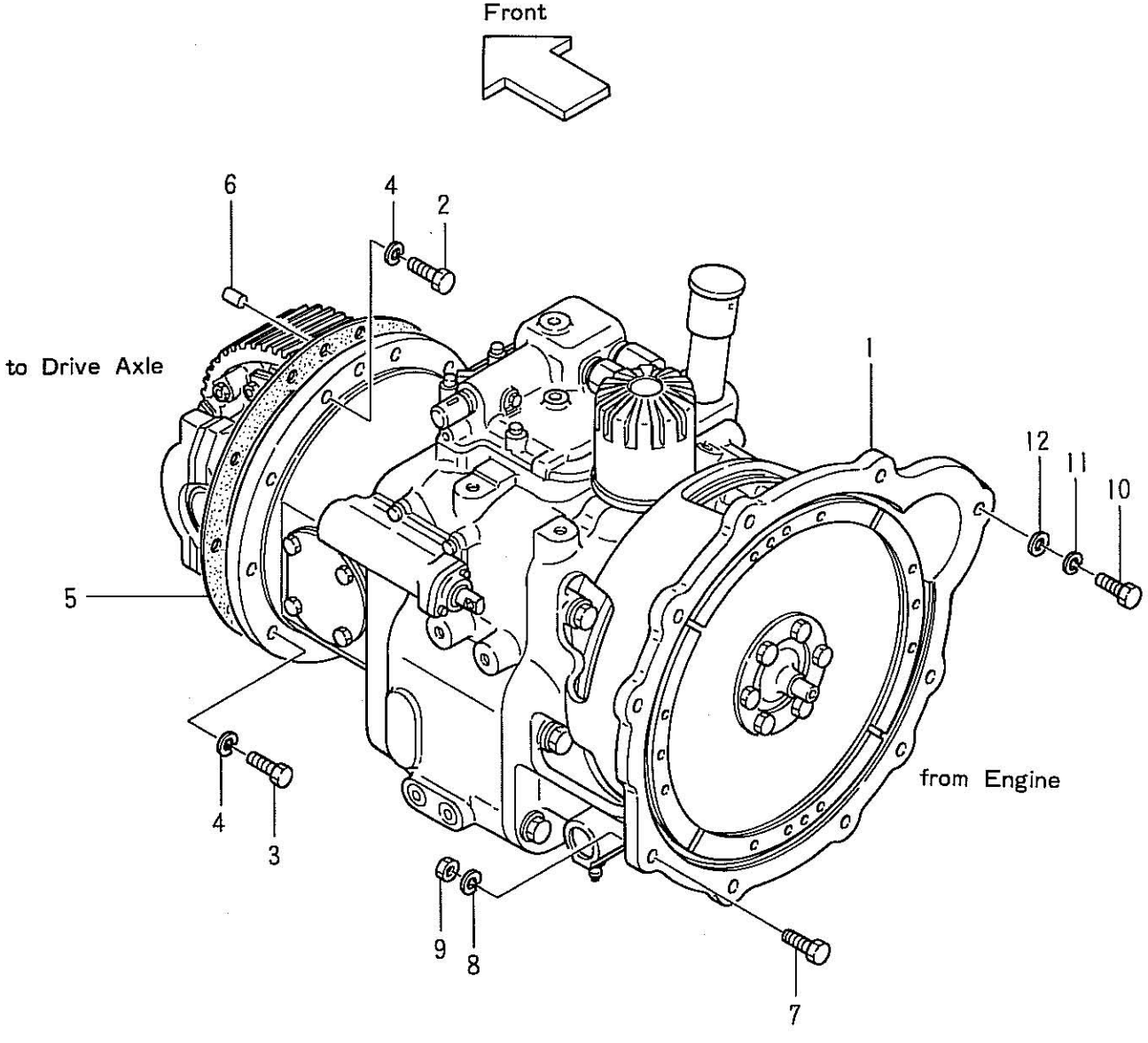

Printed in Japan.

Ⓐ FG20N2 FG23N2 FG25N2 Ⓑ FG20N12 FG23N12 FG25N12 Ⓒ FD20Z2 FD23Z2 FD25Z2 Ⓓ FD20Z12 FD23Z12 FD25Z12

Fig. 38 DRIVE UNIT MOUNT (Tor-Con type)

見出番号 Item No.	部品番号 Part No.		部品名称 Description		個数 Req'd	備考：適用号車 Remarks : Serial No.
1	15542–50001	§	ドライブ ユニット DRIVE UNIT, 554-25	See Fig. 40~43	1	Ⓐ
–	15662–50001	§	ドライブ ユニット DRIVE UNIT, 566-25		1	Ⓑ
–	15602–50001	§	ドライブ ユニット DRIVE UNIT, 560-25		1	Ⓒ
–	15722–50001	§	ドライブ ユニット DRIVE UNIT, 572-25		1	Ⓓ
–	12162–50001	§	ドライブ ユニット DRIVE UNIT, 216-25		1	Ⓐ EXK
–	12182–50001	§	ドライブ ユニット DRIVE UNIT, 218-25		1	Ⓒ EXK
2	01106–10050		ボルト BOLT		1	
3	01106–10035		ボルト BOLT		9	
4	02011–00010		ワッシャ ロック WASHER, lock		10	
5	25592–52001		パッキング PACKING		1	
6	02212–08020		ピン パラレル PIN, parallel		1	
7	01100–10050		ボルト BOLT		→	Ⓐ Ⓑ =8 Ⓒ=1
–	01100–10030		ボルト BOLT		7	Ⓒ
–	01100–10055		ボルト BOLT		8	Ⓓ
8	01400–00010		ナット NUT		→	Ⓐ Ⓑ Ⓓ =8 Ⓒ =1
9	02010–00010		ワッシャ ロック WASHER, lock		8	
10	01103–08025		ボルト BOLT		6	Ⓐ Ⓑ
–	01103–08020		ボルト BOLT		12	Ⓒ Ⓓ
11	02011–00008		ワッシャ ロック WASHER, lock		→	Ⓐ Ⓑ =6 Ⓒ Ⓓ =12
12	02000–00008		ワッシャ WASHER		→	

NOTE

Fig. 39 TRANSMISSION (Clutch type)

トランスミッション　クラッチ　タイプ

Ⓐ FG20N2~FD25Z2
Ⓑ FG20N12~FD25Z12
} clutch type

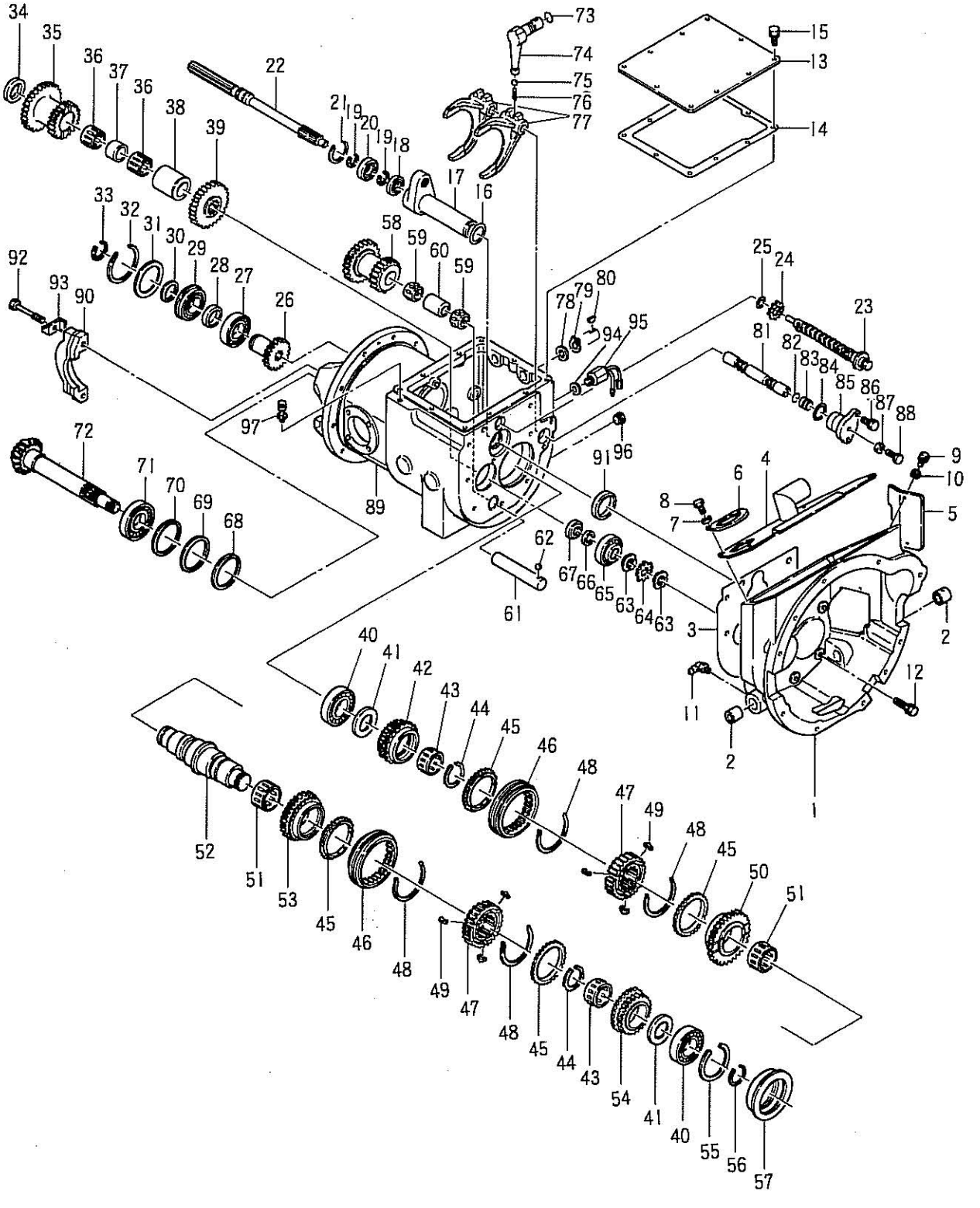

Printed in Japan.

Fig. 39 TRANSMISSION (Clutch type)

見出番号 Item No.	部品番号 Part No.	部品名称 Description	個数 Req'd	備考：適用号車 Remarks : Serial No.
A	15592–50201	DRIVE UNIT SUB ASS'Y. (Inc. 1~97)	1	Ⓐ
—	15712–50201	DRIVE UNIT SUB ASS'Y. (Inc. 1~97)	1	Ⓑ
※	AE–602970–108	REPAIR KIT Inc. Fig. 39 3, 14, 16, 18, 19, 21, 25, 32, 33, 36, 43, 44, 51, 55, 56, 59, 68~70, 73, 82, 84, 93, 94 Fig. 43 2, 4~6, 16	1	
B	AE–602121–124	CLUTCH HOUSING ASS'Y. (Inc. 1,2)	1	
1	AE–602121–123 §	HOUSING, clutch	1	
2	AE–09910–043	BUSH, housing	2	
3	AE–602129–109 ※	PACKING	1	
4	AE–602122–113	COVER, clutch	1	
5	AE–602122–110	COVER, clutchside	1	
6	AE–602122–103	COVER, retainer	1	
7	01100–08014	BOLT	4	
8	02010–00008	WASHER, lock	4	
9	01103–06014	BOLT	2	
10	02010–00006	WASHER, lock	2	
11	04901–00190	FITTING, grease	2	
12	AE–160G1030	BOLT with lock washer	7	
13	AE–602161–110	COVER, case	1	
14	AE–602169–107 ※	PACKING	1	
15	AE–190B1018	BOLT with lock washer	5	
16	AE–00671–046 ※	O-RING	1	
C	AE–602126–001	RETAINER BEARING ASS'Y. (Inc. 17,18)	1	
17	AE–602126–111 §	RETAINER, bearing	1	
18	AE–00651–038 ※	OIL, seal	1	
19	02100–00025 ※	RING, snap	2	
20	03000–06005	BEARING, ball	1	
21	02110–00047 ※	RING, snap	1	
22	AE–602211–118	SHAFT, main drive	1	

Ⓐ FG20N2~FD25Z2
Ⓑ FG20N12~FD25Z12 } clutch type

Fig. 39 TRANSMISSION (Clutch type)

見出番号 Item No.	部品番号 Part No.	部品名称 Description	個数 Req'd	備考：適用号車 Remarks : Serial No.
23	AE–09460–001	ボルト スライド BOLT, slide	1	
24	AE–09760–014	ワッシャ WASHER	1	
25	03300–00220 ※	リング O-RING	1	
26	AE–602212–106	ギヤ インプット GEAR, input	1	
27	03000–06207	ベアリング ボール BEARING, ball	1	
28	AE–09630–094	スペーサ SPACER	1	
29	03000–06207	ベアリング ボール BEARING, ball	1	
30	AE–09630–096	スペーサ SPACER	1	
31	AE–09630–095	スペーサ ベアリング SPACER, bearing	1	
32	02110–00080 ※	リング スナップ RING, snap	1	
33	02100–00035 ※	リング スナップ RING, snap	1	
34	AE–09730–005	プレート スラスト PLATE, thrust	1	
35	AE–602264–104	ギア クラスター GEAR, cluster	1	
36	AE–09810–041 ※	ベアリング ニードル BEARING, needle	2	
37	AE–09630–100	スペーサ クラスター SPACER, cluster	1	
38	AE–09630–109	スペーサ SPACER	1	
39	AE–602263–118	ギヤ アウトプット GEAR, output	1	
40	03000–06208	ベアリング ボール BEARING, ball	2	
41	AE–09730–008	プレート スラスト PLATE, thrust	2	
42	AE–602224–109	ギヤ ハイ GEAR, high	1	
43	AE–09810–034 ※	ベアリング ニードル BEARING, needle	2	
	or			
–	AE–09810–035 ※	ベアリング ニードル BEARING, needle	2	
	or			
–	AE–09810–036 ※	ベアリング ニードル BEARING, needle	2	
44	02100–00048 ※	リング スナップ RING, snap	2	
45	AE–601254–120	リング ブロック RING, block	4	
D	AE–601253–024	スリーブ ハブ SLEEVE & HUB ASS'Y. (Inc. 46~49)	2	
46	AE–601253–165 §	スリーブ SLEEVE	2	
47	AE–601252–134 §	クラッチ ハブ CLUTCH HUB	2	
48	AE–601259–132	スプリング インサート SPRING, insert	4	

Printed in Japan.

Fig. 39 TRANSMISSION (Clutch type)

見出番号 Item No.	部品番号 Part No.	部品名称 Description	個数 Req'd	備考：適用号車 Remarks : Serial No.
49	AE–601259–117	INSERT	6	
50	AE–602223–116	GEAR, low	1	
51	AE–09810–053 ※	BEARING, needle	2	
52	AE–602221–106	SHAFT, main	1	
53	AE–602222–107	GEAR, reverse	1	
54	AE–602228–104	GEAR, forward	1	
55	02110–00080 ※	RING, snap	1	
56	02100–00040 ※	RING, snap	1	
57	AE–602126–109	RETAINER, bearing	1	
58	AE–602242–111	GEAR, reverse idle	1	
59	AE–09810–040 ※	BEARING, needle	2	
60	AE–09630–104	SPACER, reverse idle	1	
61	AE–602241–109	SHAFT, reverse idle	1	
62	03190–00008	BALL, steel	1	
63	03192–00005	NUT, bearing	2	
64	03192–10005	WASHER, bearing	1	
65	AE–09840–013	BEARING, taper roller	1	
66	AE–09530–001	SPRING, reaf	1	
67	AE–09630–108	SPACER		
68	AE–09690–035 ※	SHIM t=0.1	AR	
69	AE–09690–034 ※	SHIM t=0.2	AR	
70	AE–09690–033 ※	SHIM t=0.5	AR	
71	AE–09840–030	BEARING taper roller	1	
72	AE–60251–110	SHAFT, output	1	Ⓐ
–	AE–602512–111	SHAFT, output	1	Ⓑ
73	03300–00180 ※	O-RING	2	
74	AE–602745–106	LEVER, shift	2	
75	03190–00011	BALL, steel	2	
76	AE–09510–009	SPRING, detent	2	

Ⓐ FG20N2~FD25Z2
Ⓑ FG20N12~FD25Z12 } clutch type

Fig. 39 TRANSMISSION (Clutch type)

見出番号 Item No.	部品番号 Part No.	部品名称 Description	個数 Req'd	備考：適用号車 Remarks : Serial No.
77	AE–602712–114	ARM, shift	2	
78	AE–09630–111	SPACER, shift	2	
79	02100–00022	RING, snap	2	
80	02360–05019	KEY, woodruff	2	
81	AE–602711–124	ROD, shift	1	
82	03300–00160 ※	O-RING	1	
83	AE–09630–103	SPACER	1	
84	03300–00320 ※	O-RING	1	
85	AE–602141–110	COVER, side	1	
86	AE–190G1025	BOLT with lock washer	2	
87	AE–318B0800	NUT	1	
88	AE–00111–012	BOLT	1	
E	AE–60211–120	CASE GEAR ASS'Y. (Inc. 89~93)	1	
89	AE–602111–119 §	CASE, gear	1	
90	AE–602541–103 §	CAP, bearing	2	
91	AE–00551–011	COLLAR	1	
92	AE–113G14100	BOLT	4	
93	AE–09770–028 ※	PLATE, lock	4	
94	AE–09260–031 ※	PACKING	1	
95	AE–602940–101	SWITCH, back lamp	1	
–	53652–72811	PLUG	1	Ⓐ EX-A
96	AE–602885–129	PLUG	1	
97	AE–09210–007	AIR BREATHER	1	

Printed in Japan.

NOTE

Fig. 40 TORQUE CONVERTER (Tor-Con type)

トルク コンバータ トル コン タイプ

Ⓐ FG20N2 FG23N2 FG25N2 Ⓑ FG20N12 FG23N12 FG25N12 Ⓒ FD20Z2 FD23Z2 FD25Z2 Ⓓ FD20Z12 FD23Z12 FD25Z12 Tor-Con type

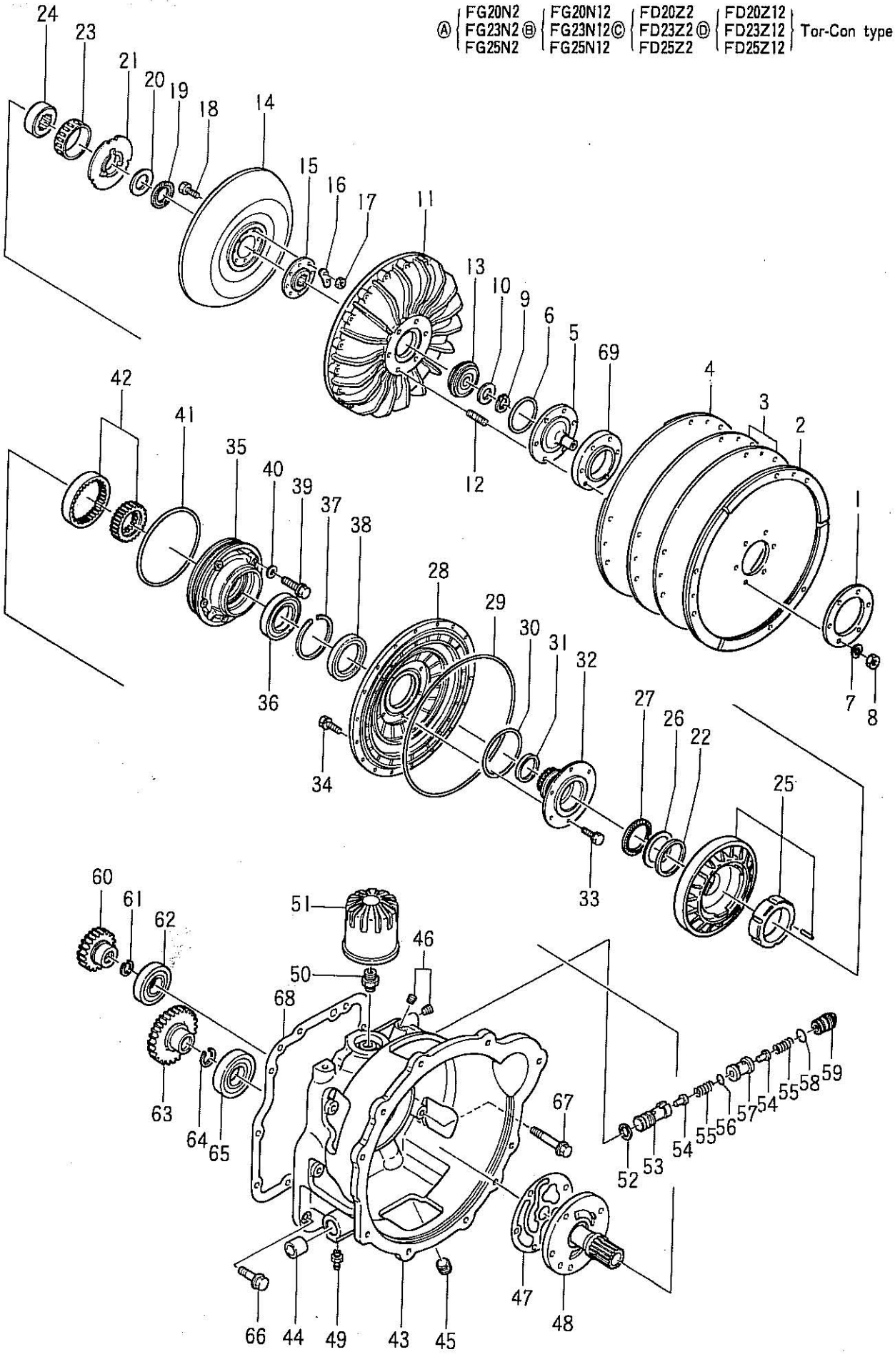

Printed in Japan.

Ⓐ FG20N2 FG23N2 FG25N2 Ⓑ FG20N12 FG23N12 FG25N12 Ⓒ FD20Z2 FD23Z2 FD25Z2 Ⓓ FD20Z12 FD23Z12 FD25Z12

Fig. 40 TORQUE CONVERTER

見出番号 Item No.	部品番号 Part No.	部品名称 Description	個数 Req'd	備考：適用号車 Remarks : Serial No.
A	15542–50201	DRIVE UNIT SUB ASS'Y. (Inc. 1~69)	1	Ⓐ
–	15662–50201	DRIVE UNIT SUB ASS'Y. (Inc. 1~69)	1	Ⓑ
–	15602–50201	DRIVE UNIT SUB ASS'Y. (Inc. 1~69)	1	Ⓒ
–	15722–50201	DRIVE UNIT SUB ASS'Y. (Inc. 1~69)	1	Ⓓ
–	12162–50201	DRIVE UNIT SUB ASS'Y. (Inc. 1~69)	1	Ⓐ EXK
–	12182–50201	DRIVE UNIT SUB ASS'Y. (Inc. 1~69)	1	Ⓒ EXK
※	AE–602970–106	REPAIR KIT Inc. Fig. 40 – 6, 9, 16, 29~31, 38, 47, 56, 58, 61, 64, 68 Fig. 41 – 2, 3, 6, 10, 16, 25, 27, 28, 35~37, 39, 41 Fig. 42 – 5, 6, 9, 15, 20, 24~26, 33, 35 Fig. 43 – 2, 4~6, 16	1	
B	AE–602810–135	FLEX PLATE ASS'Y. (Inc. 1~3)	1	Ⓐ
–	AE–602810–101	FLEX PLATE ASS'Y. (Inc. 1~3)	1	Ⓑ
–	AE–602810–108	FLEX PLATE ASS'Y. (Inc. 1~3)	1	Ⓒ Ⓓ
1	AE–602815–101	PLATE, inner wear	1	
2	AE–602810–137	FLEX PLATE SUB ASS'Y.	1	Ⓐ
–	AE–602810–103	FLEX PLATE SUB ASS'Y.	1	Ⓑ
–	AE–602810–110	FLEX PLATE SUB ASS'Y.	1	Ⓒ Ⓓ
3	AE–602814–107	PLATE, flex	2	Ⓐ
–	AE–602814–101	PLATE, flex	2	Ⓑ
–	AE–602814–103	PLATE, flex	1	Ⓒ Ⓓ
4	AE–602810–136	FLEX PLATE SUB ASS'Y.	1	Ⓐ
–	AE–602810–102	FLEX PLATE SUB ASS'Y.	1	Ⓑ
–	AE–602810–109	FLEX PLATE SUB ASS'Y.	1	Ⓒ Ⓓ
5	AE–602812–108	FLANGE, centering	1	
6	AE–00671–042 ※	O-RING	1	
7	02010–00008	WASHER, lock	6	
8	01400–10008	NUT	6	
9	AE–09290–020 ※	CIRCLIP	1	
10	AE–09630–119	SPACER	1	

Ⓐ FG20N2 FG23N2 FG25N2 Ⓑ | FG20N12 FG23N12 FG25N12 Ⓒ | FD20Z2 FD23Z2 FD25Z2 Ⓓ | FD20Z12 FD23Z12 FD25Z12

Fig. 40 TORQUE CONVERTER

見出番号 Item No.	部品番号 Part No.	部品名称 Description	個数 Req'd	備考：適用号車 Remarks : Serial No.
C	AE–602811–113	TORCON CASE ASS'Y. (Inc. 11, 12)	1	Ⓐ Ⓑ
–	AE–602811–112	TORCON CASE ASS'Y. (Inc. 11, 12)	1	Ⓒ Ⓓ
11	AE–602811–111 §	CASE, tor-con	1	
12	AE–00170–011	STUD	6	Ⓐ Ⓑ
–	AE–00170–012	STUD	6	Ⓒ Ⓓ
13	03000–06304	BEARING, ball	1	
14	AE–602831–104	WHEEL, turbine	1	
15	AE–602832–104	BOSS, turbine wheel	1	
16	AE–09770–008 ※	PLATE, lock	4	
17	AE–312G0600	NUT	8	
18	AE–112P0614	BOLT	8	
19	AE–09810–083	BEARING, thrust	1	
20	AE–09730–012	PLATE, thrust	1	
21	AE–602845–107	PLATE, side	1	
22	AE–09690–099	SHIM t = 0.4	AR	
23	AE–602842–103	WHEEL, free	1	
24	AE–602844–103	RACE, free wheel inner	1	
25	AE–602840–104	STATOR WHEEL ASS'Y.	1	
26	AE–09730–011	PLATE, thrust	1	
27	AE–09810–084	BEARING, thrust	1	
28	AE–602821–104	WHEEL, pump	1	
29	AE–00671–050 ※	O-RING	1	
30	03340–00160 ※	O-RING	1	
31	AE–602855–102 ※	RING, seal	1	
32	AE–602822–105	BOSS, pump wheel	1	
33	AE–180G0614	BOLT	6	
34	AE–180G0625	BOLT	18	
D	AE–602122–001	FRONT COVER ASS'Y. (Inc. 35~38)	1	
35	AE–602122–114 §	FRONT, cover	1	

Fig. 40 TORQUE CONVERTER

見出番号 Item No.	部品番号 Part No.		部品名称 Description	個数 Req'd	備考：適用号車 Remarks : Serial No.
36	AE–09820–038	§	ベアリング ボール BEARING, ball	1	
37	AE–09290–018	§	サークリップ CIRCLIP	1	
38	AE–00651–059	※	シール オイル SEAL, oil	1	
39	AE–130G0850		ボルト BOLT	5	
40	AE–09260–025		ワッシャ シール WASHER, seal	5	
41	AE–671B25145		リング O-RING	1	
42	AE–602263–122		ギヤー ポンプ GEAR PUMP ASS'Y.	1	
E	AE–602181–001		ミドル ハウジング MIDDLE HOUSING ASS'Y. (Inc. 43~46)	1	
43	AE–602181–106	§	ハウジング ミドル HOUSING, middle	1	
44	AE–09910–043		ブッシング BUSHING	2	
45	AE–602885–129		プラグ PLUG	1	
46	AE–602885–110		プラグ PLUG	2	
47	AE–602129–110	※	パッキング PACKING	1	
48	AE–602851–106		シャフト リジッド SHAFT, rigid	1	
49	AE–09240–002		フィッテイング グリース FITTING, grease	2	
–	AE–09240–004		フィッテイング グリース FITTING, grease	2	EXK
50	AE–09110–029		ニップル NIPPLE	1	
51	AE–602950–105		オイル フィルタ OIL FILTER ASS'Y.	1	
52	AE–602855–104		リング シール RING, seal	1	
53	AE–602885–130		スリーブ SLEEVE	1	
54	AE–602882–121		ポペット POPPET	2	
55	AE–602883–134		スプリング SPRING	2	(EXK=1)
–	AE–602883–135		スプリング SPRING	1	EXK
56	02110–00016	※	リング スナップ RING, snap	1	
57	AE–602885–131		スリーブ SLEEVE	1	
58	03300–00210	※	リング O-RING	1	
59	AE–00110–028		ボルト BOLT	1	
60	AE–602232–109		ギヤ リバース アイドル GEAR, reverse idle	1	
–	AE–602232–110		ギヤ リバース アイドル GEAR, reverse idle	1	EXK

Ⓐ { FG20N2 / FG23N2 Ⓑ / FG25N2 } { FG20N12 / FG23N12 Ⓒ / FG25N12 } { FD20Z2 / FD23Z2 Ⓓ / FD25Z2 } { FD20Z12 / FD23Z12 / FD25Z12 }

Fig. 40 TORQUE (トルク) CONVERTER (コンバータ)

見出番号 Item No.	部品番号 Part No.	部品名称 Description	個数 Req'd	備考：適用号車 Remarks : Serial No.
61	02110–00024 ※	RING, snap (リング スナップ)	1	
62	03001–06207	BEARING, ball (ベアリング ボール)	1	
63	AE–602263–119	GEAR, output (ギヤ アウトプット)	1	
–	AE–602263–123	GEAR, output (ギヤ アウトプット)	1	EXK
64	02110–00028 ※	RING, snap (リング スナップ)	1	
65	03000–06208	BEARING, ball (ベアリング ボール)	1	
66	AE–130P1030	BOLT (ボルト)	4	•
67	AE–130P1060	BOLT (ボルト)	6	
68	AE–602119–103 ※	PACKING (パッキング)	1	
69	AE–09630–112	SPACER (スペーサー)	1	Ⓐ Ⓑ
+	AE–09490–107	BOLT, eye (ボルト アイ)	4	
+	AE–09260–017	WASHER, seal (ワッシャ シール)	8	

Printed in Japan.

NOTE

Fig. 41 TRANSMISSION (トランスミッション) (Tor-Con type) (トル コン タイプ)

Ⓐ FG20N2~FD25Z2
Ⓑ FG20N12~FD25Z12
} Tor-Con type

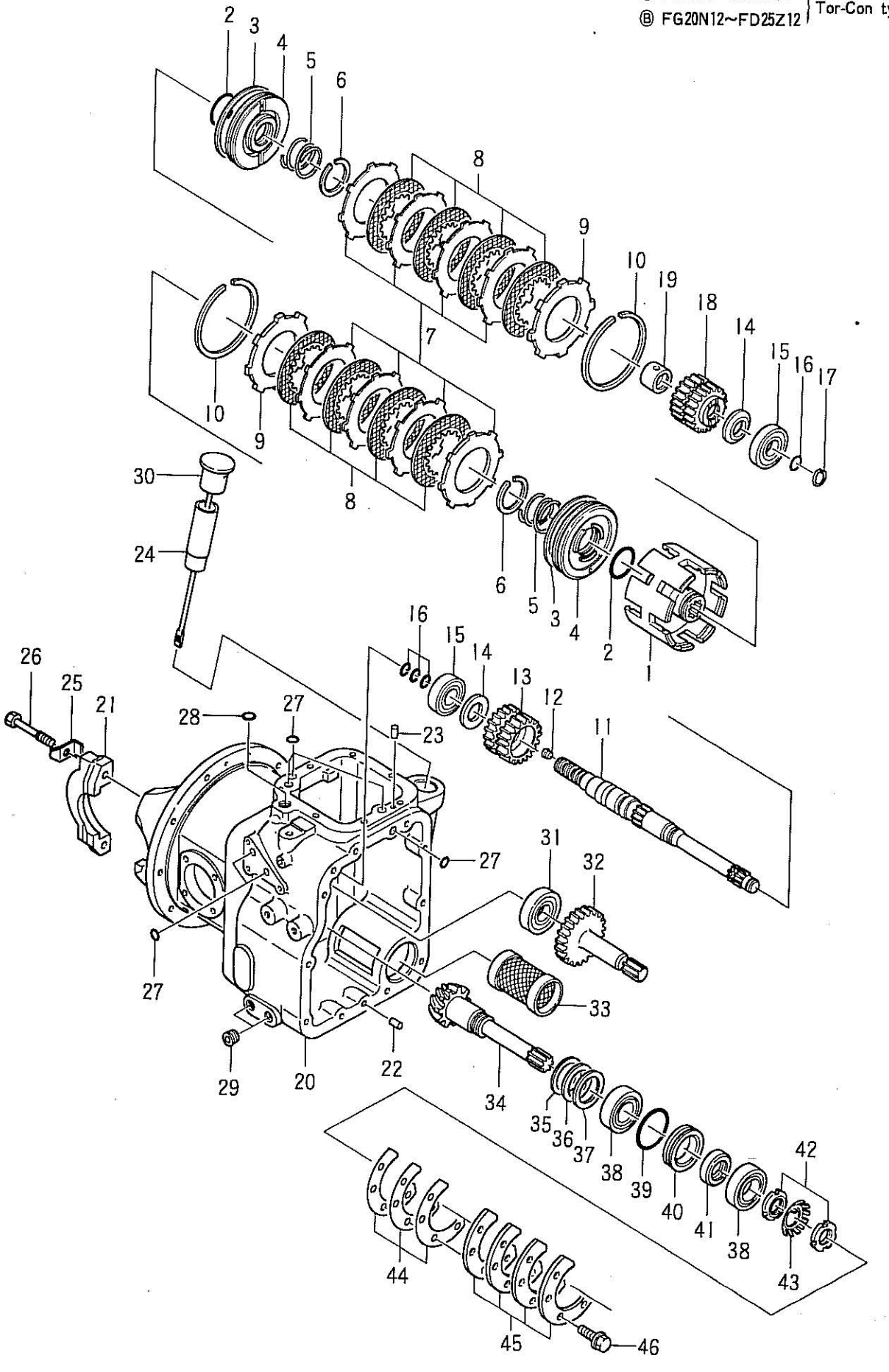

Printed in Japan.

Fig. 41 TRANSMISSION (トランスミッション)

見出番号 Item No.	部品番号 Part No.	部品名称 Description	個数 Req'd	備考：適用号車 Remarks : Serial No.
A	AE–602893–003	CLUTCH DRUM ASS'Y. (Inc. 1~10) (クラッチ ドラム)	1	
–	AE–602893–007	CLUTCH DRUM ASS'Y. (Inc. 1 ~ 10) (クラッチ ドラム)	1	EXK
1	AE–602891–106	CLUTCH DRUM, input (クラッチ ドラム インプット)	1	
2	AE–670E3048 ※	O-RING (リング)	2	
3	AE–602855–105 ※	RING, seal (リング シール)	2	
4	AE–602892–114	PISTON ASS'Y. (ピストン)	2	
5	AE–09510–059	SPRING, return (スプリング リターン)	2	
6	AE–09290–003 ※	CIRCLIP (サークリップ)	2	
7	AE–602894–108	DISC, clutch steel (ディスク クラッチ スティール)	8	
8	AE–602893–108	DISC, clutch (ディスク クラッチ)	8	
–	AE–602893–102	DISC, clutch (ディスク クラッチ)	8	EXK
9	AE–602895–104	PLATE, pressure (プレート プレッシャ)	2	
–	AE–602895–103	PLATE, pressure (プレート プレッシャ)	2	EXK
10	AE–09290–015 ※	CIRCLIP (サークリップ)	2	
B	AE–602852–001	MAIN SHAFT ASS'Y. (Inc. 11, 12) (メイン シャフト)	1	
11	AE–602852–107 §	SHAFT, main (シャフト メイン)	1	
–	AE–602852–109 §	SHAFT, main (シャフト メイン)	1	EXK
12	AE–602885–110	PLUG (プラグ)	2	
13	AE–602222–110	COUNTER DRIVE GEAR ASS'Y. (カウンタ ドライブ ギヤ)	1	
–	AE–602222–111	COUNTED DRIVE GEAR ASS'Y. (カウンタ ドライブ ギヤ)	1	EXK
14	AE–09730–007	PLATE, thrust (プレート スラスト)	2	
15	AE–09820–023	BEARING, ball (ベアリング ボール)	2	
–	or AE–09820–024	BEARING, ball (ベアリング ボール)	2	
16	AE–602855–111 ※	RING, seal (リング シール)	4	
17	AE–09290–019	CIRCLIP (サークリップ)	1	
18	AE–602223–115	DRIVE GEAR ASS'Y. (ドライブ ギヤ)	1	
–	AE–602223–118	DRIVE GEAR (ドライブ ギヤ)	1	EXK
–	AE–09810–087	BEARING, needle (ベアリング ニードル)	2	EXK
19	AE–09610–116	COLLAR (カラー)	1	

Ⓐ FG20N2～FD25Z2
Ⓑ FG20N12～FD25Z12

Fig. 41 TRANSMISSION (Tor-Con type)

見出番号 Item No.	部品番号 Part No.	部品名称 Description	個数 Req'd	備考：適用号車 Remarks : Serial No.
–	AE–09610–126	COLLAR	1	EXK
C	AE–602111–002	GEAR CASE ASS'Y (Inc. 20~26)	1	
20	AE–602111–118 §	GEAR, case	1	
21	AE–602541–103 §	BEARING, cap	2	
22	AE–551A1020	DOWEL	2	
23	02212–06012	DOWEL	1	
24	AE–09180–014	PIPE	1	
25	AE–09770–028 ※	PLATE, lock	4	
26	AE–113G14100	BOLT	4	
27	03300–00100 ※	O-RING	6	
28	03300–00140 ※	O-RING	1	
29	AE–602885–129	PLUG	2	
30	AE–602929–106	CAP ASS'Y.	1	
31	03001–06206	BEARING, ball	1	
	or			
–	AE–09820–024	BEARING, ball	1	
32	AE–602241–110	GEAR SHAFT, idle	1	
33	AE–602955–106	ELEMENT ASS'Y.	1	
34	AE–602761–121	SHAFT, output	1	Ⓐ
–	AE–602261–122	SHAFT, output	1	Ⓑ
–	AE–602261–121	SHAFT, output	1	EXK
35	AE–09690–033 ※	SHIM t = 0.5	AR	
36	AE–09690–034 ※	SHIM t = 0.2	AR	
37	AE–09690–035 ※	SHIM t = 0.1	AR	
38	AE–09840–030	BEARING, taper roller	2	
39	03310–00750 ※	O-RING	1	
40	AE–09630–072	SPACER	1	
41	AE–00651–034 ※	SEAL, oil	1	
42	AE–09890–008	NUT, bearing	2	
43	03192–10007	WASHER, bearing	1	

Printed in Japan.

Fig. 41 TRANSMISSION (Tor-Con type)

見出番号 Item No.	部品番号 Part No.	部品名称 Description	個数 Req'd	備考：適用号車 Remarks : Serial No.
44	AE–09690–098	SHIM, bearing support	AR	
45	AE–09870–007	PLATE, bearing support	4	
46	AE–130P1225	BOLT	4	

Fig. 42 CONTROL (コントロール) & INCHING (インチング) VALVE (バルブ) (Tor-Con (トルコン) type)

FG20N2~FD25Z12,
clutch type

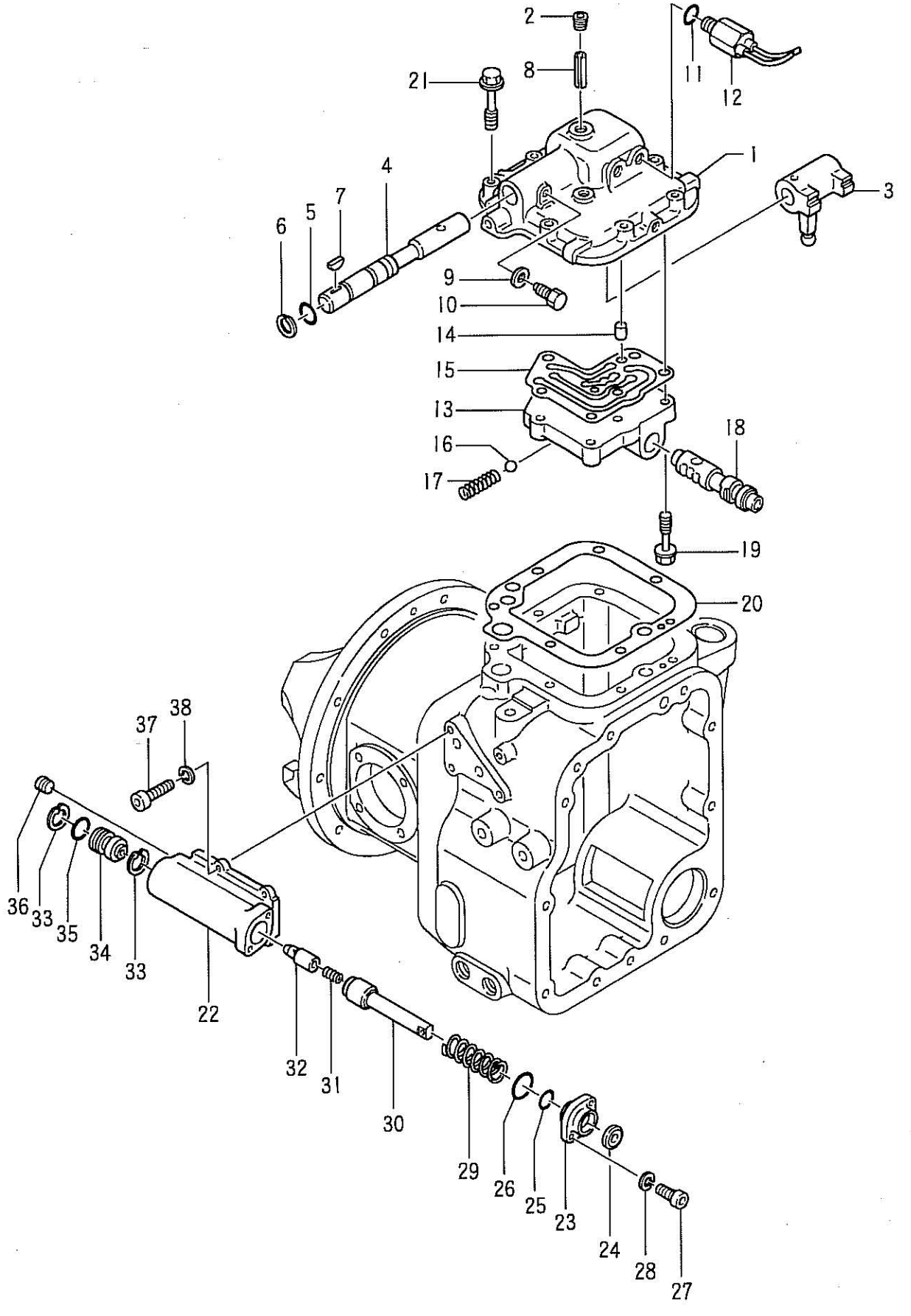

Printed in Japan.

Fig. 42 CONTROL & INCHING VALVE (Tor-Con type)

見出番号 Item No.	部品番号 Part No.	部品名称 Description	個数 Req'd	備考：適用号車 Remarks : Serial No.
A	AE–602161–001	CASE COVER ASS'Y (Inc. 1, 2)	1	
1	AE–602161–111 §	CASE COVER	1	
2	AE–602885–110	PLUG	6	
3	AE–602745–107	LEVER, valve controll	1	
4	AE–602741–118	ROD, direction, controll	1	
5	03300–00180 ※	O-RING	1	
6	02100–00022 ※	RING, snap	1	
7	02360–05019	KEY	1	
8	AE–555A0636	PIN, lock	1	
9	AE–751Q0800 ※	GASKET	1	
10	AE–00111–011	BOLT	1	
11	AE–09260–031	PACKING	2	
12	AE–602940–101	SWITCH	2	
B	AE–602880–134	CONTROLL VALVE ASS'Y. (Inc. 13~18)	1	
13	AE–602881–118 §	VALVE, body	1	
14	AE–551A0612	DOWEL	1	
15	AE–602887–112 ※	PACKING	1	
16	03190–00011	BALL, steel	1	
17	AE–602883–131	SPRING, detent	1	
18	AE–602882–120	CHANGE, spool	1	
19	AE–180P0630	BOLT	7	
20	AE–602169–109 ※	PACKING	1	
21	AE–130G0835	BOLT	7	
C	AE–602880–128	INCHING VALVE ASS'Y (Inc. 22~36)	1	
22	AE–602881–116 §	BODY, valve	1	
D	AE–602812–001	FLANG ASS'Y. (Inc. 23~26)	1	
23	AE–602812–111 §	FLANG	1	
24	AE–09150–022 ※	SEAL, dust	1	
25	03300–00160 ※	O-RING	1	

Fig. 42 CONTROL & INCHING VALVE (Tor-Con type)

見出番号 Item No.	部品番号 Part No.	部品名称 Description	個数 Req'd	備考：適用号車 Remarks : Serial No.
26	AE–00671–043 ※	O-RING	1	
27	01170–06016	BOLT	2	
28	02010–00006	WASHER, lock	2	
29	AE–602883–130	SPRING, inching	1	
30	AE–602885–128	ROD, inching	1	
31	AE–602883–121	SPRING, inching	1	
32	AE–602882–115	PLUNGER, inching	1	
33	02110–00025 ※	RING, snap	2	
34	AE–602885–124	SLEEVE, inching	1	
35	03300–00210 ※	O-RING	1	
36	AE–602885–110	PLUG	3	
37	01170–06025	BOLT	4	
38	02010–00006	WASHER, lock	4	
※	AE–602970–107	REPAIR KIT (Inc. 24~26, 33, 35)	1	

Printed in Japan

NOTE

Fig. 43 REDUCTION (リダクション) & DIFFERENTIAL (ディファレンシャル)

Ⓐ FG20N2~FD25Z2
Ⓑ FG20N12~FD25Z12

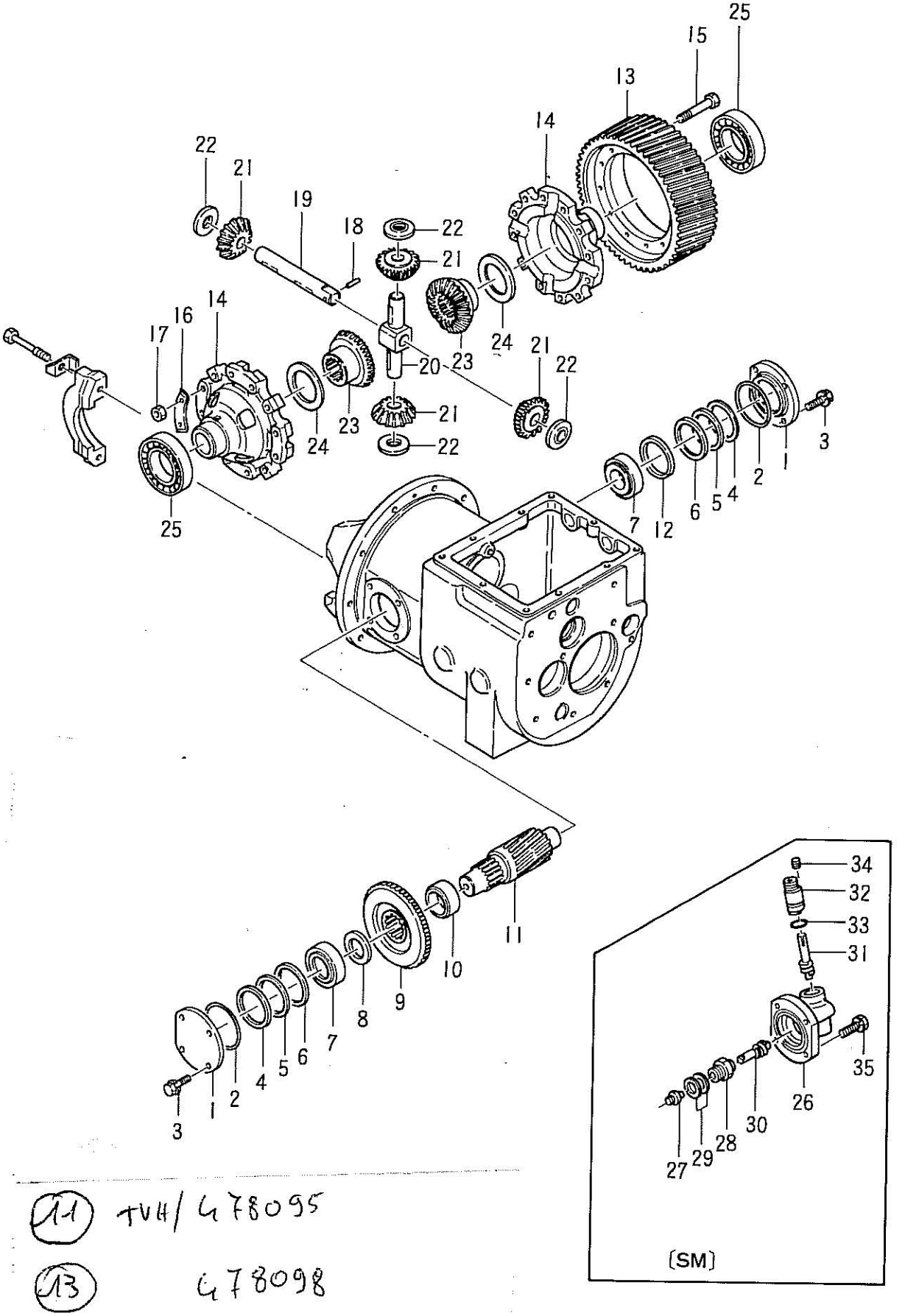

(11) TVH/ 478095

(13) 478098

Printed in Japan.

Fig. 43 REDUCTION (リダクション) & DIFFERENTIAL (ディファレンシャル)

見出番号 Item No.	部品番号 Part No.	部品名称 Description	個数 Req'd	備考：適用号車 Remarks : Serial No.
1	AE–602514–101	COVER (カバー), bearing (ベアリング)	2	
2	03310–00700 ※	O-RING (リング)	2	
3	AE–190G1025	BOLT (ボルト) with lock washer (ロツク ワツシヤ)	8	
4	AE–09690–041 ※	SHIM (シム) t = 0.5	AR	
5	AE–09690–042 ※	SHIM (シム) t = 0.2	AR	
6	AE–09690–043 ※	SHIM (シム) t = 0.1	AR	
7	03071–32207	BEARING (ベアリング), taper roller (テーパー ローラー)	2	
8	AE–09630–118	SPACER (スペーサ)	1	Clutch type
9	AE–602513–113	GEAR (ギヤ), spiral bevel (スパイラル ベベル)	1	Ⓐ
–	AE–602513–114	GEAR (ギヤ), spiral bevel (スパイラル ベベル)	1	Ⓑ
10	AE–09630–105	SPACER (スペーサー), shaft (シヤフト)	1	
11	AE–602531–123	SHAFT (シヤフト), finalpiniong (フアイナルピニオン)	1	
–	AE–602531–124	SHAFT (シヤフト), finalpiniong (フアイナルピニオン)	1	with SM
12	AE–09630–117	SPACER (スペーサー), bealing (ベアリング)	1	
13	AE–602532–112	GEAR (ギヤ), ring (リング)	1	
A	AE–602151–003	CROSS CASE (クロス ケース) ASS'Y. (Inc. 14~18)	1	
14	AE–602151–115 §	CASE (ケース), cross (クロス) R.H.	1	
–	AE–602151–114 §	CASE (ケース), cross (クロス) L.H.	1	
15	AE–09410–004	BOLT (ボルト), reamer (リーマ)	12	
16	AE–09770–026 ※	PLATE (プレート), lock (ロツク)	6	
17	AE–314G1000	NUT (ナツト)	12	
18	AE–551A0625	DOWEL (ダウエル)	1	
19	AE–602521–101	SHAFT (シヤフト), pinion (ピニオン)	1	
20	AE–602521–102	SHAFT (シヤフト), pinion (ピニオン)	1	
21	AE–602522–107	GEAR (ギヤ), pinion (ピニオン)	4	
22	AE–09710–041	PLATE (プレート), thrust (スラスト)	4	
23	AE–602523–106	GEAR (ギヤ), side (サイド)	2	
24	AE–09710–060	PLATE (プレート), thrust (スラスト)	2	
–	or AE–09710–091	PLATE (プレート), trust (スラスト)	2	

Fig. 43 REDUCTION & DIFFERENTIAL

見出番号 Item No.	部品番号 Part No.	部品名称 Description	個数 Req'd	備考：適用号車 Remarks : Serial No.
—	AE—09710—092	PLATE, thrust	2	
25	03000—06211	BEARING, ball	2	
		< Option (SM) >		
B	12003—30201	GEAR HOUSING ASS'Y. (Inc. 26~35)	1	
26	12003—22061	HOUSING, gear	1	
27	10113—29171	ADAPTER	1	
28	10113—29131	BUSHING, drive gear	1	
29	53657—52011	SPACER	AR	
30	10113—29151	GEAR, drive	1	
31	10113—29161	GEAR, driven	1	
32	10113—29141	BUSHING, driven gear	1	
33	03300—00220	O-RING	1	
34	01073—06010	SCREW, set	1	
35	01100—10065	BOLT	1	
		(SM: Speed Meter)		

Printed in Japan.

NOTE

Fig. 44 TRANSMISSION CONTROL LINKAGE
(Tor-Con type)

Ⓐ FG20N2~FD25Z2
Ⓑ FG20N12~FD25Z12
} Tor-Con type

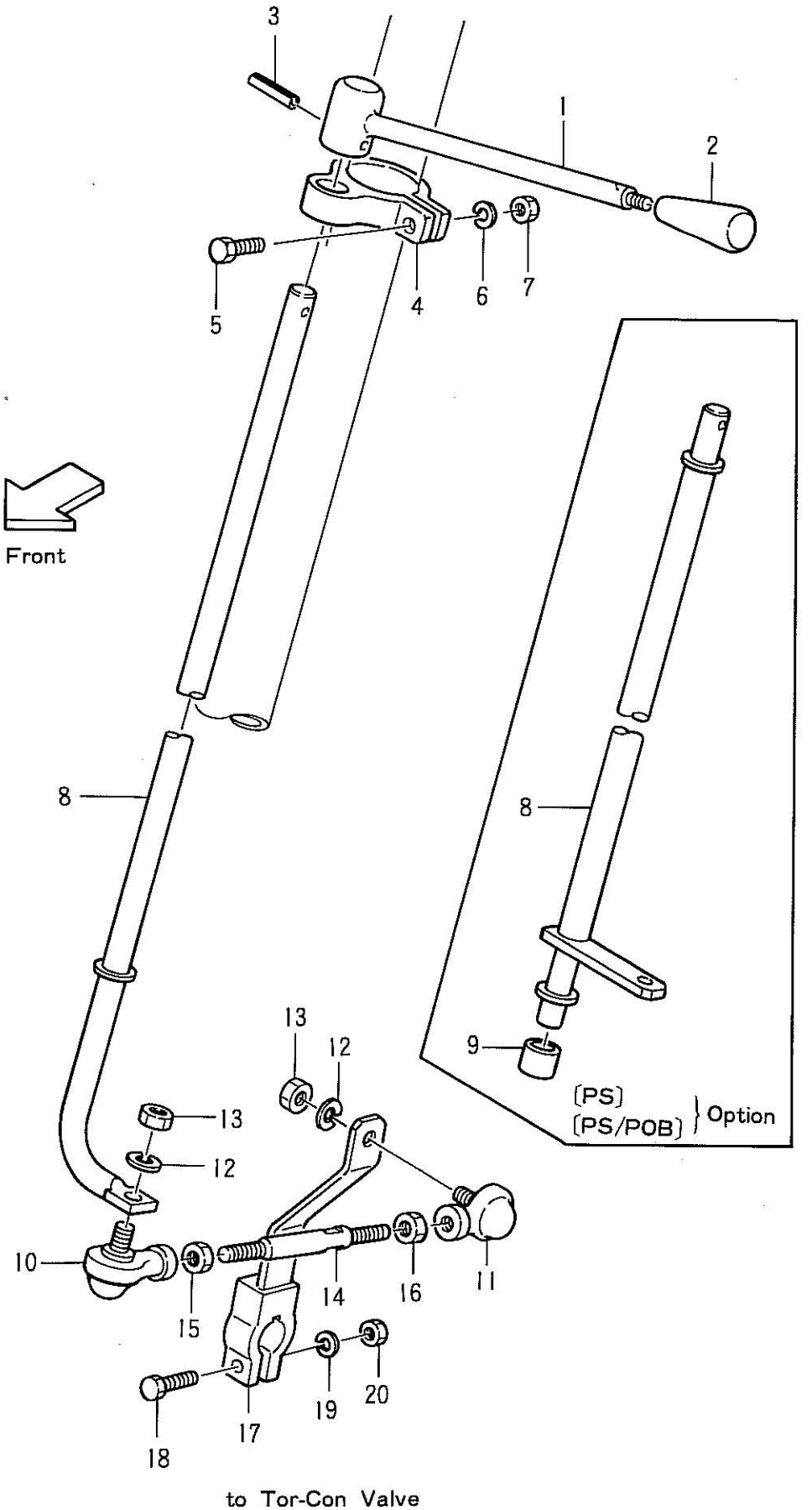

Printed in Japan.

Ⓐ FG20N2~FD25Z2
Ⓑ FG20N12~FD25Z12 } Tor-Con type

Fig. 44 TRANSMISSION

CONTROL LINKAGE (Tor-Con type)

見出番号 Item No.	部品番号 Part No.	部品名称 Description	個数 Req'd	備考：適用号車 Remarks : Serial No.
A	24363–90202 §	チエンジ レバー CHANGE LEVER ASS'Y. (Inc. 1, 2)	1	
1	24363–92002	レバー LEVER	1	
2	10070–00019	グリップ GRIP	1	
3	02270–06030	ピン ロック PIN, lock	1	
4	24363–92022	サポート シャフト SUPPORT, shaft	1	
5	01100–10040	ボルト BOLT	1	
6	02010–00010	ワッシャ ロック WASHER, lock	1	
7	01400–10010	ナット NUT	1	
8	25603–90201	シャフト SHAFT	1	
–	55603–90301	シャフト SHAFT	1	(PS) (PS/POB) Option
9	14624–12041	ブッシング BUSHING	1	
–	or 14354–12091	ブッシング BUSHING	1	
10	24357–42091	ボール ジョイント BALL JOINT R.H.	1	
11	24357–42101	ボール ジョイント BALL JOINT L.H.	1	
12	02010–00008	ワッシャ ロック WASHER, lock	2	
13	01400–00008	ナット NUT	2	
14	23043–92001	ロッド ROD	1	Ⓐ
–	23663–92091	ロッド ROD	1	Ⓑ
15	01402–00008	ナット ロック NUT, lock	1	
16	01407–00008	ナット ロック NUT L.H. lock	1	
17	23663–90301	リンク LINK	1	
18	01100–08035	ボルト BOLT	1	
19	02010–00008	ワッシャ ロック WASHER, lock	1	
20	01400–00008	ナット NUT	1	

PS: Orbitrol
PS/POB: Orbitrol & Power Brake

EXK
Ⓐ FG20N2
Ⓑ FD20Z2

Fig. 44-1 TRANSMISSION, CONTROL LINKAGE (TOR-CON TYPE)

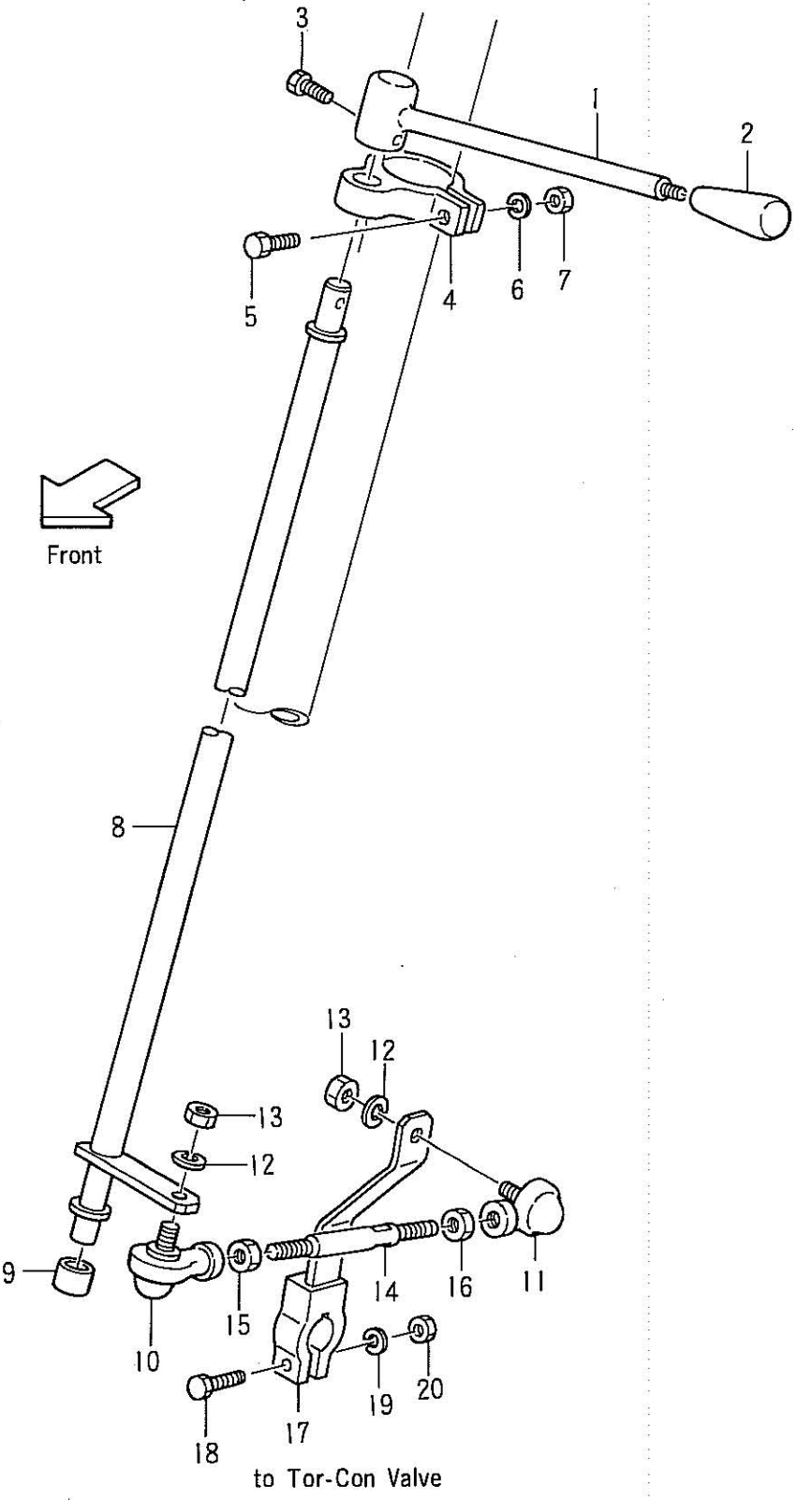

EXK
Ⓐ FG20N2
Ⓑ FD20Z2

Fig. 44-1 TRANSMISSION, CONTROL LINKAGE (TOR-CON TYPE)

見出番号 Item No.	部品番号 Part No.		部品名称 Description	個数 Req'd	備考：適用号車 Remarks : Serial No.
A	25783–90201	§	CHANGE LEVER ASS'Y. (Inc. 1, 2)	1	
1	25783–92001		LEVER	1	
2	10070–00019		GRIP	1	
3	01170–05020		BOLT	1	
4	24363–92022		SUPPORT, shaft	1	
5	01100–10040		BOLT	1	
6	02010–00010		WASHER, lock	1	
7	01400–10010		NUT	1	
8	55603–90302		SHAFT	1	
9	14354–12091		BUSHING	1	
10	24357–42091		BALL JOINT R.H.	1	
11	24357–42101		BALL JOINT L.H.	1	
12	02010–00008		WASHER, lock	2	
13	01400–00008		NUT	2	
14	23043–92001		ROD	1	Ⓐ
–	23663–92091		ROD	1	Ⓑ
15	01402–00008		NUT, lock	1	
16	01407–00008		NUT L.H. lock	1	
17	23663–90301		LINK	1	
18	01100–08035		BOLT	1	
19	02010–00008		WASHER, lock	1	
20	01400–00008		NUT	1	

NOTE

Fig. 45 HANDLE (ハンドル) & DRAG (ドラッグ) LINK (リンク)

FG20N2~FD25Z12

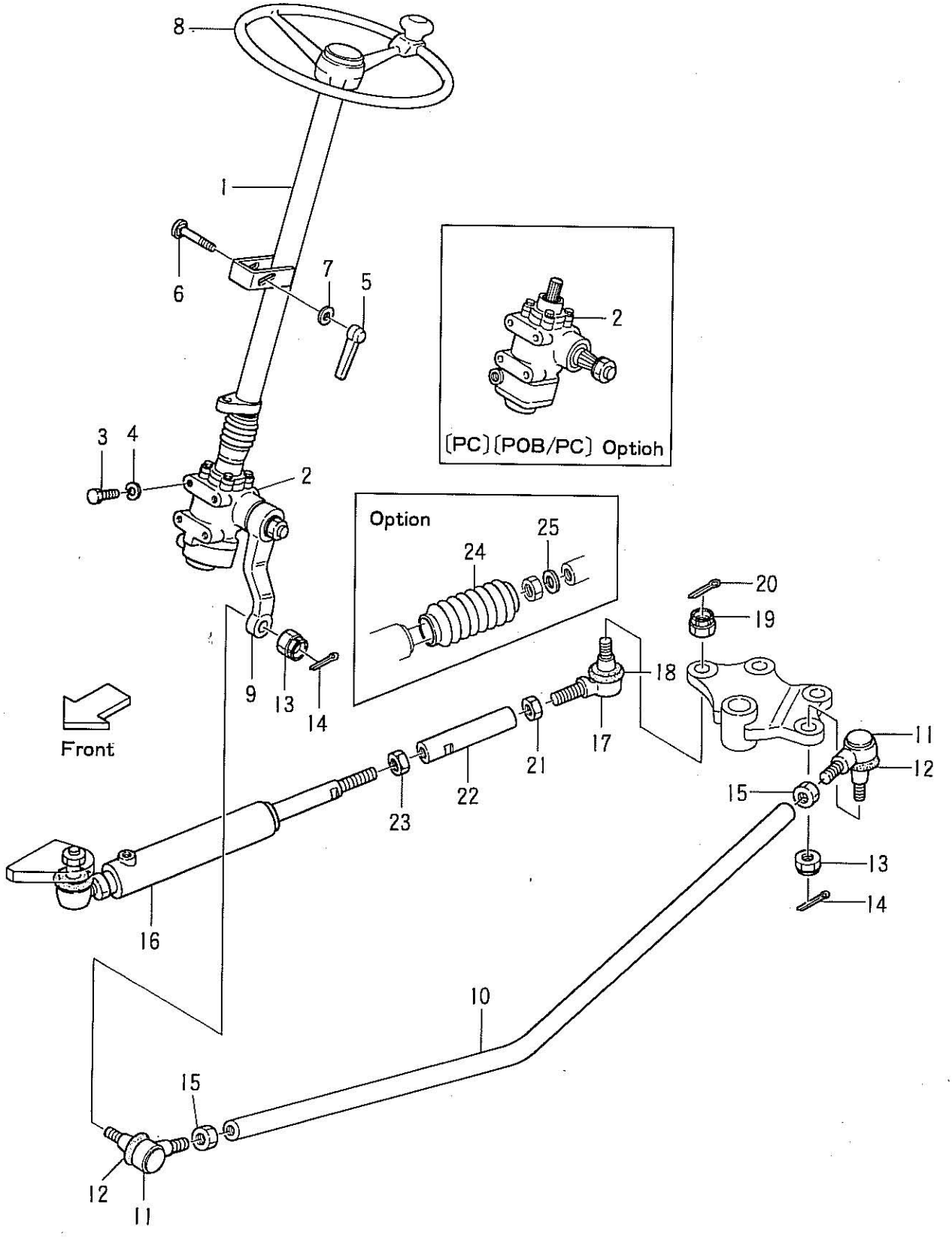

Printed in Japan.

Fig. 45 HANDLE (ハンドル) & DRAG (ドラッグ) LINK (リンク)

見出番号 Item No.	部品番号 Part No.	部品名称 Description	個数 Req'd	備考：適用号車 Remarks : Serial No.
1	15594–10201	STEERING (ステアリング) SHAFT (シャフト) & COLUMN (コラム) – See Fig.48	1	
2	15594–10301	GEAR (ギヤ) BOX (ボックス) – See Fig. 49	1	
–	55592–10601	GEAR (ギヤ) BOX (ボックス) – See Fig. 50	1	(PC) (POB/PC) Option
3	01100–12030	BOLT (ボルト)	4	
4	02010–00012	WASHER (ワッシャ), lock (ロック)	4	
5	27444–12011	HANDLE (ハンドル), tilt (テイルト) lock (ロック)	1	
6	25594–12001	BOLT (ボルト)	1	
7	27354–12341	WASHER (ワッシャ)	1	
8	24354–12001	HANDLE (ハンドル) WHEEL (ホイール) – See Fig. 47	1	
9	23654–22101	PITMAN (ピットマン) ARM (アーム)	1	
10	25594–22001	LINK (リンク), drag (ドラッグ)	1	
A	24234–30551	BALL (ボール) JOINT (ジョイント) ASS'Y (Inc. 11~16)	2	
B	24234–32331 §	BALL (ボール) JOINT (ジョイント) SUB ASS'Y. (Inc. 11, 12)	2	
11	24234–32341 §	JOINT (ジョイント), ball (ボール)	2	
12	24234–32351 §	COVER (カバー), dust (ダスト)	2	
13	01412–10016	NUT (ナット), castle (キャッスル)	2	
14	02200–32032	PIN (ピン), cotter (コッター)	2	
15	01402–00022	NUT (ナット), lock (ロック) L.H.	2	
16	25594–50101	POWER (パワー) CYLINDER (シリンダ) – See Fig. 51	1	
C	24234–30561	BALL (ボール) JOINT (ジョイント) ASS'Y. (Inc. 17~20)	1	
D	24234–32381 §	BALL (ボール) JOINT (ジョイント) SUB ASS'Y. (Inc. 17, 18)	1	
17	24234–32391 §	JOINT (ジョイント), ball (ボール)	1	
18	24234–32351 §	COVER (カバー), dust (ダスト)	1	
19	01412–10016	NUT (ナット), castle (キャッスル)	1	
20	02200–32032	PIN (ピン), cotter (コッター)	1	
21	01407–00022	NUT (ナット), lock (ロック) L.H.	1	
22	25594–52001	JOINT (ジョイント)	1	
23	01400–00020	NUT (ナット)	1	
24	25594–52011	BOOT (ブーツ)	1	Option

Fig. 45 HANDLE (ハンドル) & DRAG (ドラッグ) LINK (リンク)

見出番号 Item No.	部品番号 Part No.	部品名称 Description	個数 Req'd	備考：適用号車 Remarks : Serial No.
25	02000--00020	WASHER (ワッシャ)	1	Option

NOTE

Fig. 46 HANDLE-WITH ORBITROL (ハンドル / オービットロール付)

FG20N2～FD25Z12

〔PS〕〔PS/POB〕 (Option) (オプション)

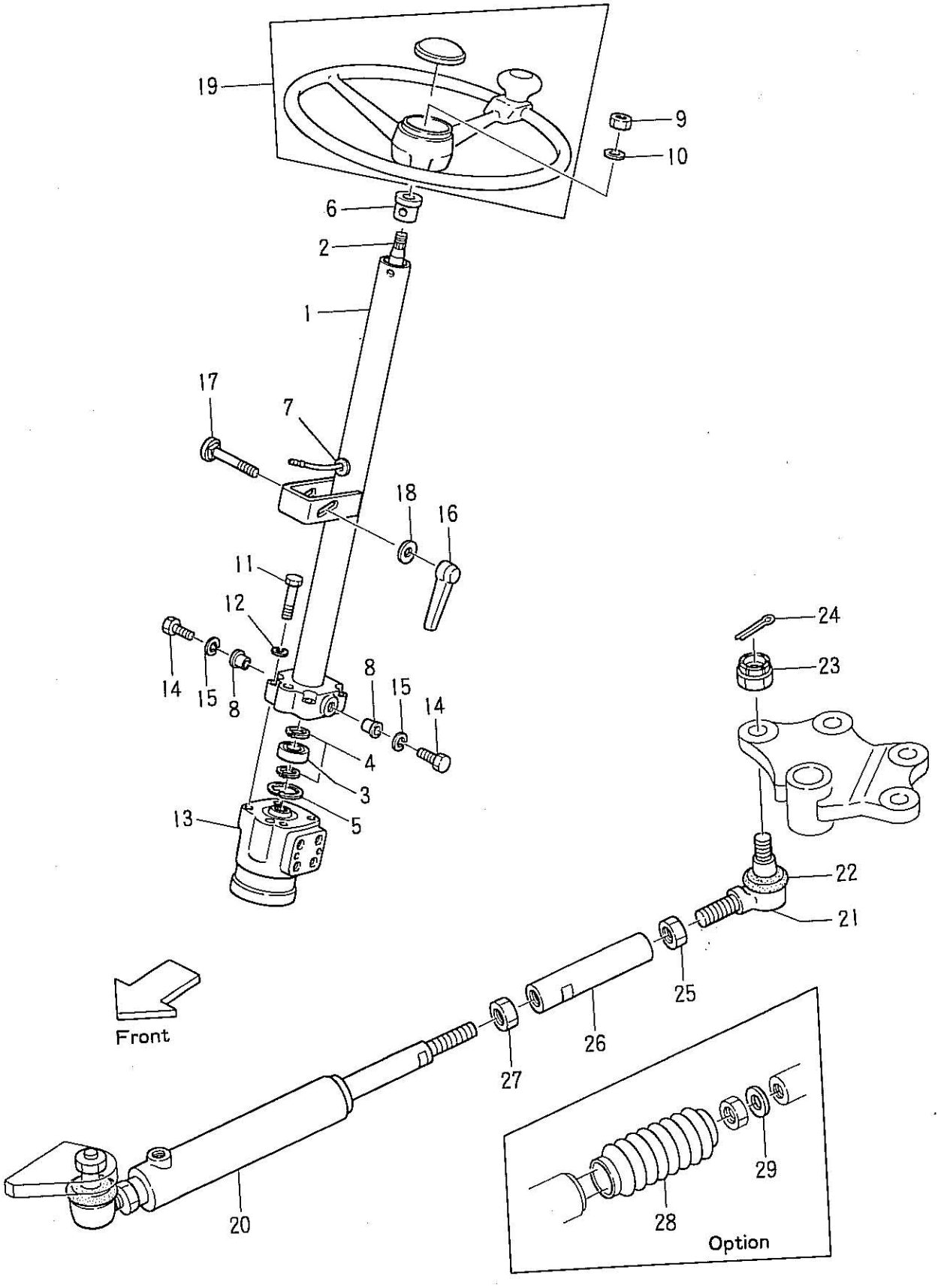

Printed in Japan.

Ⓐ FG20N2～FD25Z12 (Option)
Ⓑ FG20N2, FD20Z2〔EXK〕=STD

Fig. 46 ハンドル HANDLE-WITH オービットロール付 ORBITROL

〔PS〕〔PS/POB〕

見出番号 Item No.	部品番号 Part No.	部品名称 Description	個数 Req'd	備考：適用号車 Remarks : Serial No.
A	15604–10301	ハンドル ユニット HANDLE UNIT (Inc. 1~10)	1	
1	15604–10351	コラム COLUMN ASS'Y.	1	
2	15604–12031	シャフト コラム SHAFT, clumn	1	
3	03070–60022	ベアリング ボール BEARING, ball	1	
4	02100–00022	リング スナップ RING, snap	2	
5	02110–00045	リング スナップ RING, snap	1	
6	14354–12051	ブッシング コラム BUSHING, column	1	
7	14354–12071	グロメット GROMMET	1	
8	14624–12041	ブッシング BUSHING	2	Ⓐ
–	or 14354–12091	ブッシング BUSHING	(2)	
9	01402–00014	ナット NUT	1	
10	14354–12271	ワッシャ WASHER	1	
11	80110–00628	ボルト BOLT	4	
12	80430–00006	ワッシャ ロック WASHER, lock	4	
13	15604–10201	オービットロール ユニット OBRITROL UNIT – See Fig. 52	1	
14	24624–12001	ボルト BOLT	2	
15	02011–00016	ワッシャ ロック WASHER, lock	2	
16	27444–12011	ハンドル テイルト ロック HANDLE, tilt lock	1	
17	25594–12001	ボルト BOLT	1	
18	27354–12341	ワッシャ WASHER	1	
19	24354–12001	ハンドル ホイール HANDLE WHEEL – See Fig. 47	1	
20	25594–50101	パワー シリンダ POWER CYLINDER – See Fig. 51	1	
B	24234–30561	ボール ジョイント BALL JOINT ASS'Y (Inc. 21~24)	1	
C	24234–32381 §	ボール ジョイント BALL JOINT SUB ASS'Y (Inc. 21, 22)	1	
21	24234–32391 §	ジョイント ボール JOINT, ball	1	
22	24234–32351 §	カバー ダスト COVER, dust	1	
23	01412–10016	ナット キャッスル NUT, castle	1	
24	02200–32032	ピン コッター PIN, cotter	1	
25	01407–00022	ナット ロック NUT, lock L.H.	1	

Ⓐ FG20N2～FD25Z12 (Option)
Ⓑ FG20N2, FD20Z2〔EXK〕＝STD

Fig. 46 HANDLE-WITH ORBITROL (ハンドル / オービットロール付)

〔PS〕〔PS/POB〕

見出番号 Item No.	部品番号 Part No.	部品名称 Description	個数 Req'd	備考：適用号車 Remarks : Serial No.
26	25594–52001	ジョイント JOINT	1	
27	01400–00020	ナット NUT	1	
28	25594–52011	ブーツ BOOT	1	} Option
29	02000–00020	ワッシャ WASHER	1	} Option
		PS: Orbitrol PS/POB: Orbitrol & Power Brake		

NOTE

Fig. 47 HANDLE (ハンドル) WHEEL (ホイール)

FG20N2~FD25Z12

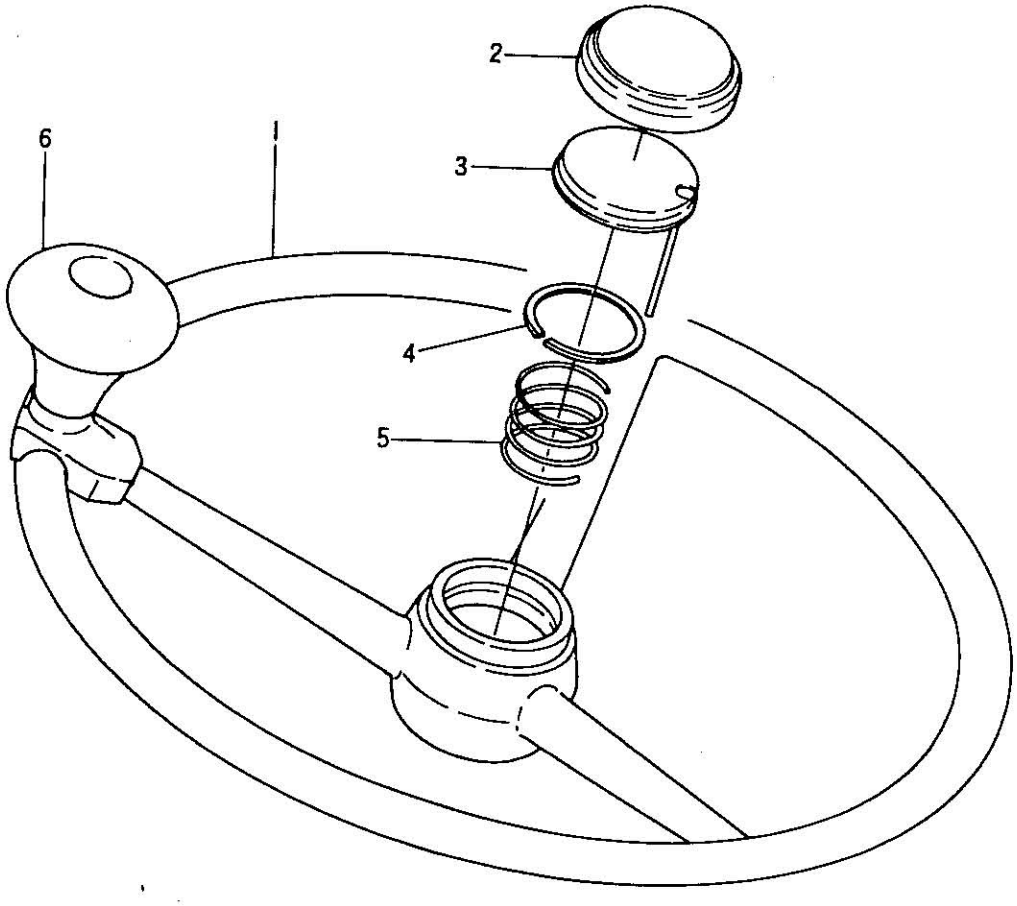

見出番号 Item No.	部品番号 Part No.	部品名称 Description	個数 Req'd	備考：適用号車 Remarks : Serial No.
A		ハンドル ホイール HANDLE WHEEL ASS'Y (Inc. 1~6)	1	
1	§	ホイール ハンドル WHEEL, handle	1	
※		キット ホーン KIT, horn (Inc. 2~5)	1	
2	§	ボタン ホーン BUTTON, horn	1	
3	§	カップ コンタクト CUP, contact	1	
4	§	ロック スプリング LOCK, spring	1	
5	§	スプリング ホーン ボタン SPRING, horn button	1	
6		グリップ GRIP ASS'Y	1	

Printed in Japan.

NOTE

Fig. 48 ステアリング STEERING シャフト SHAFT & コラム COLUMN

FG20N2～FD25Z12

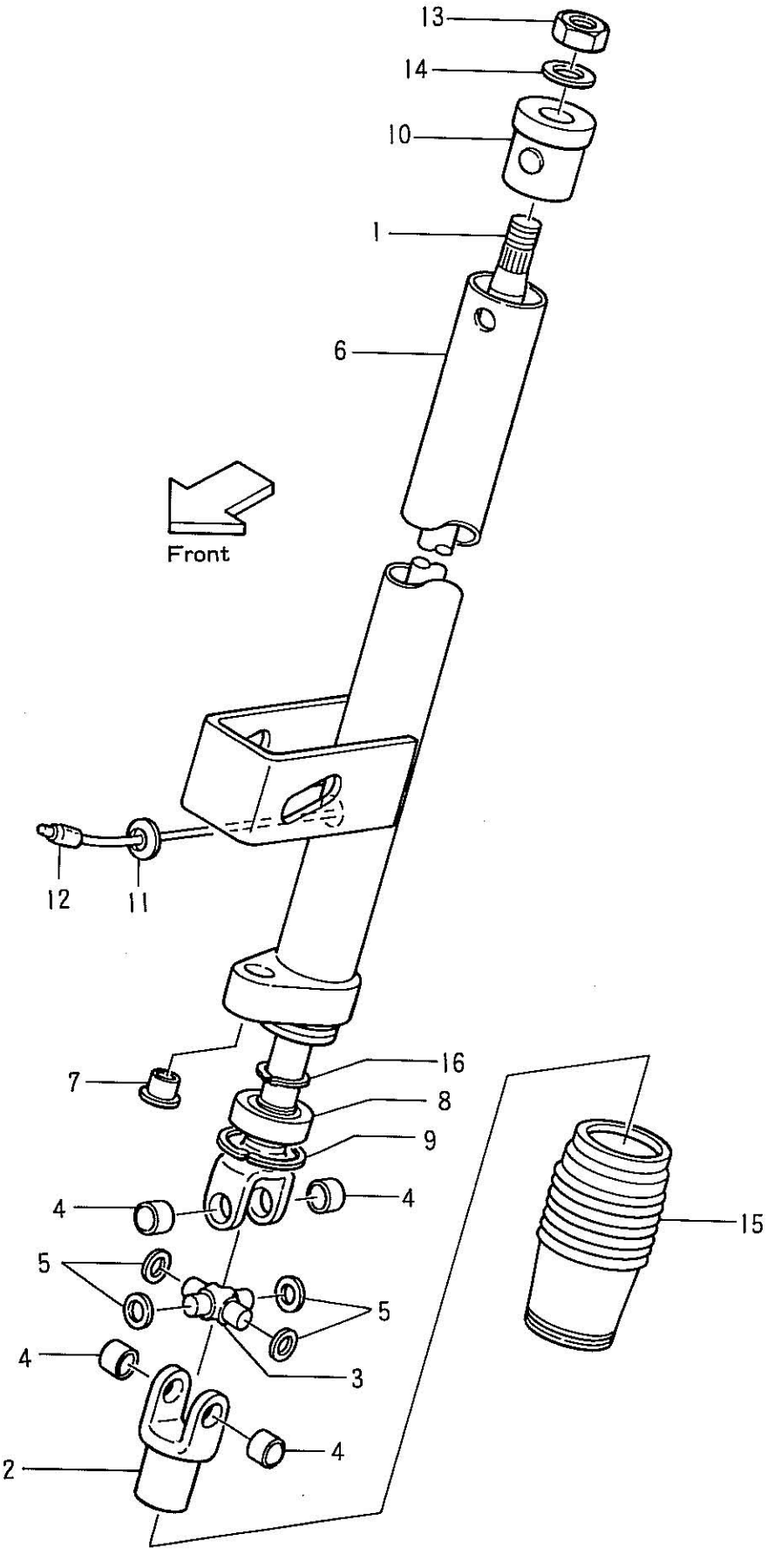

Printed in Japan.

Fig. 48 STEERING SHAFT & COLUMN

見出番号 Item No.	部品番号 Part No.		部品名称 Description	個数 Req'd	備考：適用号車 Remarks : Serial No.
A	15594–10201		STEERING SHAFT & COLUMN ASS'Y. (Inc. 1~16)	1	
1	S–1941–9129	§	SHAFT, yoke	1	
2	S–1941–9130	§	TUBE, yoke	1	
3	S–7303–001	§	SPIDER	1	
4	S–ZY–108	§	BEARING	4	
5	S–7190–101	§	RING, seal	4	
6	15594–10211		COLUMN	1	
7	15594–12201		BUSHING	1	
8	15594–12211	§	BEARING	1	
9	15594–12221		RING, snap	1	
10	15594–12231		BUSHING, column	1	
11	15594–12241		GROMMET	1	
12	15594–12251		COVER, terminal	1	
13	01402–00014		NUT	1	
14	15594–12261		WASHER	1	
15	15594–12271		BOOTS	1	
16	15594–12281		RING, snap	1	

NOTE

Fig. 49 GEAR (ギヤー) BOX (ボックス)

FG20N2～FD25Z12

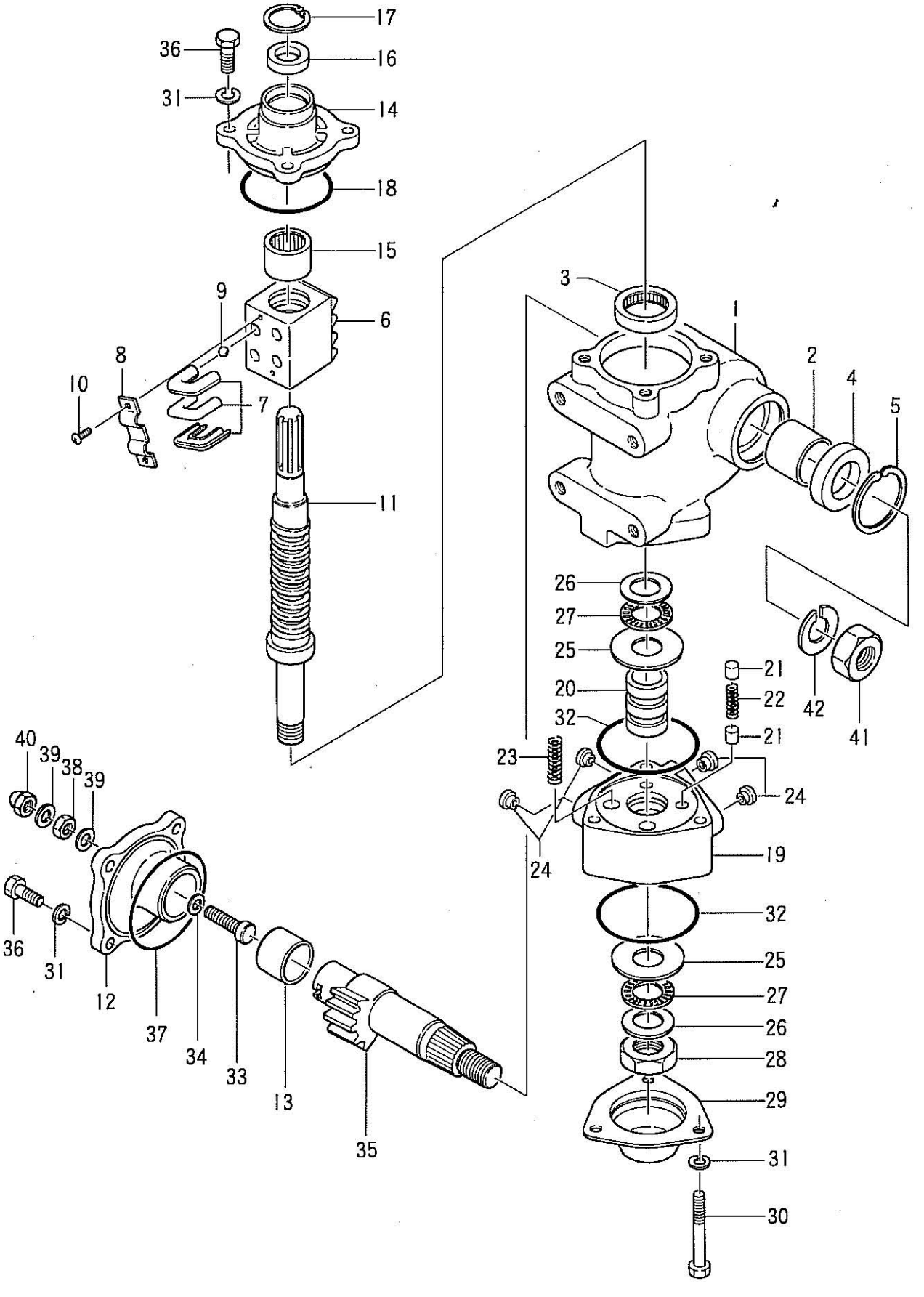

Printed in Japan.

Fig. 49 GEAR BOX (ギヤー ボックス)

見出番号 Item No.	部品番号 Part No.	部品名称 Description	個数 Req'd	備考：適用号車 Remarks : Serial No.
A	15594–10301	GEAR BOX ASS'Y. (Inc. 1~42) (ギヤ ボックス)	1	
B	14354–10301	BEAR BOX ASS'Y. (Inc. 1~5) (ギヤ ボックス)	1	
C	14354–10401	GEAR BOX ASS'Y (Inc. 1, 2) (ギヤ ボックス)	1	
1	B–23641–00116 §	BOX, gear (ボックス ギヤ)	1	
2	B–23641–03703 §	BUSHING (ブッシング)	1	
3	14354–12001	BEARING, needle (ベアリング ニードル)	1	
※	14354–12291	REPAIR KIT (リペア キット) (Inc. 4, 15, 16, 18, 27, 32, 37)	1	
4	14354–12021 ※	SEAL, oil (シール オイル)	1	
5	02110–00048	RING, snap (リング スナップ)	1	
D	15594–10311	BALL NUT ASS'Y (Inc. 6~11) (ボール ナット)	1	
6	B–23641–06601 §	NUT, ball (ナット ボール)	1	
7	B–23641–06801 §	TUBE (チューブ)	4	
8	B–23641–06901 §	CLAMP, tube (クランプ チューブ)	1	
9	B–23441–04902 §	BALL (ボール)	56	
10	B–23641–03311 §	SCREW (スクリュ)	2	
11	B–23641–06718 §	WORM (ウオーム)	1	
E	14354–10601	SIDE COVER ASS'Y (Inc. 12, 13) (サイド カバー)	1	
12	B–23641–00804 §	COVER, side (カバー サイド)	1	
13	B–23641–03702 §	BUSHING (ブッシング)	1	
F	15594–10321	REAR COVER ASS'Y (Inc. 14~18) (リヤー カバー)	1	
14	15594–12001	COVER, rear (カバー リヤー)	1	
15	14354–12031 ※	BEARING, needle (ベアリング ニードル)	1	
16	14354–12041 ※	SEAL, oil (シール オイル)	1	
17	02110–00032	RING, snap (リング スナップ)	1	
18	14354–12061 ※	O-RING (リング)	1	
G	15594–10331	VALVE HOUSING ASS'Y. (Inc. 19~24) (バルブ ハウジング)	1	
19	B–23642–00432 §	HOUSING, valve (ハウジング バルブ)	1	
20	B–23641–00516 §	SPOOL (スプール)	1	

Fig. 49 GEAR BOX (ギヤー ボックス)

見出番号 Item No.	部品番号 Part No.		部品名称 Description	個数 Req'd	備考：適用号車 Remarks : Serial No.
21	14354–12101		ピストン PISTON	4	
22	14354–12121		スプリング SPRING	2	
23	14354–12321		スプリング SPRING	2	
24	25594–52141		フエルール FERRULE	4	
25	14354–12141		プレート PLATE	2	
26	14354–12311		プレート PLATE	2	
27	14354–12161	※	ベアリング ニードル BEARING, needle	2	
28	14354–12171		ナット ロック NUT, lock	1	
29	14354–12181		カバー フロント COVER, front	1	
30	01106–10058		ボルト BOLT	3	
31	02010–00010		ワッシャ ロック WASHER, lock	11	
32	14354–12201	※	リング O-RING	2	
33	14354–12211		スクリュ SCREW	1	
34	14354–12221		シム SHIM	1	
35	14354–12231		シャフト センタ SHAFT, center	1	
36	01103–10025		ボルト BOLT	8	
37	14354–12241	※	リング O-RING	1	
38	01402–10010		ナット NUT	1	
39	14354–12251		パッキング PACKING	2	
40	14354–12261		ナット NUT	1	
41	01400–00022		ナット NUT	1	
42	02010–00022		ワッシャ ロック WASHER, lock	1	

Printed in Japan.

NOTE

Fig. 50 GEAR BOX 〔PC〕〔POB/PC〕 (Option)

FG20N2~FD25Z12, clutch type

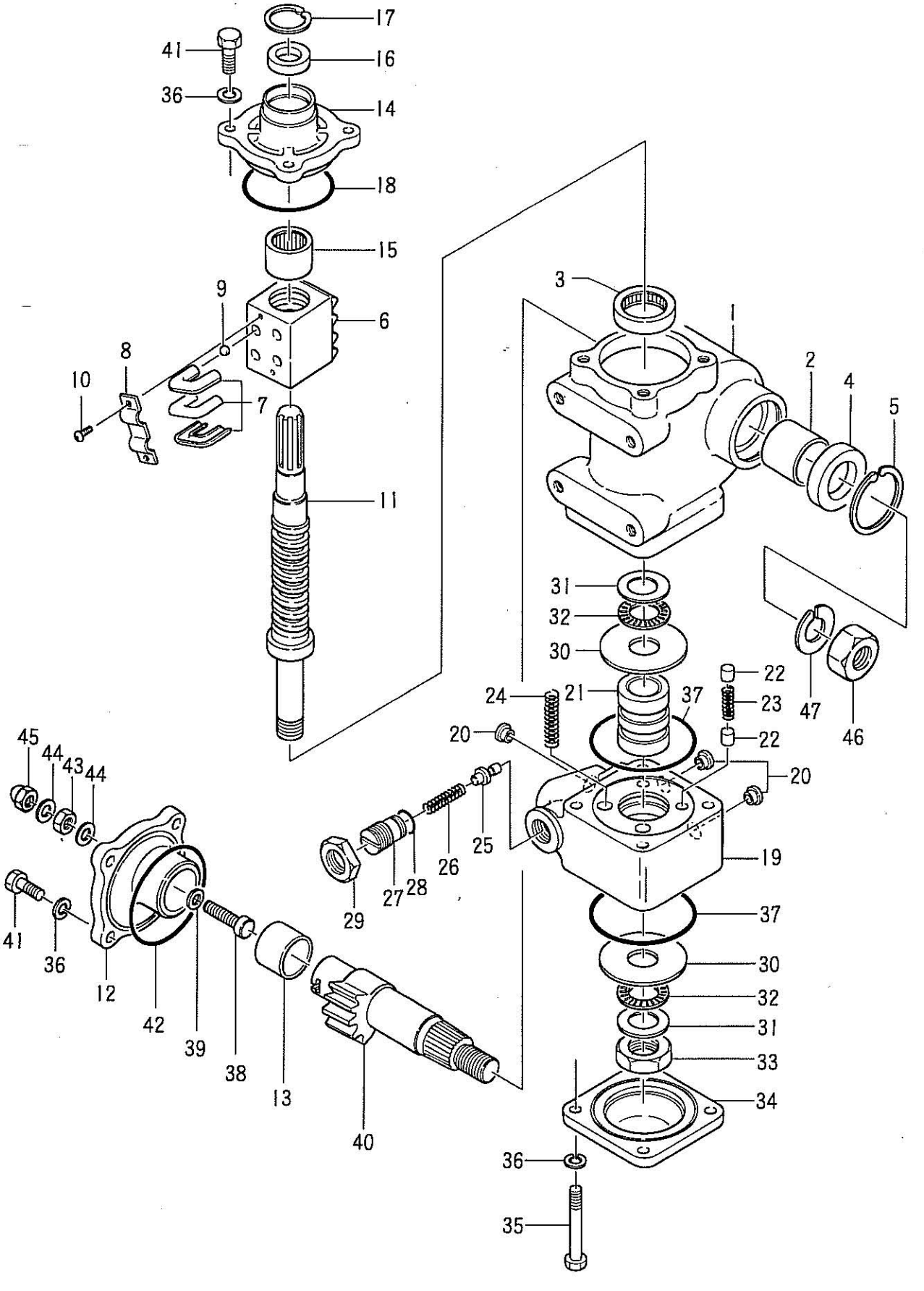

Printed in Japan.

Fig. 50 GEAR BOX [PC][POB/PC] (Option)

見出番号 Item No.	部品番号 Part No.	部品名称 Description	個数 Req'd	備考：適用号車 Remarks : Serial No.
A	55592–10601	GEAR BOX ASS'Y. (Inc. 1~47)	1	
B	15604–10111	GEAR BOX ASS'Y. (Inc. 1~5)	1	
C	15604–10121	GEAR BOX ASS'Y (Inc. 1, 2)	1	
1	B–23641–00114 §	BOX, gear	1	
2	B–23641–03703 §	BUSHING	1	
3	14354–12001	BEARING, needle	1	
4	14354–12021 ※	SEAL, oil	1	
5	02110–00048	RING, snap	1	
D	15604–10131	BALL NUT ASS'Y. (Inc. 6~11)	1	
6	B–23641–06601 §	NUT, ball	1	
7	B–23641–06801 §	TUBE	4	
8	B–23641–06901 §	CLAMP, tube	1	
9	B–23441–04902 §	BALL	56	
10	B–23641–03311 §	SCREW	2	
11	B–23641–06719 §	WORM	1	
E	14354–10601	SIDE COVER ASS'Y (Inc. 12, 13)	1	
12	B–23641–00804 §	COVER, side	1	
13	B–23641–03702 §	BUSHING	1	
F	15594–10321	REAR COVER ASS'Y. (Inc. 14~18)	1	
14	15594–12001 ※	BEARING, needle	1	
15	14354–12031 ※	BEARING, needle	1	
16	14354–12041 ※	SEAL, oil	1	
17	02110–00032	RING, snap	1	
18	14354–12061 ※	O-RING	1	
G	15604–10141	VALVE HOUSING ASS'Y. (Inc. 19~29)	1	
19	B–23642–00433 §	HOUSING, valve	1	
20	25594–52141 §	FERRULE	3	
21	B–23641–00505 §	SPOOL	1	
22	14354–12101	PISTON	4	

Fig. 50 GEAR BOX [PC][POB/PC] (Option)

見出番号 Item No.	部品番号 Part No.	部品名称 Description	個数 Req'd	備考：適用号車 Remarks : Serial No.
23	17234–12061	スプリング SPRING	2	
24	15604–12101	スプリング SPRING	2	
25	17044–12211	ポペット POPPET	1	
26	15604–12111	スプリング SPRING	1	
27	15604–12121	スクリュ SCREW	1	
28	15604–12131	リング O-RING	1	
29	15604–12141	ナット ロック NUT, lock	1	
30	15604–12151	プレート PLATE	2	
31	14354–12311	プレート PLATE	2	
32	14354–12161 ※	ベアリング ニードル BEARING, needle	2	
33	14354–12171	ナット ロック NUT, lock	1	
34	15604–12161	カバー フロント COVER, front	1	
35	01106–10071	ボルト BOLT	4	
36	02010–00010	ワッシャ ロック WASHER, lock	12	
37	17234–12171 ※	リング O-RING	2	
38	14354–12211	スクリュ SCREW	1	
39	14354–12221	シム SHIM	1	
40	14354–12231	シャフト センタ SHAFT, center	1	
41	01103–10025	ボルト BOLT	8	
42	14354–12241 ※	リング O-RING	1	
43	01402–10010	ナット NUT	1	
44	14354–12251	パッキング PACKING	2	
45	14354–12261	ナット NUT	1	
46	01400–00022	ナット NUT	1	
47	02010–00022	ワッシャ ロック WASHER, lock	1	
		PC: Power Clutch POB/PC: Power Brake & Power Clutch		

Printed in Japan.

NOTE

Fig. 51 POWER (パワー) CYLINDER (シリンダ)

FG20N2～FD25Z12

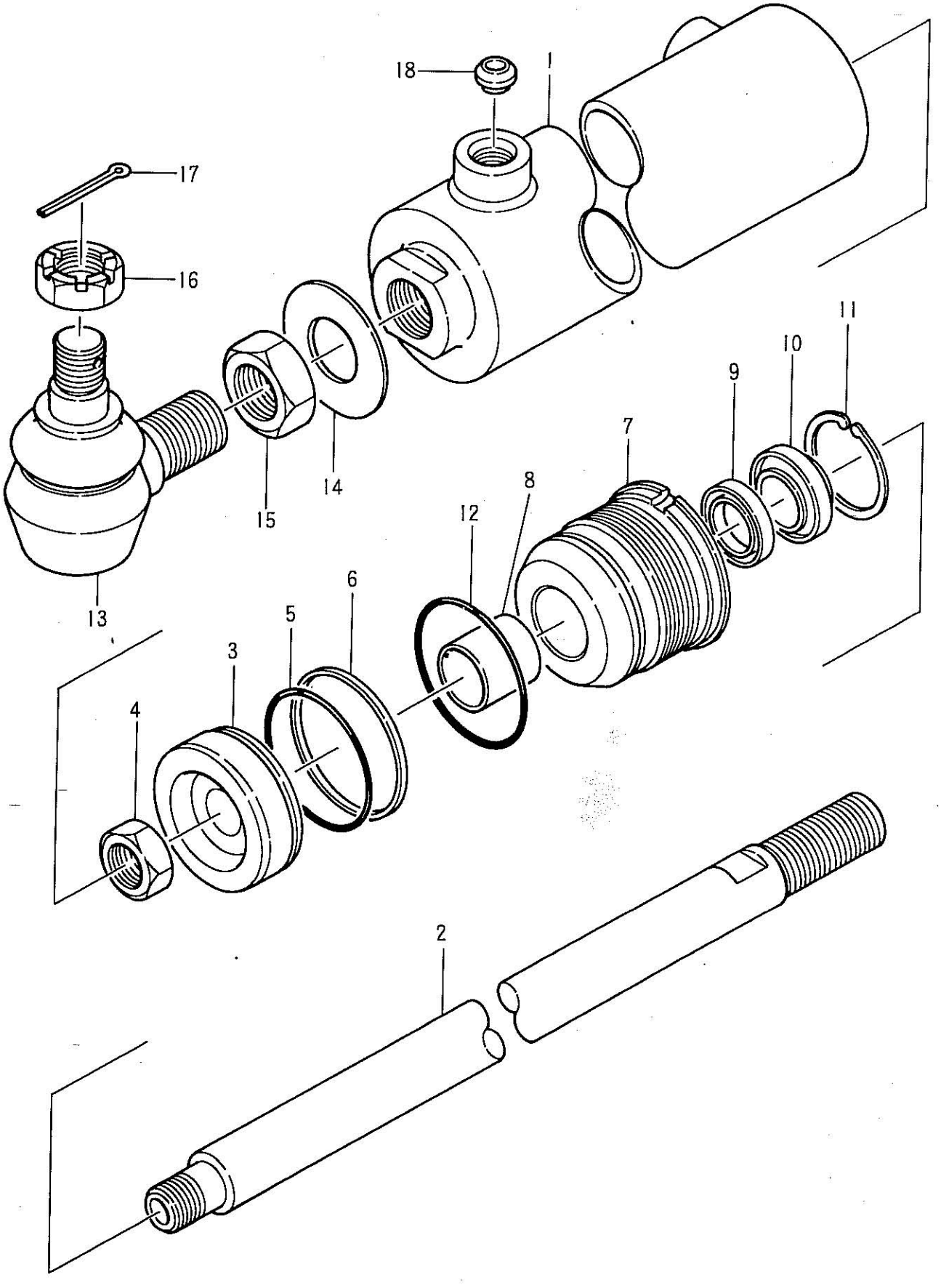

Printed in Japan.

Fig. 51 POWER CYLINDER

見出番号 Item No.	部品番号 Part No.	部品名称 Description	個数 Req'd	備考：適用号車 Remarks : Serial No.
A	25594–50101	POWER CYLINDER ASS'Y. (Inc. 1~18)	1	
1	25594–50111	CYLINDER	1	
B	25594–50121	PISTON ROD ASS'Y. (Inc. 2~4)	1	
2	———— §	ROD	1	
3	———— §	PISTON	1	
4	———— §	NUT	1	
※	25594–50151	SEAL KIT (Inc. 5, 6,9,10,12)	1	
5	03300–00410 ※	O-RING	1	
6	25594–52101 ※	SEAL, slipper	1	
C	25594–50131	GUIDE ASS'Y. (Inc. 7, 8)	1	
7	———— §	GUIDE	1	
8	———— §	BUSHING	1	
9	25594–52111 ※	U-RING	1	
10	25594–52121 ※	SEAL, dust	1	
11	25594–52131	RING, snap	1	
12	03310–00450 ※	O-RING	1	
13	23654–52151	BALL JOINT	1	
14	23654–52161	WASHER	1	
15	01402–00024	NUT	1	
16	23654–52181	NUT, castle	1	
17	02200–04040	PIN, cotter	1	
18	25594–52141	FERRULE	2	

NOTE

Fig. 52 ORBITROL (Option)

オービットロール　オプション

FG20N2～FD25Z12

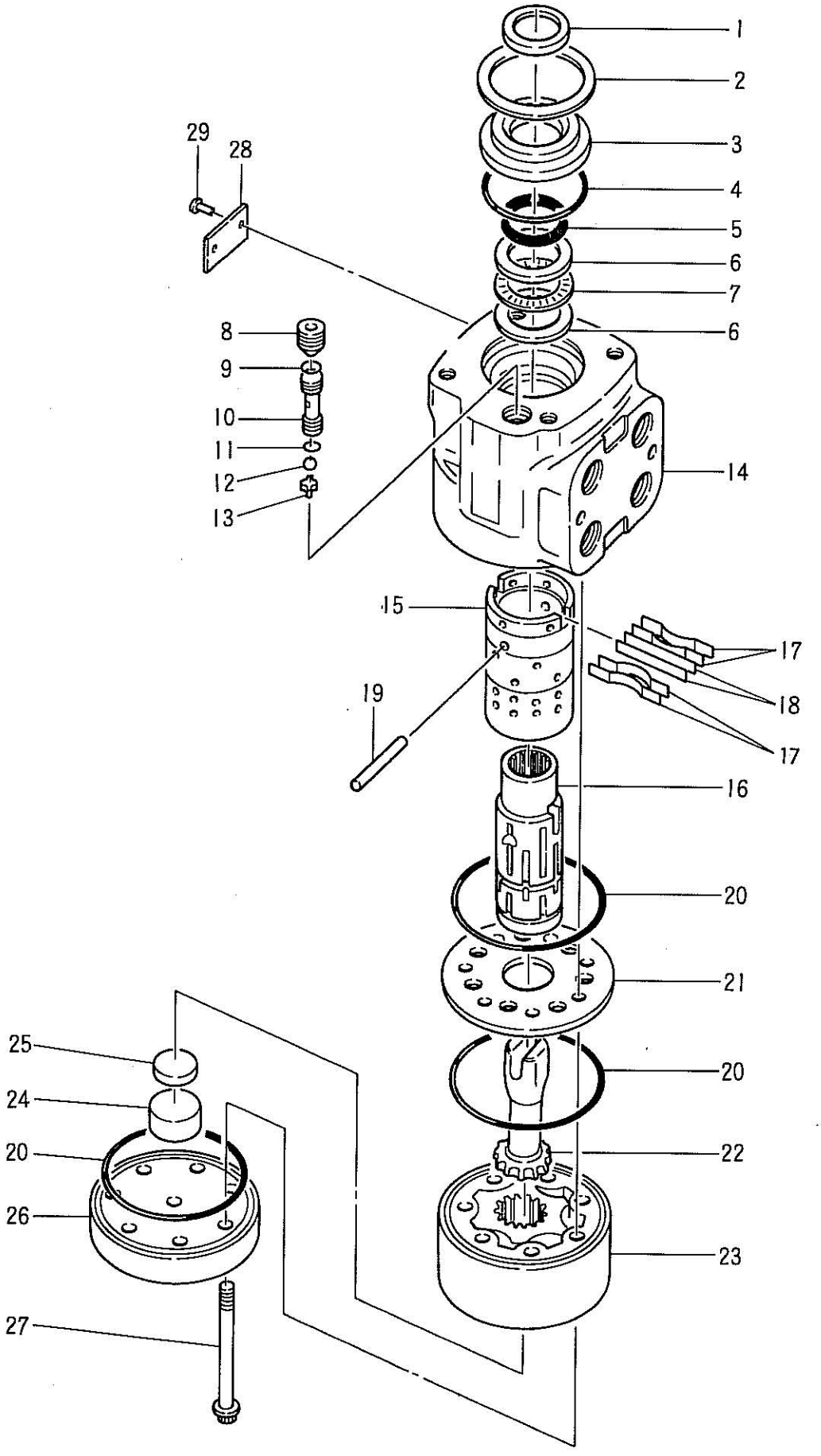

Printed in Japan.

Fig. 52 ORBITROL (Option)

見出番号 Item No.	部品番号 Part No.	部品名称 Description	個数 Req'd	備考：適用号車 Remarks : Serial No.
A	15604–10201	ORBITROL UNIT (Inc. 1~29)	1	
※	26094–17161	SEAL KIT (Inc. 1, 4, 5, 10, 12, 21)	1	
1	―――― §	DUST SEAL	1	
2	26094–17001	RING, snap	1	
3	26094–17011	BUSHING	1	
4	―――― ※§	O-RING	1	
5	―――― ※§	OIL SEAL	1	
※	26094–17021	BEARING KIT (Inc. 6, 7)	1	
6	―――― §	RACE, bearing	2	
7	―――― §	BEARING, thrust	1	
8	26094–17031	SCREW	1	
9	―――― ※§	O-RING	1	
10	26094–17041	CHECK SHEET	1	
11	―――― ※§	O-RING	1	
12	26094–17051	BALL	1	
13	26094–17061	RETAINER, ball	1	
B	14624–10251	CONTROL PARTS ASS'Y. (Inc. 14~18)	1	
14	―――― §	HOUSING	1	
15	―――― §	SLEEVE	1	
16	―――― §	SPOOL	1	
17	26094–17081	SPRING	4	
18	26314–17021	SPRING, flat	2	
19	26094–17091	PIN	1	
20	―――― ※§	O-RING	3	
21	26094–17101	PLATE, spacer	1	
22	26094–17111	SHAFT, drive	1	
23	26094–17121	ROTOR	1	
24	26094–17131	SPACER	1	
25	―――― §	SPACER	1	

Fig. 52 ORBITROL (Option)

見出番号 Item No.	部品番号 Part No.		部品名称 Description	個数 Req'd	備考：適用号車 Remarks : Serial No.
26	26094–17141		キャップ エンド CAP, end	1	
27	26094–17151		スクリュ SCREW	7	
28	――――	§	ネーム プレート NAME PLATE	1	
29	――――	§	リベット RIVET	2	

Printed in Japan.

NOTE

Fig. 53 STEERING (ステアリング) AXLE (アクスル)

FG20N2~FD25Z12

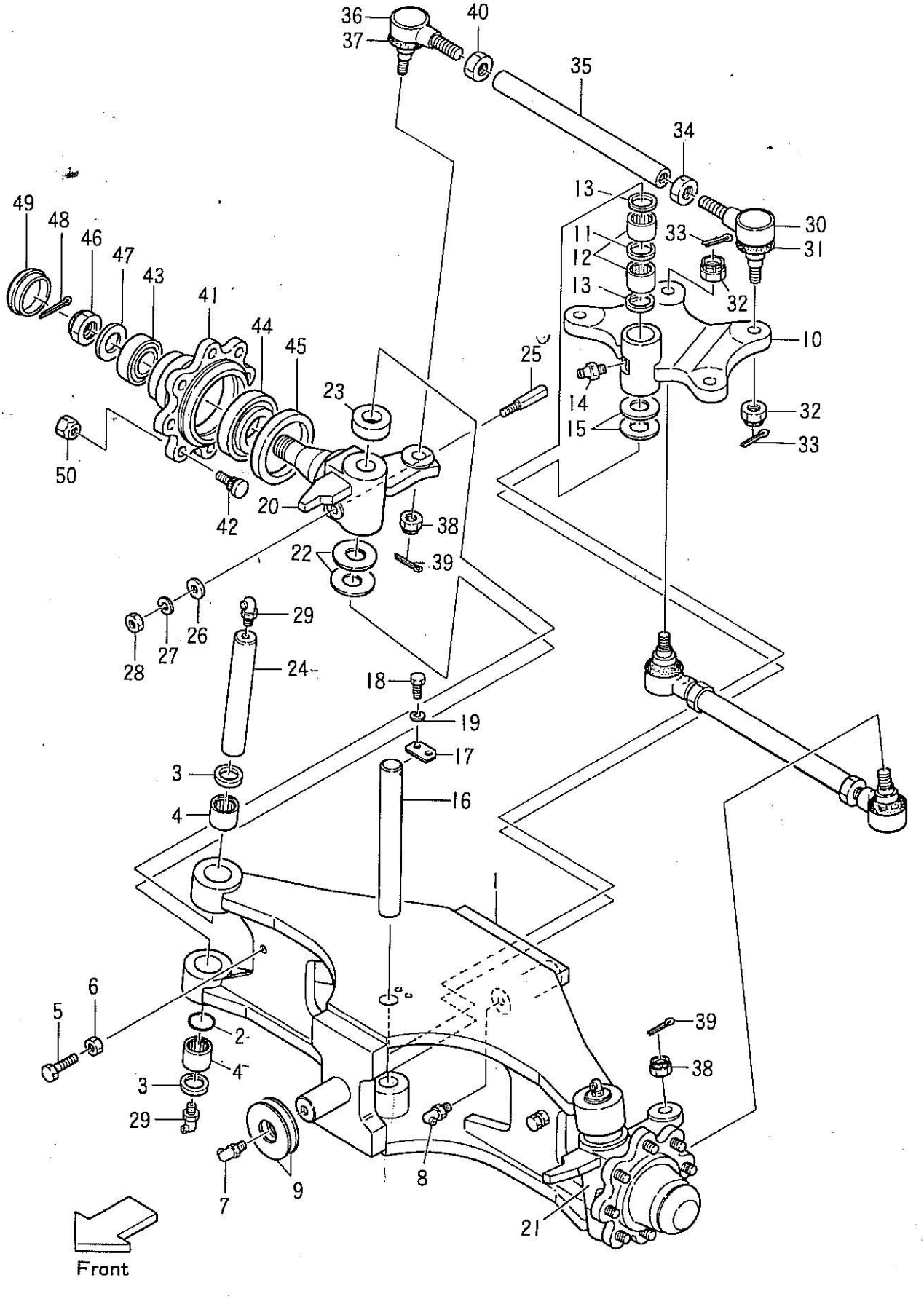

Printed in Japan.

Fig. 53 STEERING (ステアリング) AXLE (アクスル)

見出番号 Item No.	部品番号 Part No.	部品名称 Description	個数 Req'd	備考：適用号車 Remarks : Serial No.
1	24454–30411	AXLE, steering (Inc. –) (アクスル ステアリング)	1	
–	24454–32091	SHAFT, rear axle (シャフト リヤー アクスル)	1	
–	24454–32101	SHAFT, front axle (シャフト フロント アクスル)	1	
※	24454–39801	KING, PIN REPAIR KIT (Inc. 2~4,22,25~29) (キング ピン リペア キット)	2	
2	23654–32161 ※	O-RING (リング)	2	
3	23654–32081 ※	SEAL, oil (シール オイル)	4	
4	03146–13201 ※	BEARING, needle (ベアリング ニードル)	4	
5	01100–12030	BOLT (ボルト)	2	
6	01402–00012	NUT, lock (ナット ロック)	2	
7	04901–00190	FITTING(C), grease (フイッテイング グリース)	1	
8	04901–00191	FITTING (C), grease (フイッテイング グリース)	1	
9	23458–52031	SHIM (シム)	AR	
10	24454–30511	ARM, center (アーム センタ)	1	
※	24454–39812	CENTER PIN REPAIR KIT (Inc. 11~15, 17~19) (センタ ピン リペア キット)	1	
11	24454–32391 ※	SPACER (スペーサ)	1	
12	03146–13201 ※	BEARING, needle (ベアリング ニードル)	2	
13	23654–32081 ※	SEAL, oil (シール オイル)	2	
14	04901–00100 ※	FITTING (A), grease (フイッテイング グリース)	1	
15	22214–30321 ※	SHIM (シム)	AR	
16	24454–32161	PIN, center arm (ピン センタ アーム)	1	
17	20224–30061 ※	PLATE, set (プレート セット)	1	
18	01100–08016 ※	BOLT (ボルト)	2	
19	02010–00008 ※	WASHER, lock (ワッシャ ロック)	2	
20	24454–32171	KNUCKLE R.H. (ナックル)	1	
21	24454–32201	KNUCKLE L.H. (ナックル)	1	
22	22214–30321 ※	SHIM (シム)	AR	
23	03126–83201	BEARING, thrust (ベアリング スラスト)	2	
24	24454–32231	PIN, king (ピン キング)	2	

Fig. 53 ステアリング STEERING アクスル AXLE

見出番号 Item No.	部品番号 Part No.	部品名称 Description	個数 Req'd	備考：適用号車 Remarks : Serial No.
25	20314–30161 ※	ピン ロック PIN, lock	2	
26	02000–00010 ※	ワッシャ WASHER	2	
27	02010–00010 ※	ワッシャ ロック WASHER, lock	2	
28	01400–00010 ※	ナット NUT	2	
29	04901–00191 ※	フイッテイング グリース FITTING (C), grease	2	
–	04901–00190 ※	フイッテイング グリース FITTING (C), grease	2	
A	24234–30551	ボール ジョイント BALL JOINT ASS'Y. (Inc. 30~33) RH	2	
B	24234–32331 §	ボール ジョイント BALL JOINT ASS'Y. (Inc. 30, 31)	2	
30	24234–32341 §	ジョイント ボール JOINT, ball	2	
31	24234–32351 §	カバー ダスト COVER, dust	2	
32	01412–10016	ナット キャッスル NUT, castle	2	
33	02200–32032	ピン コッター PIN, cotter	2	
34	24234–32411	ナット ロック NUT, lock R.H.	2	
35	24454–32251	タイ ロッド TIE-ROD	2	
C	24234–30561	ボール ジョイント BALL JOINT ASS'Y (Inc. 36~39) LH	2	
D	24234–32381 §	ボール ジョイント BALL JOINT ASS'Y. (Inc. 36, 37)	2	
36	24234–32391 §	ジョイント ボール JOINT, ball	2	
37	24234–32351 §	カバー ダスト COVER, dust	2	
38	01412–10016	ナット キャッスル NUT, castle	2	
39	02200–32032	ピン キャッスル PIN, cotter	2	
40	24234–32421	ナット ロック NUT, lock L.H.	2	
41	20224–40014	ハブ HUB	2	
※	23654–39821	ボルト キット BOLT KIT (Inc. 42, 50)	16	
42	23654–32041 ※	ボルト BOLT	16	
43	03071–30206	ベアリング テーパ ローラ BEARING, taper roller	2	
44	03071–30211	ベアリング テーパ ローラ BEARING, taper roller	2	
45	03217–08501	シール オイル SEAL, oil	2	
46	01412–00030	ナット キャッスル NUT, castle	2	
47	02000–00030	ワッシャ WASHER	2	

Printed in Japan.

Fig. 53 ステアリング STEERING アクスル AXLE

見出番号 Item No.	部品番号 Part No.	部品名称 Description	個数 Req'd	備考：適用号車 Remarks：Serial No.
48	02200–06055	ピン コッター PIN, cotter	2	
49	22194–32361	キャップ CAP	2	
50	23654–34051 ※	ナット ハブ NUT, hub	16	

NOTE

Fig. 54 WHEEL (ホイール)

FG20N2~FD25Z12

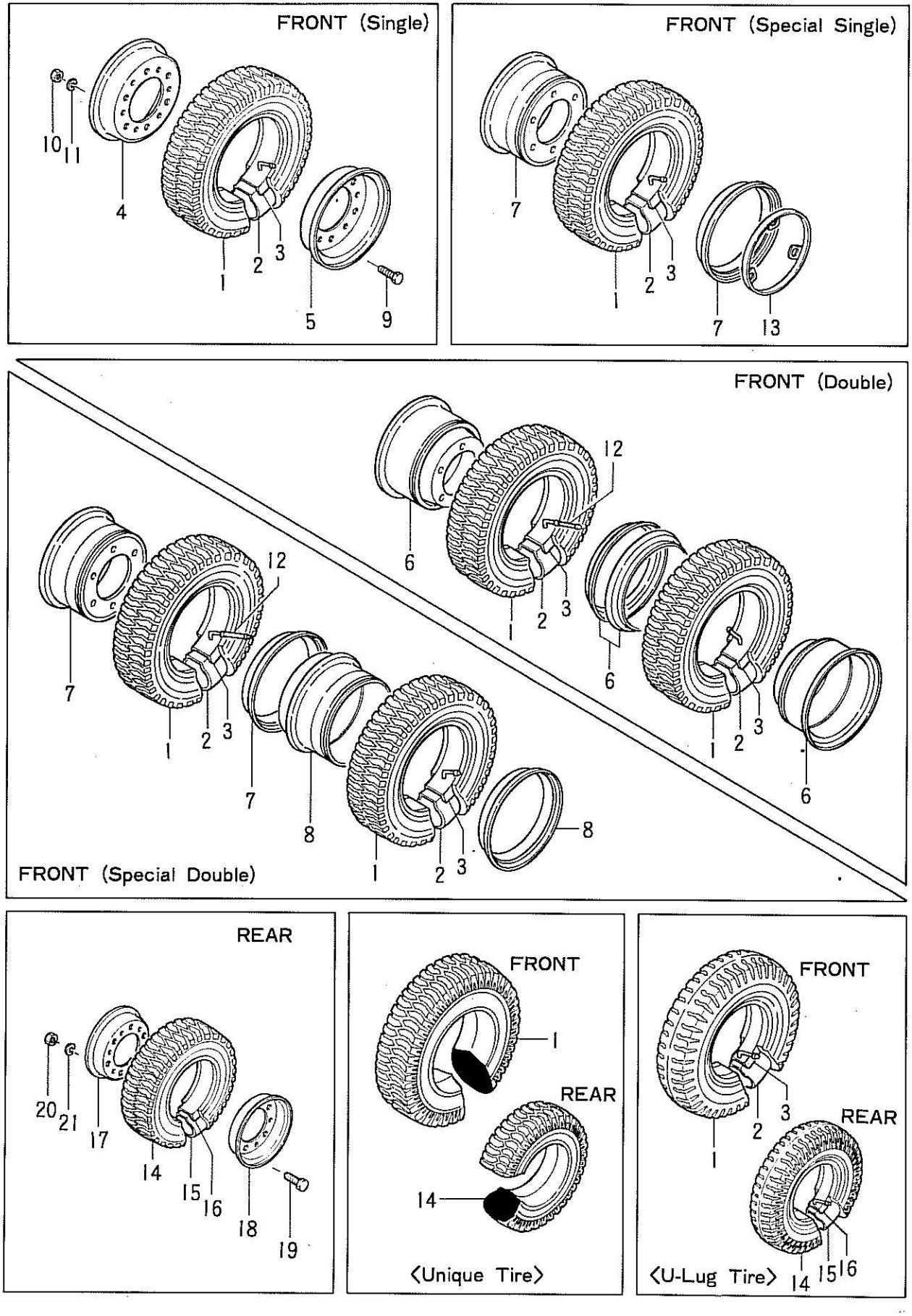

Printed in Japan.

TR01	ユニーク タイヤ Unique tire	TR06	ラグ タイヤ J-Lug tire, STD.	TR15	ラグ タイヤ U-Lug tire	DD	ダブル Double
TR01〔SL〕	ユニーク タイヤ スーパー ラグ Unique tire (Super lug)	TR07	スノー タイヤ Snow tire	S	シングル Single	SDD	スペシャル ダブル Special Douple
TR05	ラグ タイヤ スチール ブレーカ J-Lug tire (Steel braker)	TR08	スノー スパイク タイヤ Snow & spike tire	DD(S)	スペシャル シングル Special Single	DR	ディスク リム Disk Rim

Item No.	部品名称 Description	部品番号 Part No.	TR01						TR01〔SL〕						TR05						TR06					
			S		DD (S)	DD	SDD		S		DD (S)	DD	SDD		S		DD (S)	DD	SDD		S		DD (S)	DD	SDD	
				DR			In side	Out side		DR			In side	Out side		DR			In side	Out side	STD	DR			In side	Out side
A	フロント ホイール FRONT WHEEL (Inc. 1~13)	53456-80202	2																							
		53666-80301		2																						
		53456-80303				4																				
		53656-80301			2		2																			
		53656-80311						2																		
		52676-80601							2											-						
		53666-80401								2																
		52676-80802										4														
		53656-80401									2		2													
		53656-80411												2												
		53456-80702													2											
		53666-80501														2										
		52676-80202																4								
		53656-80501															2		2							
		53656-80511																		2						
		53456-80902																			2					
		53666-80601																				2				
		52676-80402																						4		
		53656-80601																					2		2	
		53656-80611																								2

Fig. 54 WHEEL ホイール

TR01	ユニーク タイヤ Unique tire	TR06	ラグ タイヤ J-Lug tire, STD.	TR15	ラグ タイヤ U-Lug tire	DD	ダブル Double
TR01(SL)	ユニーク タイヤ スーパー ラグ Unique tire (Super lug)	TR07	スノー タイヤ Snow tire	S	シングル Single	SDD	スペシャル ダブル Special Douple
TR05	ラグ タイヤ スチール ブレーカ J-Lug tire (Steel braker)	TR08	スノー スパイク タイヤ Snow & spike tire	DD(S)	スペシャル シングル Special Single	DR	ディスク リム Disk Rim

Item No.	部品名称 Description	部品番号 Part No.	TR07						TR08						TR15											
			S		DD (S)	DD	SDD		S		DD (S)	DD	SDD		S		DD (S)	DD	SDD							
				DR			In side	Out side		DR			In side	Out side		DR			In side	Out side						
A	フロント ホイール FRONT WHEEL (Inc. 1~13)	53456-80502	2																							
		53666-80701		2																						
		52676-80302				4																				
		53656-80701			2		2																			
		53656-80711						2																		
		53456-81102							2																	
		53666-80801								2																
		53656-81901										4														
		53656-80801									2		2													
		53656-80811												2												
		23454-40601													2											
		53666-80201														2										
		53457-40003																4								
		53656-80201															2		2							
		53656-80211																		2						

Fig. 54 WHEEL ホイール

Printed in Japan.

TR01	ユニーク タイヤ Unique tire	TR06	ラグ タイヤ J-Lug tire, STD.	TR15	ラグ タイヤ U-Lug tire	DD	ダブル Double
TR01〔SL〕	ユニーク タイヤ スーパー ラグ Unique tire (Super lug)	TR07	スノー タイヤ Snow tire	S	シングル Single	SDD	スペシャル ダブル Special Douple
TR05	ラグ タイヤ スチール ブレーカ J-Lug tire (Steel braker)	TR08	スノー スパイク タイヤ Snow & spike tire	DD(S)	スペシャル シングル Special Single	DR	ディスク リム Disk Rim

Item No.	部品名称 Description	部品番号 Part No.	TR01 S	TR01 DR	TR01 DD (S)	TR01 DD	TR01 SDD In side	TR01 SDD Out side	TR01〔SL〕 S	TR01〔SL〕 DR	TR01〔SL〕 DD (S)	TR01〔SL〕 DD	TR01〔SL〕 SDD In side	TR01〔SL〕 SDD Out side	TR05 S	TR05 DR	TR05 DD (S)	TR05 DD	TR05 SDD In side	TR05 SDD Out side	TR06 S STD	TR06 S DR	TR06 DD (S)	TR06 DD	TR06 SDD In side	TR06 SDD Out side
1	タイヤ TIRE 7.00-12	06800-70012	2																							
	7.00-12	06804-70012		2	2		2	2																		
	5.50-12	06800-55015				4																				
	7.00-12C	06802-70012							2																	
	7.00-12	06805-70012								2	2		2	2												
	5.50-15B	06802-55015										4														
	7.00-12-12PR	06005-70012													2	2	2		2	2						
	5.50-15-8PR	06005-55015																4								
	7.00-12-12PR	06006-70012																			2	2	2		2	2
	5.50-15-8PR	06006-55015																						4		

Item No.	部品名称 Description	部品番号 Part No.	TR07 S	TR07 DR	TR07 DD (S)	TR07 DD	TR07 SDD In side	TR07 SDD Out side	TR08 S	TR08 DR	TR08 DD (S)	TR08 DD	TR08 SDD In side	TR08 SDD Out side	TR15 S	TR15 DR	TR15 DD (S)	TR15 DD	TR15 SDD In side	TR15 SDD Out side
	7.00-12-12PR	06007-70012	2	2	2		2	2												
	5.50-15-8PR	06007-55015				4														
	7.00-12-12PR	06008-70012							2	2	2		2	2						
	5.50-15-8PR	06008-55015										4								
	7.00-12-12PR	06001-70012													2	2	2		2	2
	5.50-15-8PR	06001-55015																4		

Fig. 54 WHEEL ホイール

TR01	ユニーク タイヤ Unique tire	TR06	ラグ タイヤ J-Lug tire, STD.	TR15	ラグ タイヤ U-Lug tire	DD	ダブル Double
TR01〔SL〕	ユニーク タイヤ スーパー ラグ Unique tire (Super lug)	TR07	スノー タイヤ Snow tire	S	シングル Single	SDD	スペシャル ダブル Special Douple
TR05	ラグ タイヤ スチール ブレーカ J-Lug tire (Steel braker)	TR08	スノー スパイク タイヤ Snow & spike tire	DD(S)	スペシャル シングル Special Single	DR	ディスク リム Disk Rim

Item No.	部品名称 Description		部品番号 Part No.	TR01						TR01〔SL〕					
				S		DD (S)	DD	SDD		S		DD (S)	DD	SDD	
					DR			In side	Out side		DR			In side	Out side
2	チューブ TUBE	7.00-12	06711-70012												
		5.50-15-8T	06711-55015												
3	フラップ FLAP	7.00-12	06701-70012												
			06701-55015												

Item No.	部品名称 Description		部品番号 Part No.	TR05						TR06					
				S		DD (S)	DD	SDD		S		DD (S)	DD	SDD	
					DR			In side	Out side	S-D	DR			In side	Out side
2	チューブ TUBE	7.00-12	06711-70012	2	2	2		2	2	2	2	2		2	2
		5.50-15-8T	06711-55015				4						4		
3	フラップ FLAP	7.00-12	06701-70012	2	2	2		2	2	2	2	2		2	2
			06701-55015				4						4		

Item No.	部品名称 Description		部品番号 Part No.	TR07						TR08					
				S		DD (S)	DD	SDD		S		DD (S)	DD	SDD	
					DR			In side	Out side		DR			In side	Out side
2	チューブ TUBE	7.00-12	06711-70012	2	2	2		2	2	2	2	2		2	2
		5.50-15-8T	06711-55015				4						4		
3	フラップ FLAP	7.00-12	06701-70012	2	2	2		2	2	2	2	2		2	2
			06701-55015				4						4		

Item No.	部品名称 Description		部品番号 Part No.	TR15					
				S		DD (S)	DD	SDD	
					DR			In side	Out side
2	チューブ TUBE	7.00-12	06711-70012	2	2	2		2	2
		5.50-15-8T	06711-55015				4		
3	フラップ FLAP	7.00-12	06701-70012	2	2	2		2	2
			06701-55015				4		

Fig. 54 WHEEL ホイール

Printed in Japan.

TR01	ユニーク タイヤ Unique tire	TR06	ラグ タイヤ J-Lug tire, STD.	TR15	ラグ タイヤ U-Lug tire	DD	ダブル Double
TR01〔SL〕	ユニーク タイヤ スーパー ラグ Unique tire (Super lug)	TR07	スノー タイヤ Snow tire	S	シングル Single	SDD	スペシャル ダブル Special Douple
TR05	ラグ タイヤ スチール ブレーカ J-Lug tire (Steel braker)	TR08	スノー スパイク タイヤ Snow & spike tire	DD(S)	スペシャル シングル Special Single	DR	ディスク リム Disk Rim

Item No.	部品名称 Description		部品番号 Part No.	TR01						TR01〔SL〕						TR05						TR06					
				S		DD (S)	DD	SDD		S		DD (S)	DD	SDD		S		DD (S)	DD	SDD		S		DD (S)	DD	SDD	
					DR			In side	Out side		DR			In side	Out side		DR			In side	Out side	STD	DR			In side	Out side
B	リム RIM (Inc. 4, 5)	5.00S—12	23454-40501	2						2						2						2					
4	リム インサイド RIM, inside	§	.....	2						2						2						2					
5	リム アウトサイド RIM, outside	§	.....	2						2						2						2					
—	リム リング RIM (Inc. RING)		53666-81801		2						2						2						2				
—	サイド リング SIDE RING		53656-82051		2						2						2						2				
—	ロック リング LOCK RING		53656-82061		4						4						4						4				
C	リム RIM (Inc. 6, —)	4.50E×51	53656-82001				4						4														
6	サイド リング SIDE RING		53456-82051				4						4														
—	ロック リング LOCK RING		53456-82061				4						4														
—	リム リング RIM (Inc. RING)	4.50E×15	53657-42052																4						4		
—	サイド リング SIDE RING		53457-42151																4						4		
D	リム RIM (Inc. 7, 8)		53656-80901			2		2				2		2				2		2				2		2	
7	サイド リング SIDE RING		53656-82051			2		2				2		2				2		2				2		2	
8	ロック リング LOCK RING		53656-82061			2		2				2		2				2		2				2		2	
—	リム リング RIM (Inc. RING)		53656-80911						2						2						2						2
—	サイド リング SIDE RING		53656-82051						2						2						2						2
—	ロック リング LOCK RING		53656-82061						2						2						2						2

Fig. 54 ホイール WHEEL

Printed in Japan.

TR01	ユニーク タイヤ Unique tire	TR06	ラグ タイヤ J-Lug tire, STD.	TR15	ラグ タイヤ U-Lug tire	DD	ダブル Double
TR01〔SL〕	ユニーク タイヤ スーパー ラグ Unique tire (Super lug)	TR07	スノー タイヤ Snow tire	S	シングル Single	SDD	スペシャル ダブル Special Douple
TR05	ラグ タイヤ スチール ブレーカ J-Lug tire (Steel braker)	TR08	スノー スパイク タイヤ Snow & spike tire	DD(S)	スペシャル シングル Special Single	DR	ディスク リム Disk Rim

Item No.	部品名称 Description		部品番号 Part No.	TR07						TR08						TR15													
				S		DD (S)	DD	SDD		S		DD (S)	DD	SDD		S		DD (S)	DD	SDD									
					DR			In side	Out side		DR			In side	Out side		DR			In side	Out side								
B	リム RIM (Inc. 4. 5)	5.00S—12	23454-40501	2						2						2													
4	リム インサイド RIM, inside	§	----------	2						2						2													
5	リム アウトサイド RIM, outside	§	----------	2						2						2													
—	リム リング RIM (Inc. RING)		53666-81801		2						2						2												
—	サイド リング SIDE RING		53656-82051		2						2						2												
—	ロック リング LOCK RING		53656-82061		4						4						4												
C	リム RIM (Inc. 6)	4.50E×15	53657-42052				4						4						4										
6	サイド リング SIDE RING		53457-42151				4						4						4										
D	リム RIM (Inc. 7, 8)		53656-80901			2		2				2		2				2		2									
7	サイド リング SIDE RING		53656-82051			2		2				2		2				2		2									
8	ロック リング LOCK RING		53656-82061			2		2				2		2				2		2									
—	リム リング RIM (Inc. RING)		53656-80911						2						2						2								
—	サイド リング SIDE RING		53656-82051						2						2						2								
—	ロック リング LOCK RING		53656-82061						2						2						2								

Fig. 54 WHEEL ホイール

Printed in Japan.

TR01	ユニーク タイヤ Unique tire	TR06	ラグ タイヤ J-Lug tire, STD.	TR15	ラグ タイヤ U-Lug tire	DD	ダブル Double
TR01(SL)	ユニーク タイヤ スーパー ラグ Unique tire (Super lug)	TR07	スノー タイヤ Snow tire	S	シングル Single	SDD	スペシャル ダブル Special Douple
TR05	ラグ タイヤ スチール ブレーカ J-Lug tire (Steel braker)	TR08	スノー スパイク タイヤ Snow & spike tire	DD(S)	スペシャル シングル Special Single	DR	ディスク リム Disk Rim

Item No.	部品名称 Description	部品番号 Part No.	TR01						TR01(SL)						TR05						TR06					
			S		DD (S)	DD	SDD		S		DD (S)	DD	SDD		S		DD (S)	DD	SDD		S		DD (S)	DD	SDD	
				DR			In side	Out side		DR			In side	Out side		DR			In side	Out side	STD	DR			In side	Out side
※	ボルト キット BOLT KIT (Inc. 9~11)	23454-49801	2						2						2						2					
9	ボルト リム BOLT, rim ※	01106-16030	12						12						12						12					
10	ナット NUT ※	01400-10016	12						12						12						12					
11	ワッシャ ロック WASHER, lock ※	02011-00016	12						12						12						12					
12	チューブ エクステンション TUBE, extension	06731-00120																2	2					2	2	
13	ホイール リング WHEEL, ring	55596-80111			2						2						2						2			

Item No.	部品名称 Description	部品番号 Part No.	TR01						TR01(SL)						TR05					
			S		DD (S)	DD	SDD		S		DD (S)	DD	SDD		S		DD (S)	DD	SDD	
				DR			In side	Out side		DR			In side	Out side		DR			In side	Out side
※	ボルト キット BOLT KIT (Inc. 9~11)	23454-49801	2						2						2					
9	ボルト BOLT, rim ※	01106-16030	12						12						12					
10	ナット NUT ※	01400-10016	12						12						12					
11	ワッシャ ロック WASHER, lock ※	02011-00016	12						12						12					
12	チューブ エクステンション TUBE, extension	06731-00120				2	2					2	2					2	2	
13	ホイール リング WHEEL, ring	55596-80111			2						2						2			

Fig. 54 WHEEL ホイール

TR01	ユニーク タイヤ Unique tire	TR06	ラグ タイヤ J-Lug tire, STD.	TR15	ラグ タイヤ U-Lug tire	DD	ダブル Double
TR01[SL]	ユニーク タイヤ スーパー ラグ Unique tire (Super lug)	TR07	スノー タイヤ Snow tire	S	シングル Single	SDD	スペシャル ダブル Special Douple
TR05	ラグ タイヤ スチール ブレーカ J-Lug tire (Steel braker)	TR08	スノー スパイク タイヤ Snow & spike tire	DD(S)	スペシャル シングル Special Single	DR	ディスク リム Disk Rim

Item No.	部品名称 Description	部品番号 Part No.	TR01								TR01[SL]							
			S		DD(S)		DD		SDD		S		DD(S)		DD		SDD	
				DR		DR		DR		DR		DR		DR		DR		DR
E	リヤー ホイール REAR WHEEL (Inc. 14~21)	53656-81201	2		2		2		2									
		53666-81201		2		2		2		2								
		53656-81301									2		2		2		2	
		53666-81301										2		2		2		2
		53656-81401																
		53666-81401																
		53656-81501																
		53666-81501																

Item No.	部品名称 Description	部品番号 Part No.	TR05								TR06							
			S		DD(S)		DD		SDD		S		DD(S)		DD		SDD	
				DR		DR		DR		DR	STD	DR		DR		DR		DR
E	リヤー ホイール REAR WHEEL (Inc. 14~21)	53656-81201																
		53666-81201																
		53656-81301																
		53666-81301																
		53656-81401	2		2		2		2									
		53666-81401		2		2		2		2								
		53656-81501									2		2		2		2	
		53666-81501										2		2		2		2

Item No.	部品名称 Description	部品番号 Part No.	TR07								TR08							
			S		DD(S)		DD		SDD		S		DD(S)		DD		SDD	
				DR		DR		DR		DR		DR		DR		DR		DR
E	リヤー ホイール REAR WHEEL (Inc. 14~21)	53656-81601	2		2		2		2									
		53666-81601		2		2		2		2								
		53656-81701									2		2		2		2	
		53666-81701										2		2		2		2
		23654-40511																
		53666-80901																

Item No.	部品名称 Description	部品番号 Part No.	TR15							
			S		DD(S)		DD		SDD	
				DR		DR		DR		DR
E	リヤー ホイール REAR WHEEL (Inc. 14~21)	53656-81601								
		53666-81601								
		53656-81701								
		53666-81701								
		23654-40511	2		2		2		2	
		53666-80901		2		2		2		2

Fig. 54 WHEEL ホイール

Printed in Japan.

TR01	ユニーク タイヤ Unique tire	TR06	ラグ タイヤ J-Lug tire, STD.	TR15	ラグ タイヤ U-Lug tire	DD	ダブル Double
TR01〔SL〕	ユニーク タイヤ スーパー ラグ Unique tire (Super lug)	TR07	スノー タイヤ Snow tire	S	シングル Single	SDD	スペシャル ダブル Special Douple
TR05	ラグ タイヤ スチール ブレーカ J-Lug tire (Steel braker)	TR08	スノー スパイク タイヤ Snow & spike tire	DD(S)	スペシャル シングル Special Single	DR	ディスク リム Disk Rim

Item No.	部品名称 Description	部品番号 Part No.	TR01 S	TR01 S DR	TR01 DD(S)	TR01 DD(S) DR	TR01 DD	TR01 DD DR	TR01 SDD	TR01 SDD DR	TR01〔SL〕 S	TR01〔SL〕 S DR	TR01〔SL〕 DD(S)	TR01〔SL〕 DD(S) DR	TR01〔SL〕 DD	TR01〔SL〕 DD DR	TR01〔SL〕 SDD	TR01〔SL〕 SDD DR	TR05 S	TR05 S DR	TR05 DD(S)	TR05 DD(S) DR	TR05 DD	TR05 DD DR	TR05 SDD	TR05 SDD DR	TR06 S	TR06 S STD	TR06 S DR	TR06 DD(S)	TR06 DD(S) DR	TR06 DD	TR06 DD DR	TR06 SDD	TR06 SDD DR
14	タイヤ TIRE 6.00-9	06800-60009			2																													
	6.00-9B	06802-60009											2																					
	6.00-9-10PR	06005-60009																			2													
	〃	06006-60009																															2	
15	チューブ TUBE 6.00-9-10T	06712-60009																			2												2	
16	フラップ FLAP 6.00-9-10F	06702-60009																			2												2	

Item No.	部品名称 Description	部品番号 Part No.	TR07 S	TR07 S DR	TR07 DD(S)	TR07 DD(S) DR	TR07 DD	TR07 DD DR	TR07 SDD	TR07 SDD DR	TR08 S	TR08 S DR	TR08 DD(S)	TR08 DD(S) DR	TR08 DD	TR08 DD DR	TR08 SDD	TR08 SDD DR	TR15 S	TR15 S DR	TR15 DD(S)	TR15 DD(S) DR	TR15 DD	TR15 DD DR	TR15 SDD	TR15 SDD DR
14	タイヤ TIRE 6.00-9-10PR	06007-60009			2																					
	6.00-9-10PR	06008-60009											2													
	6.00-9-10PR	06001-60009																			2					
15	チューブ TUBE 6.00-9-10T	06712-60009			2								2								2					
16	フラップ FLAP 6.00-9-10F	06702-60009			2								2								2					

Fig. 54 WHEL ホイール

Printed in Japan.

TR01	ユニーク タイヤ Unique tire	TR06	ラグ タイヤ J-Lug tire, STD.	TR15	ラグ タイヤ U-Lug tire	DD	ダブル Double
TR01〔SL〕	ユニーク タイヤ スーパー ラグ Unique tire (Super lug)	TR07	スノー タイヤ Snow tire	S	ジングル Single	SDD	スペシャル ダブル Special Douple
TR05	ラグ タイヤ スチール ブレーカ J-Lug tire (Steel braker)	TR08	スノー スパイク タイヤ Snow & spike tire	DD(S)	スペシャル シングル Special Single	DR	ディスク リム Disk Rim

Item No.	部品名称 Description	部品番号 Part No.	TR01								TR01〔SL〕								TR05								TR06							
			S		DD(S)		DD		SDD		S		DD(S)		DD		SDD		S		DD(S)		DD		SDD		S		DD(S)		DD		SDD	
				DR		DR		DR		DR		DR		DR		DR		DR		DR		DR		DR		DR	STD	DR		DR		DR		DR
F	リム RIM (Inc. 17, 18)	23654-40501	2		2		2		2		2		2		2		2		2		2		2		2		2		2		2		2	
17	リム インサイド RIM, inside §	----------	2		2		2		2		2		2		2		2		2		2		2		2		2		2		2		2	
18	リム アウトサイド RIM, outside §	----------	2		2		2		2		2		2		2		2		2		2		2		2		2		2		2		2	
—	リム リング RIM (Inc. RING)	53666-81901		2		2		2		2		2		2		2		2		2		2		2		2		2		2		2		2
—	サイド リング SIDE RING	53666-82031		2		2		2		2		2		2		2		2		2		2		2		2		2		2		2		2
—	ロック リング LOCK RING	53666-82041		4		4		4		4		4		4		4		4		4		4		4		4		4		4		4		4
※	ボルト キット BOLT KIT (Inc. 19~21)	23654-49811	2		2		2		2		2		2		2		2		2		2		2		2		2		2		2		2	
19	ボルト リム BOLT, rim ※	01103-12025	16		16		16		16		16		16		16		16		16		16		16		16		16		16		16		16	
20	ナット NUT ※	01400-00012	16		16		16		16		16		16		16		16		16		16		16		16		16		16		16		16	
21	ワッシャ ロック WASHER, lock ※	02011-00012	16		16		16		16		16		16		16		16		16		16		16		16		16		16		16		16	

Fig. 54 WHEEL ホイール

Printed in Japan.

TR01	ユニーク タイヤ Unique tire	TR06	ラグ タイヤ J-Lug tire, STD.	TR15	ラグ タイヤ U-Lug tire	DD	ダブル Double
TR01(SL)	ユニーク タイヤ スーパー ラグ Unique tire (Super lug)	TR07	スノー タイヤ Snow tire	S	シングル Single	SDD	スペシャル ダブル Special Douple
TR05	ラグ タイヤ スチール ブレーカ J-Lug tire (Steel braker)	TR08	スノー スパイク タイヤ Snow & spike tire	DD(S)	スペシャル シングル Special Single	DR	ディスク リム Disk Rim

Item No.	部品名称 Description	部品番号 Part No.	TR07								TR08								TR15															
			S		DD(S)		DD		SDD		S		DD(S)		DD		SDD		S		DD(S)		DD		SDD									
				DR		DR		DR		DR		DR		DR		DR				DR		DR		DR		DR									
F	リム RIM (Inc. 17, 18)	23654-40501	2		2		2		2		2		2		2		2		2		2		2		2									
17	リム インサイド RIM, inside §	----------	2		2		2		2		2		2		2		2		2		2		2		2									
18	リム アウトサイド RIM, outside §	----------	2		2		2		2		2		2		2		2		2		2		2		2									
—	リム リング RIM (Inc. RING)	53666-81901		2		2		2		2		2		2		2		2		2		2		2		2								
—	サイド リング SIDE RING	53666-82031		2		2		2		2		2		2		2		2		2		2		2		2								
—	ロック リング LOCK RING	53666-82041		4		4		4		4		4		4		4		4		4		4		4		4								
※	ボルト キット BOLT KIT (Inc. 19~21)	23654-49811	2		2		2		2		2		2		2		2		2		2		2		2									
19	ボルト リム BOLT, rim ※	01103-12025	16		16		16		16		16		16		16		16		16		16		16		16									
20	ナット NUT ※	01400-00012	16		16		16		16		16		16		16		16		16		16		16		16									
21	ワッシャ ロック WASHER, lock ※	02011-00012	16		16		16		16		16		16		16		16		16		16		16		16									

Fig. 54 WHEEL ホイール

NOTE

Fig. 55 ACCELERATOR PEDAL (アクセレータ ペダル)

Ⓐ { FG20N2 / FG23N2 / FG25N2 } Ⓑ { FG20N12 / FG23N12 / FG25N12 } Ⓒ { FD20Z2 / FD23Z2 / FD25Z2 } Ⓓ { FD20Z12 / FD23Z12 / FD25Z12 }

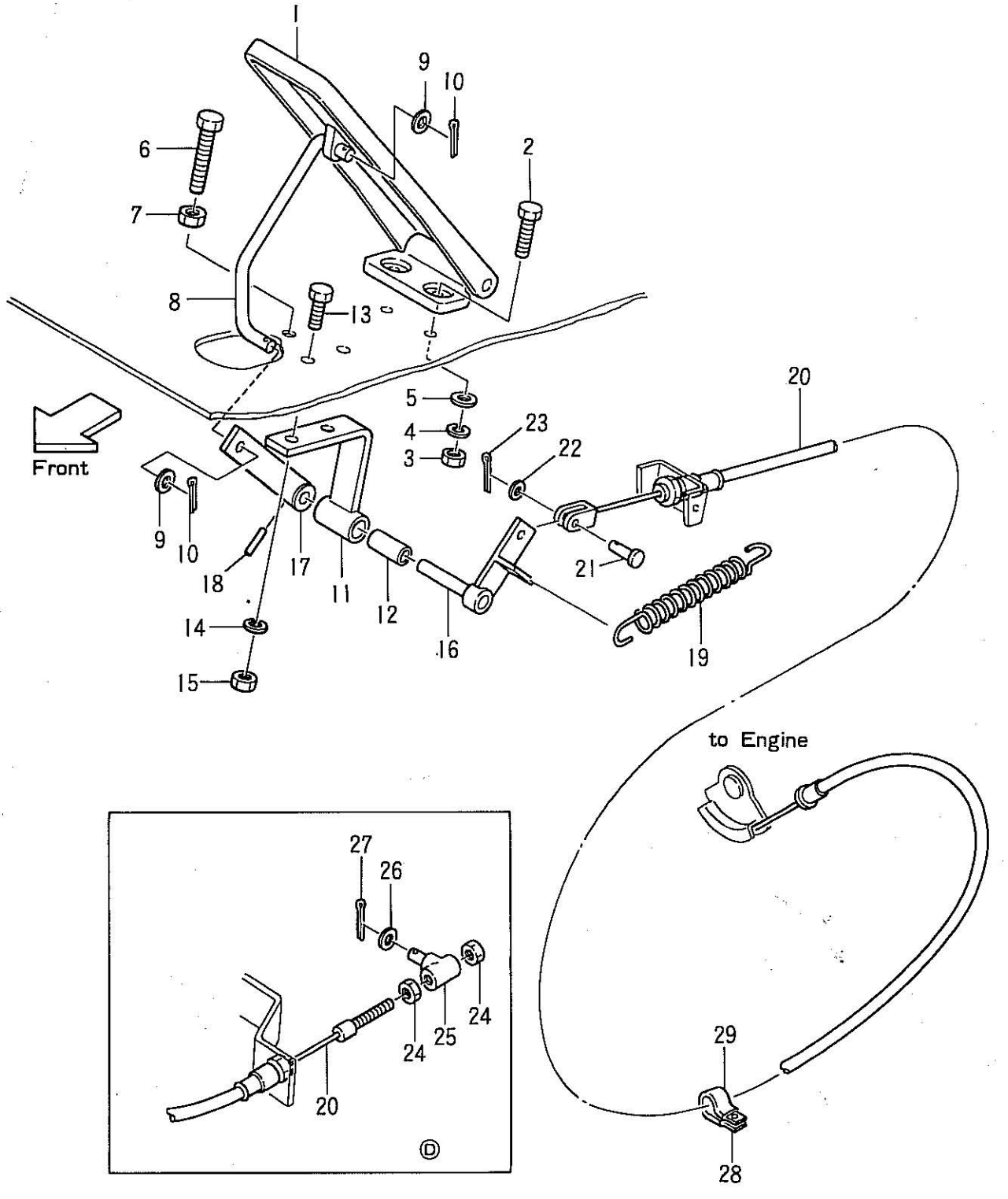

Printed in Japan.

Fig. 55 ACCELERATOR PEDAL (アクセレータ ペダル)

見出番号 Item No.	部品番号 Part No.	部品名称 Description	個数 Req'd	備考：適用号車 Remarks : Serial No.
1	23655–22201	ACCELERATOR PEDAL (Inc. –) (アクセレータ ペダル)	1	
–	23655–25011 §	PEDAL (ペダル)	1	
–	23655–25021	BASE (ベース)	1	
2	01030–06016	BOLT (ボルト)	2	
3	01400–00006	NUT (ナット)	2	
4	02010–00006	WASHER, lock (ワッシャ ロック)	2	
5	02000–00006	WASHER (ワッシャ)	2	
6	01120–10035	BOLT (ボルト)	1	Ⓐ Ⓑ Ⓒ
–	01120–10040	BOLT (ボルト)	1	Ⓓ
7	01400–00010	NUT (ナット)	1	
8	24235–22012	ROD, accelerator (ロッド アクセレータ)	1	
9	02000–00006	WASHER (ワッシャ)	2	
10	02200–16010	PIN, cotter (ピン コッター)	2	
A	23035–20201	LINK BRACKET ASS'Y. (Inc. 11, 12) (リンク ブラケット)	1	
11	23035–22001 §	BRACKET, link (ブラケット リンク)	1	
12	23655–22101	BUSHING (ブッシング)	2	
13	01100–08020	BOLT (ボルト)	2	
14	02010–00008	WASHER, lock (ワッシャ ロック)	2	
15	01400–00008	NUT (ナット)	2	
16	23035–22031	LINK (A), accelerator (リンク アクセレータ)	1	
17	24845–22011	LINK (B), accelerator (リンク アクセレータ)	1	
18	02270–04016	PIN, lock (ピン ロック)	1	
19	23655–22151	SPRING, return (スプリング リターン)	1	
20	25535–22001	WIRE, accelerator (ワイヤ アクセレータ)	1	Ⓐ
–	24235–22002	WIRE, accelerator (ワイヤ アクセレータ)	1	Ⓑ
–	25595–22001	WIRE, accelerator (ワイヤ アクセレータ)	1	Ⓒ
–	25715–22001	WIRE, accelerator (ワイヤ アクセレータ)	1	Ⓓ
21	02262–06015	PIN, clevis (ピン クレビス)	1	
22	02000–00006	WASHER (ワッシャ)	1	

Fig. 55 ACCELERATOR (アクセレータ) PEDAL (ペダル)

見出番号 Item No.	部品番号 Part No.	部品名称 Description	個数 Req'd	備考：適用号車 Remarks : Serial No.
23	02200–16010	ピン コツター PIN, cotter	1	
24	01400–00006	ナット NUT	2	Ⓓ
25	22955–22041	コネクタ CONNECTOR	1	Ⓓ
26	02000–00006	ワッシヤ WASHER	1	Ⓓ
27	02200–16010	ピン コツター PIN, cotter	1	Ⓓ
28	23652–42371	クリツプ コード CLIP, cord	1	タイテンド ウイズ tightend with フライ ホイール ハウジング Fly Wheel Housing.
29	04720–12006	チユーブ ビニール TUBE, vinyl	1	タイテンド ウイズ tightend with フライ ホイール ハウジング Fly Wheel Housing.
+	27042–42322	バンド BAND	1	

Printed in Japan.

NOTE

Fig. 56 CLUTCH & BRAKE PEDAL (Clutch type)

FG20N2~FD25Z12, clutch type

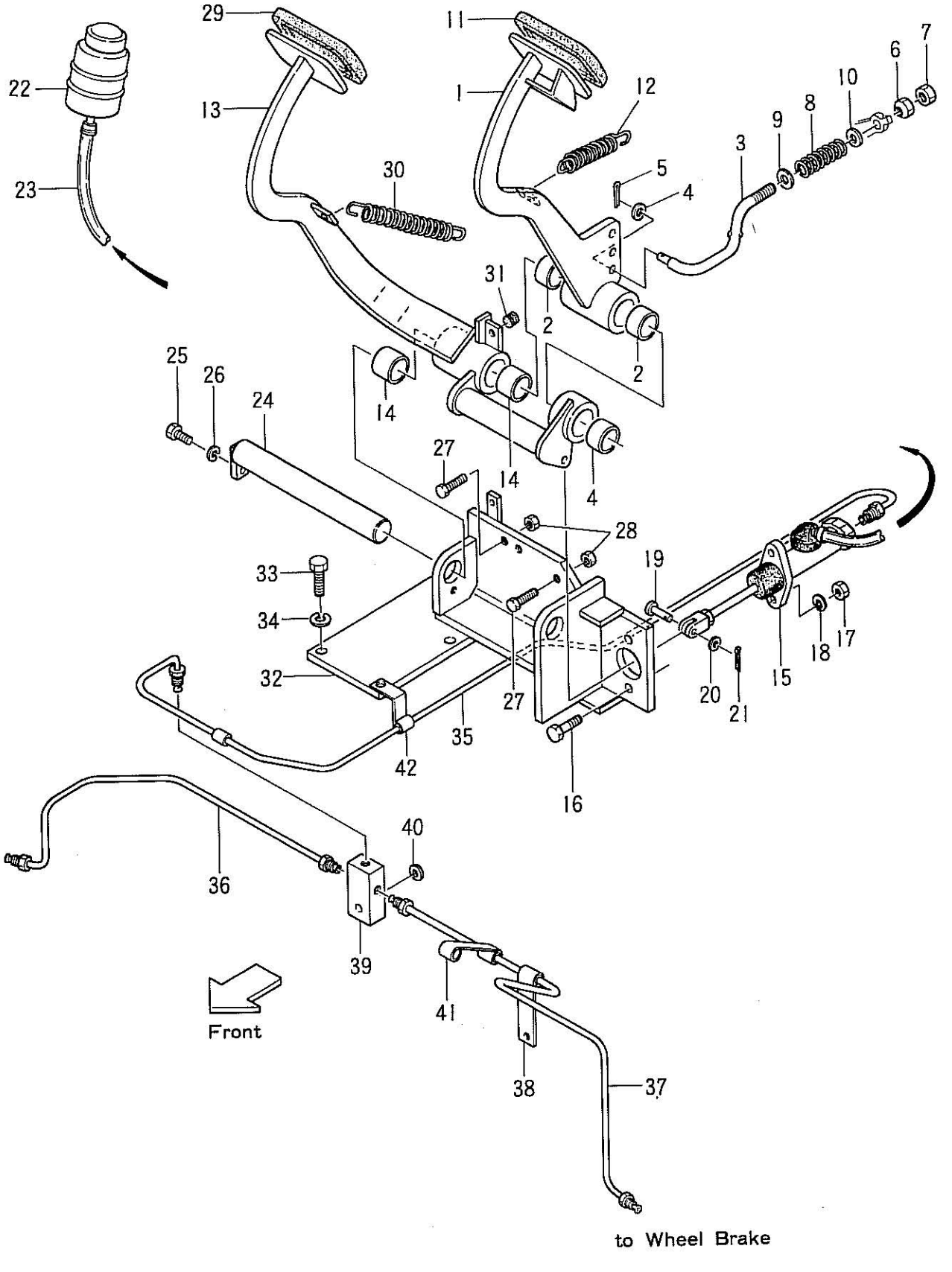

Printed in Japan.

Fig. 56 CLUTCH & BRAKE PEDAL (Clutch type)

見出番号 Item No.	部品番号 Part No.	部品名称 Description	個数 Req'd	備考：適用号車 Remarks : Serial No.
A	25595–30201	CLUTCH PEDAL ASS'Y. (Inc. 1, 2)	1	
1	25595–30211 §	PEDAL	1	
2	23655–42421	BUSHING	2	
3	23655–32503	ROD	1	
4	02000–00010	WASHER	1	
5	02200–32025	PIN, cotter	1	
6	22215–30042	JOINT	1	
7	01402–00012	NUT, lock	1	
8	23655–32512	SPRING, reutrn	1	
9	23655–32521	SPACER	1	
10	02000–00012	WASHER	1	
11	25595–42071	COVER, pedal head	1	
12	20155–30061	SPRING, return	1	
B	25595–40201	BRAKE PEDAL ASS'Y. (Inc. 13, 14)	1	
13	25595–40211 §	PEDAL	1	
14	23655–42421	BUSHING	3	
15	23775–40601	MASTER CYLINDER – See Fig. 62	1	
16	01100–10035	BOLT	2	
17	01400–00010	NUT	2	
18	02010–00010	WASHER, lock	2	
19	02262–08020	PIN, clevis	1	
20	02000–00008	WASHER	1	
21	02200–02015	PIN, cotter	1	
22	23775–42101	TANK, reserve (Inc. 22–1, 22–2)	1	
22–1	23775–42131	CAP	1	
22–2	23775–49811	BAFFLE	1	
23	23655–42271	HOSE, reserve	1	
24	25595–42181	SHAFT, pedal	1	
25	01100–08016	BOLT	1	

Fig. 56 CLUTCH & BRAKE PEDAL (Clutch type)

見出番号 Item No.	部品番号 Part No.	部品名称 Description	個数 Req'd	備考：適用号車 Remarks : Serial No.
26	02010–00008	WASHER, lock	1	
27	01120–10030	BOLT, pedal stopper	2	
28	01402–00010	NUT, lock	2	
29	25595–42071	COVER, pedal head	1	
30	20155–30061	SPRING, return	1	
31	23235–40091	STOPPER, rubber	1	
32	25595–42101	BRACKET, pedal	1	
33	01100–10030	BOLT	5	
34	02010–00010	WASHER, lock	5	
35	25595–42201	PIPE, brake	1	
36	23655–42251	PIPE R.H. brake	1	
37	23655–42221	PIPE L.H. brake	1	
38	22195–42053	CLIP	1	
39	23455–42021	THREE-WAY	1	
40	02000–00010	WASHER	1	
41	23655–42581	CLIP	1	
42	23655–42571	CLIP	1	

Printed in Japan.

NOTE

Fig. 57 CLUTCH & BRAKE PEDAL-WITH POWER CLUTCH [PC] (Option)

クラッチ ブレーキ ペダル
パワークラッチ付 オプション

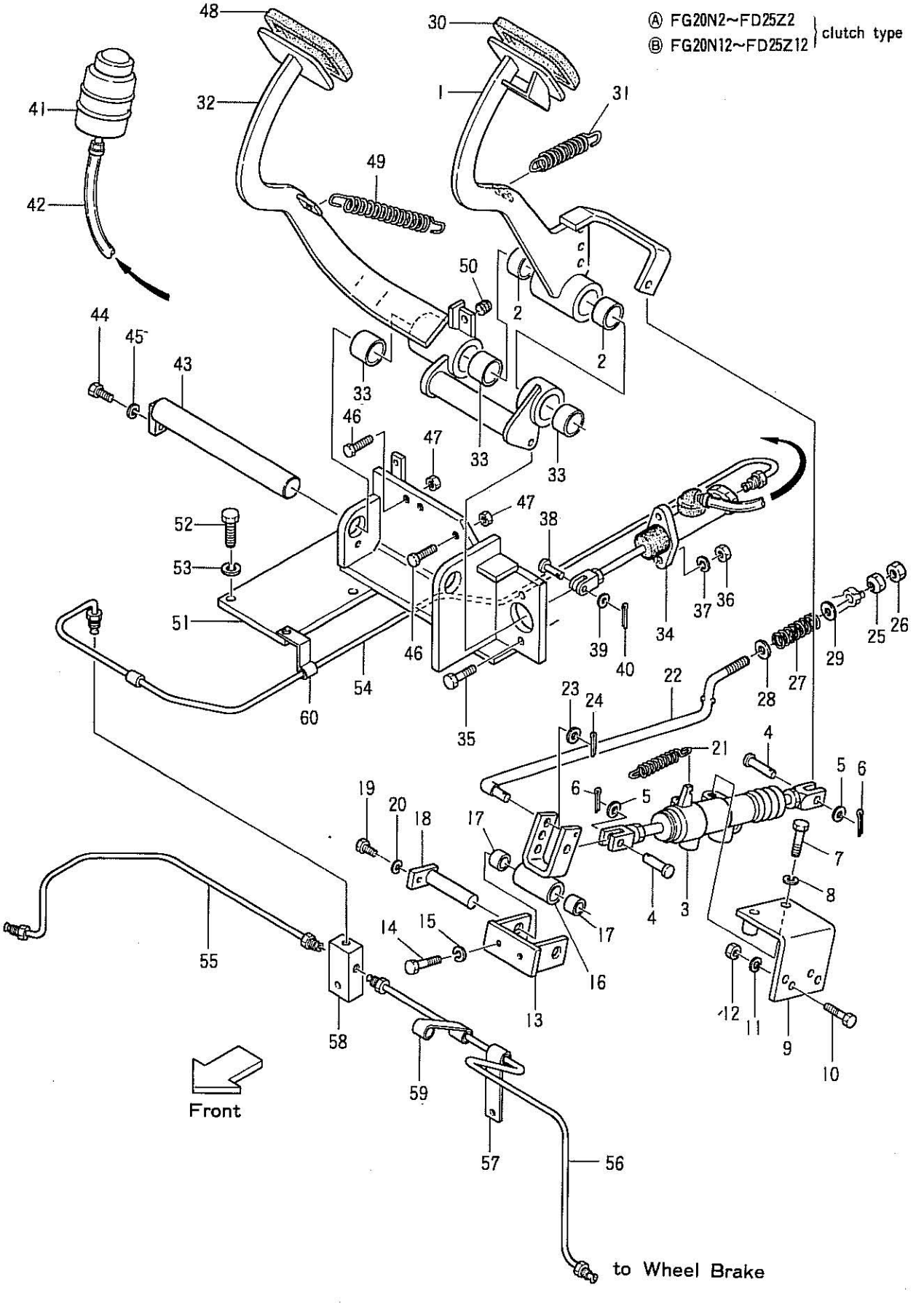

Printed in Japan.

Ⓐ FG20N2~FD25Z2
Ⓑ FG20N12~FD25Z12 } clutch type

Fig. 57 CLUTCH & BRAKE PEDAL-WITH POWER CLUTCH 〔PC〕 (Option)

見出番号 Item No.	部品番号 Part No.	部品名称 Description	個数 Req'd	備考：適用号車 Remarks : Serial No.
A	55592–10201	クラツチ ペダル CLUTCH PEDAL ASS'Y. (Inc. 1, 2)	1	
1	55597–10211 §	ペダル クラツチ PEDAL, clutch	1	
2	23655–42421	ブツシング BUSHING	2	
3	24355–32051	クラツチ ブースタ CLUTCH BOOSTER — See Fig. 63	1	
4	02262–10030	ピン クレビス PIN, clevis	2	
5	02000–00010	ワツシヤ WASHER	2	
6	02200–32025	ピン コツター PIN, cotter	2	
7	01100–08040	ボルト BOLT	2	
8	02010–00008	ワツシヤ ロツク WASHER, lock	2	
9	55592–12011	ブラケツト クラツチ ブースタ BRACKET, clutch booster	1	
10	01100–08025	ボルト BOLT	2	
11	02010–00008	ワツシヤ ロツク WASHER, lock	2	
12	01400–00008	ナツト NUT	2	
13	55532–12001	ブラケツト リンク BRACKET, link	1	Ⓐ
—	55592–12091	ブラケツト リンク BRACKET, link	1	Ⓑ
14	01100–08025	ボルト BOLT	2	
15	02010–00008	ワツシヤ ロツク WASHER, lock	2	
B	55592–10301	リンク LINK ASS'Y. (Inc. 16, 17)	1	
16	23647–40121 §	リンク LINK	1	
17	55592–12031	ブツシング BUSHING	2	
18	55592–12061	シヤフト リンク SHAFT, link	1	
19	01100–06012	ボルト BOLT	1	
20	02010–00006	ワツシヤ ロツク WASHER, lock	1	
21	23255–22001	スプリング リターン SPRING, return	1	
22	55592–12131	ロツド ROD	1	
23	02000–00010	ワツシヤ WASHER	1	
24	02200–32025	ピン コツター PIN, cotter	1	
25	22215–30042	ジヨイント JOINT	1	
26	01402–00012	ナツト ロツク NUT, lock	1	

Ⓐ FG20N2~FD25Z2
Ⓑ FG20N12~FD25Z12 } clutch type

Fig. 57 CLUTCH & BRAKE PEDAL-WITH POWER CLUTCH [PC] (Option)

見出番号 Item No.	部品番号 Part No.	部品名称 Description	個数 Req'd	備考：適用号車 Remarks : Serial No.
27	23655–32512	SPRING, return	1	
28	23655–32521	SPACER	1	
29	02000–00012	WASHER	1	
30	25595–42071	COVER, pedal head	1	
31	20155–30061	SPRING, return	1	
C	25595–40201	BRAKE PEDAL ASS'Y. (Inc. 32, 33)	1	
32	25595–40211 §	PEDAL	1	
33	23655–42421	BUSHING	3	
34	23775–40601	MASTER CYLINDER – See Fig. 62	1	
35	01100–10035	BOLT	2	
36	01400–00010	NUT	2	
37	02010–00010	WASHER, lock	2	
38	02262–08020	PIN, clevis	1	
39	02000–00008	WASHER	1	
40	02200–02015	PIN, cotter	1	
41	23775–42101	TANK, reserve (Inc. 41-1, 41-2)	1	
41-1	23775–42131	CAP	1	
41-2	23775–49811	BAFFLE	1	
42	23655–42271	HOSE, reserve	1	
43	25595–42181	SHAFT, pedal	1	
44	01100–08016	BOLT	1	
45	02010–00008	WASHER, lock	1	
46	01120–10030	BOLT, pedal stopper	2	
47	01402–00010	NUT, lock	2	
48	25595–42071	COVER, pedal head	1	
49	20155–30061	SPRING, return	1	
50	23235–40091	STOPPER, rubber	1	
51	25595–42101	BRACKET, pedal	1	
52	01100–10030	BOLT	5	

Printed in Japan.

Ⓐ FG20N2~FD25Z2
Ⓑ FG20N12~FD25Z12 } clutch type

Fig. 57 CLUTCH & BRAKE PEDAL-WITH POWER CLUTCH (PC) (Option)

パワークラッチ付　オプション

見出番号 Item No.	部品番号 Part No.	部品名称 Description	個数 Req'd	備考：適用号車 Remarks : Serial No.
53	02010–00010	ワッシャ　ロック WASHER, lock	5	
54	25595–42201	パイプ　ブレーキ PIPE, brake	1	
55	23655–42251	パイプ　ブレーキ PIPE, R.H. brake	1	
56	23655–42221	パイプ　ブレーキ PIPE, L.H. brake	1	
57	22195–42053	クリップ CLIP	1	
58	23455–42021	スリー　ウエイ THREE-WAY	1	
59	23655–42581	クリップ CLIP	1	
60	23655–42571	クリップ CLIP	1	

NOTE

Fig. 58 CLUTCH & BRAKE PEDAL-WITH POWER BRAKE [POB] [PS/POB] (Option)

クラッチ ブレーキ ペダル
パワーブレーキ付 オプション

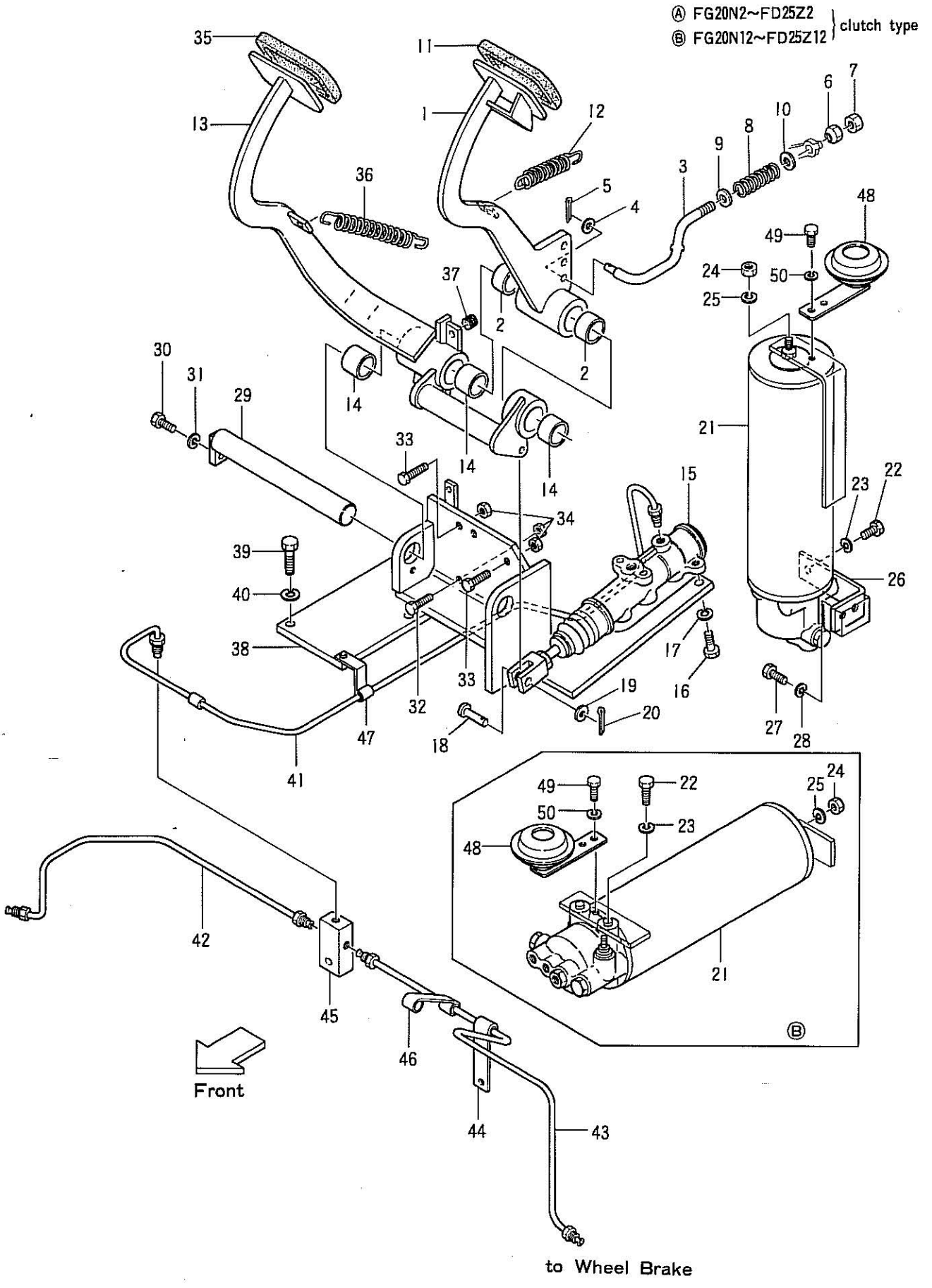

Printed in Japan.

Ⓐ FG20N2~FD25Z2
Ⓑ FG20N12~FD25Z12 } clutch type

Fig. 58 CLUTCH & BRAKE PEDAL-WITH POWER BRAKE [POB] [PS/POB] (Option)

見出番号 Item No.	部品番号 Part No.	部品名称 Description	個数 Req'd	備考：適用号車 Remarks : Serial No.
A	25595–30201	CLUTCH PEDAL ASS'Y. (Inc. 1, 2)	1	
1	25595–30211 §	PEDAL	1	
2	23655–42421	BUSHING	2	
3	23655–32503	ROD	1	
4	02000–00010	WASHER	1	
5	02200–32025	PIN, cotter	1	
6	22215–30042	JOINT	1	
7	01402–00012	NUT, lock	1	
8	23655–32512	SPRING, return	1	
9	23655–32521	SPACER	1	
10	02000–00012	WASHER	1	
11	25595–42071	COVER, pedal head	1	
12	20155–30061	SPRING, return	1	
B	55593–50201	BRAKE PEDAL ASS'Y. (Inc. 13, 14)	1	
13	55593–50211 §	PEDAL	1	
14	23655–42421	BUSHING	3	
15	55593–50301	BRAKE VALVE ASS'Y. – See Fig. 64	1	
16	01100–10025	BOLT	2	
17	02010–00010	WASHER, lock	2	
18	02262–10025	PIN, clevis	1	
19	02000–00010	WASHER	1	
20	02200–32025	PIN, cotter	1	
21	55593–50401	ACCUMULATOR ASS'Y. – See Fig. 65	1	
22	01100–08020	BOLT	2	
23	02010–00008	WASHER, lock	2	
24	01400–00010	NUT	1	
25	02010–00010	WASHER, lock	1	
26	55593–52051	BRACKET, accumulator	1	Ⓐ
27	01100–08016	BOLT	2	Ⓐ

Ⓐ FG20N2~FD25Z2
Ⓑ FG20N12~FD25Z12 } clutch type

Fig. 58 CLUTCH & BRAKE PEDAL-WITH POWER BRAKE [POB] [PS/POB] (Option)

見出番号 Item No.	部品番号 Part No.	部品名称 Description	個数 Req'd	備考：適用号車 Remarks : Serial No.
28	02010–00008	WASHER, lock	2	Ⓐ
29	25595–42181	SHAFT, pedal	1	
30	01100–08016	BOLT	1	
31	02010–00008	WASHER, lock	1	
32	01120–10040	BOLT	1	
33	01120–10030	BOLT, pedal stopper	2	
34	01402–00010	NUT, lock	3	
35	25595–42071	COVER, pedal head	1	
36	20155–30061	SPRING, return	1	
37	23235–40091	STOPPER, rubber	1	
38	55593–52021	BRACKET, pedal	1	
39	01100–10030	BOLT	5	
40	02010–00010	WASHER, lock	5	
41	55593–52261	PIPE, brake	1	
42	23655–42251	PIPE R.H. brake	1	
43	23655–42221	PIPE L.H. brake	1	
44	22195–42053	CLIP	1	
45	23455–42021	THREE-WAY	1	
46	23655–42581	CLIP	1	
47	23655–42571	CLIP	1	
48	55593–52081	BUZZER, warning	1	
49	01100–06012	BOLT	1	
50	02010–00006	WASHER, lock	1	

POB: Power Brake
PS/POB : Orbitrol & Power Brake

Printed in Japan.

NOTE

Fig. 59 CLUTCH & BRAKE PEDAL-WITH POWER

BRAKE & POWER CLUTCH [POB/PC] (Option)

Ⓐ FG20N2 FG23N2 Ⓑ FG25N2 | FG20N12 FG23N12 Ⓒ FG25N12 | FD20Z2 FD23Z2 Ⓓ FD25Z2 | FD20Z12 FD23Z12 FD25Z12 Clutch type

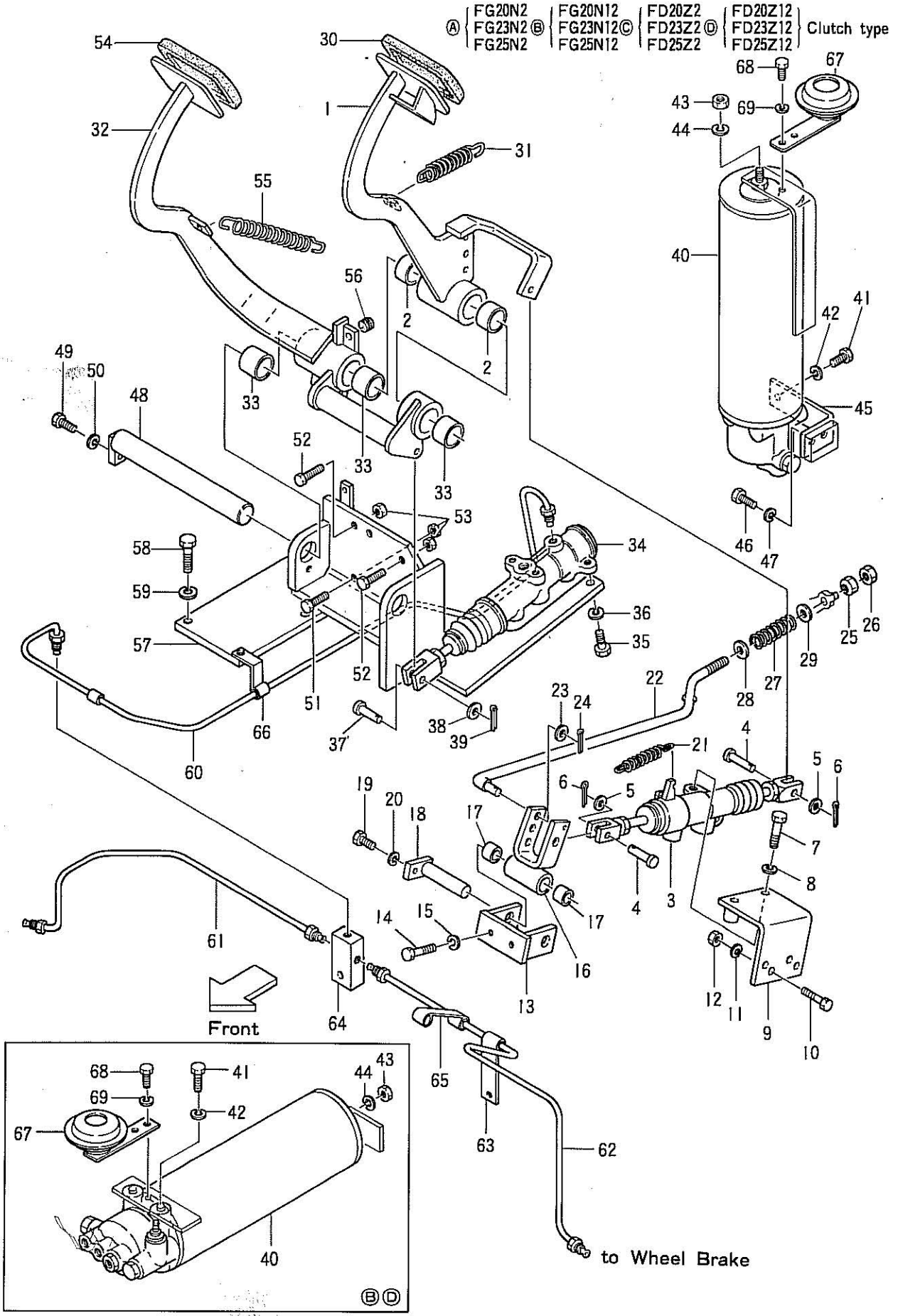

Printed in Japan.

Ⓐ FG23N2 Ⓑ FG23N12 FG25N2 FG25N12
Ⓒ FD20Z2 Ⓓ FD20Z12 FD23Z2 FD23Z12 FD25Z2 FD25Z12

Fig. 59 CLUTCH & BRAKE PEDAL-WITH POWER

Clutch type ブレーキ BRAKE & パワークラッチ付 POWER CLUTCH〔POB/PC〕 オプション (Option)

見出番号 Item No.	部品番号 Part No.	部品名称 Description	個数 Req'd	備考：適用号車 Remarks : Serial No.
A	55592--10201	クラッチ ペダル CLUTCH PEDAL ASS'Y. (Inc. 1, 2)	1	
1	55592—10211 §	ペダル クラッチ PEDAL, clutch	1	
2	23655—42421	ブッシング BUSHING	2	
3	24355—32051	クラッチ ブースタ CLUTCH BOOSTER — See Fig. 63	1	
4	02262—10030	ピン クレビス PIN, clevis	2	
5	02000—00010	ワッシャ WASHER	2	
6	02200—32025	ピン コッター PIN, cotter	2	
7	01100—08040	ボルト BOLT	2	
8	02010—00008	ワッシャ ロック WASHER, lock	2	
9	55592—12011	ブラケット クラッチ ブースタ BRACKET, clutch booster	1	
10	01100—08025	ボルト BOLT	2	
11	02010—00008	ワッシャ ロック WASHER, lock	2	
12	01400—00008	ナット NUT	2	
13	55532—12001	ブラケット リンク BRACKET, link	1	Ⓐ Ⓑ
—	55592—12091	ブラケット リンク BRACKET, link	1	Ⓒ Ⓓ
14	01100—08025	ボルト BOLT	2	
15	02010—00008	ワッシャ ロック WASHER, lock	2	
B	55592—10301	リンク LINK ASS'Y. (Inc. 16, 17)	1	
16	55592—12031 §	リンク LINK	1	
17	23647—40121	ブッシング BUSHING	2	
18	55592—12061	シャフト リンク SHAFT, link	1	
19	01100—06012	ボルト BOLT	1	
20	02010—00006	ワッシャ ロック WASHER, lock	1	
21	23255—22001	スプリング リターン SPRING, return	1	
22	55592—12131	ロッド ROD	1	
23	02000—00010	ワッシャ WASHER	1	
24	02200—32025	ピン コッター PIN, cotter	1	
25	22215—30042	ジョイント JOINT	1	
26	01402—00012	ナット ロック NUT, lock	1	

Ⓐ{FG20N2 FG23N2 FG25N2} Ⓑ{FG20N12 FG23N12 FG25N12}
Ⓒ{FD20Z2 FD23Z2 FD25Z2} Ⓓ{FD20Z12 FD23Z12 FD25Z12} Clutch type

Fig. 59 CLUTCH & BRAKE PEDAL-WITH POWER BRAKE & POWER CLUTCH [POB/PC] (Option)

見出番号 Item No.	部品番号 Part No.	部品名称 Description	個数 Req'd	備考：適用号車 Remarks : Serial No.
27	23655–32512	SPRING, return	1	
28	23655–32521	SPACER	1	
29	02000–00012	WASHER	1	
30	25595–42071	COVER, pedal head	1	
31	20155–30061	SPRING, return	1	
C	55593–50201	BRAKE PEDAL ASS'Y. (Inc. 32, 33)	1	
32	55593–50211 §	PEDAL	1	
33	23655–42421	BUSHING	3	
34	55593–50301	BRAKE VALVE ASS'Y. – See Fig. 64	1	
35	01100–10025	BOLT	2	
36	02010–00010	WASHER, lock	2	
37	02262–10025	PIN, clevis	1	
38	02000–00010	WASHER	1	
39	02200–32025	PIN, cotter	1	
40	55593–50401	ACCUMULATOR ASS'Y. – See Fig. 65	1	
41	01100–08020	BOLT	2	
42	02010–00008	WASHER, lock	2	
43	01400–00010	NUT	1	
44	02010–00010	WASHER, lock	1	
45	55593–52051	BRACKET, accumulator	1	Ⓐ Ⓒ
46	01100–08016	BOLT	2	Ⓐ Ⓒ
47	02010–00008	WASHER, lock	2	Ⓐ Ⓒ
48	25595–42181	SHAFT, pedal	1	
49	01100–08016	BOLT	1	
50	02010–00008	WASHER, lock	1	
51	01120–10040	BOLT	1	
52	01120–10030	BOLT, pedal stopper	2	
53	01402–00010	NUT, lock	3	
54	25595–42071	COVER, pedal head	1	

Printed in Japan.

Ⓐ FG23N2 Ⓑ FG23N12 FG25N2 FG25N12

Ⓒ FD20Z2 FD23Z2 Ⓓ FD20Z12 FD23Z12 FD25Z2 FD25Z12

Fig. 59 CLUTCH & BRAKE PEDAL-WITH POWER

Clutch type BRAKE & POWER CLUTCH [POB/PC] (Option)

見出番号 Item No.	部品番号 Part No.	部品名称 Description	個数 Req'd	備考：適用号車 Remarks : Serial No.
55	20155–30061	SPRING, return	1	
56	23235–40091	STOPPER, rubber	1	
57	55593–52021	BRACKET, pedal	1	
58	01100–10030	BOLT	5	
59	02010–00010	WASHER, lock	5	
60	55593–52261	PIPE, brake	1	
61	23655–42251	PIPE R.H. brake	1	
62	23655–42221	PIPE L.H. brake	1	
63	22195–42053	CLIP	1	
64	23455–42021	THREE-WAY	1	
65	23655–42581	CLIP	1	
66	23655–42571	CLIP	1	
67	55593–52081	BUZZER, warning	1	
68	01100–06012	BOLT	1	
69	02010–00006	WASHER, lock	1	

NOTE

Fig. 60 BRAKE PEDAL (Tor-Con type)

ブレーキ ペダル トル コン タイプ

FG20N2~FD25Z12, Tor-Con type

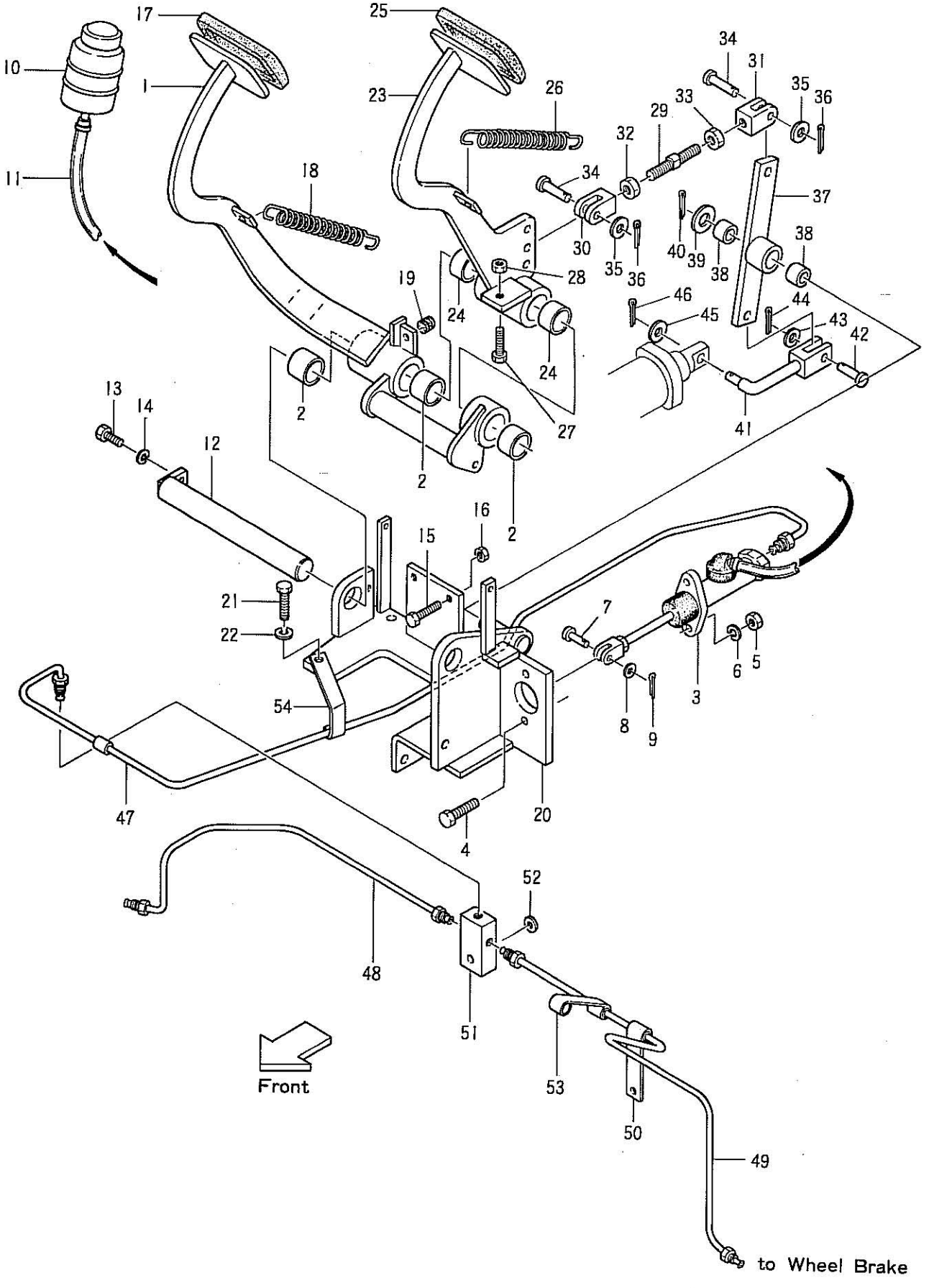

Printed in Japan.

Fig. 60 BRAKE PEDAL (Tor-Con type)

見出番号 Item No.	部品番号 Part No.	部品名称 Description	個数 Req'd	備考：適用号車 Remarks : Serial No.
A	25595–40201	BRAKE PEDAL ASS'Y. (Inc. 1, 2)	1	
1	25595–40211 §	PEDAL	1	
2	23655–42421	BUSHING	3	
3	23775–40601	MASTER CYLINDER – See Fig. 62	1	
4	01100–10035	BOLT	2	
5	01400–00010	NUT	2	
6	02010–00010	WASHER, lock	2	
7	02262–08020	PIN, clevis	1	
8	02000–00008	WASHER	1	
9	02200–02015	PIN, cotter	1	
10	23775–42101	TANK, reserve (Inc. 10–1, 10–2)	1	
10–1	23775–42131	CAP	1	
10–2	23775–49811	BAFFLE	1	
11	23655–42271	HOSE, reserve	1	
12	25595–42181	SHAFT, pedal	1	
13	01100–08016	BOLT	1	
14	02010–00008	WASHER, lock	1	
15	01120–10030	BOLT, pedal stopper	1	
16	01402–00010	NUT, lock	1	
17	25595–42071	COVER, pedal head	1	
18	20155–30061	SPRING, return	1	
19	23235–40091	STOPPER, rubber	1	
20	25605–42001	BRACKET, pedal	1	
21	01100–10025	BOLT	3	
22	02010–00010	WASHER, lock	3	
B	25605–40201	BRAKE & INCHING PEDAL ASS'Y. (Inc. 23, 24)	1	
23	25605–40211 §	PEDAL	1	
24	23655–42421	BUSHING	2	

Fig. 60 BRAKE PEDAL (Tor-Con type)

見出番号 Item No.	部品番号 Part No.	部品名称 Description	個数 Req'd	備考：適用号車 Remarks : Serial No.
25	25595–42071	カバー ペダル ヘッド COVER, pedal hed	1	
26	20155–30061	スプリング リターン SPRING, return	1	
27	01120–10040	ボルト BOLT	1	
28	01402–00010	ナット NUT	1	
C	23745–40302 §	インチング ロッド INCHING ROD ASS'Y. (Inc. 29~33)	1	
29	23745–42031	ロッド ROD	1	
30	23745–42042	ヨーク YOKE R.H.	1	
31	23745–42052	ヨーク YOKE L.H.	1	
32	01400–00010	ナット NUT R.H.	1	
33	01405–00010	ナット NUT L.H.	1	
34	23745–42901	ピン クレビス PIN, clevis	2	
35	02000–00010	ワッシャ WASHER	2	
36	02200–03025	ピン コッター PIN, cotter	2	
D	25605–40301 §	リンク LINK ASS'Y. (Inc. 37, 38)	1	
37	25605–42081	リンク LINK	1	
38	23647–40121	ブッシング BUSHING	2	
39	02000–00016	ワッシャ WASHER	1	
40	02200–04025	ピン コッター PIN, cotter	1	
41	23665–43221	ロッド コネクテイング ROD, connecting	1	
42	02262–08030	ピン クレビス PIN, clevis	1	
43	02000–00008	ワッシャ WASHER	1	
44	02200–02015	ピン コッター PIN, cotter	1	
45	02000–00010	ワッシャ WASHER	1	
46	02200–03025	ピン コッター PIN, cotter	1	
47	23665–42201	パイプ ブレーキ PIPE, brake	1	
48	23655–42251	パイプ ブレーキ PIPE R.H. brake	1	
49	23655–42221	パイプ ブレーキ PIPE L.H. brake	1	
50	22195–42053	クリップ CLIP	1	
51	23455–42021	スリー ウエイ THREE-WAY	1	

Printed in Japan.

Fig. 60 BRAKE PEDAL (Tor-Con type)

見出番号 Item No.	部品番号 Part No.	部品名称 Description	個数 Req'd	備考：適用号車 Remarks : Serial No.
52	02000–00010	WASHER	1	
53	23655–42581	CLIP	1	
54	23665–42221	CLIP	1	

NOTE

Fig. 61 BRAKE PEDAL-WITH POWER BRAKE

ブレーキ ペダル パワーブレーキ付

〔POB〕〔PS/POB〕 (Option)

オプション

Ⓐ FG20N2~FD25Z2
Ⓑ FG20N12~FD25Z12
} Tor-Con type

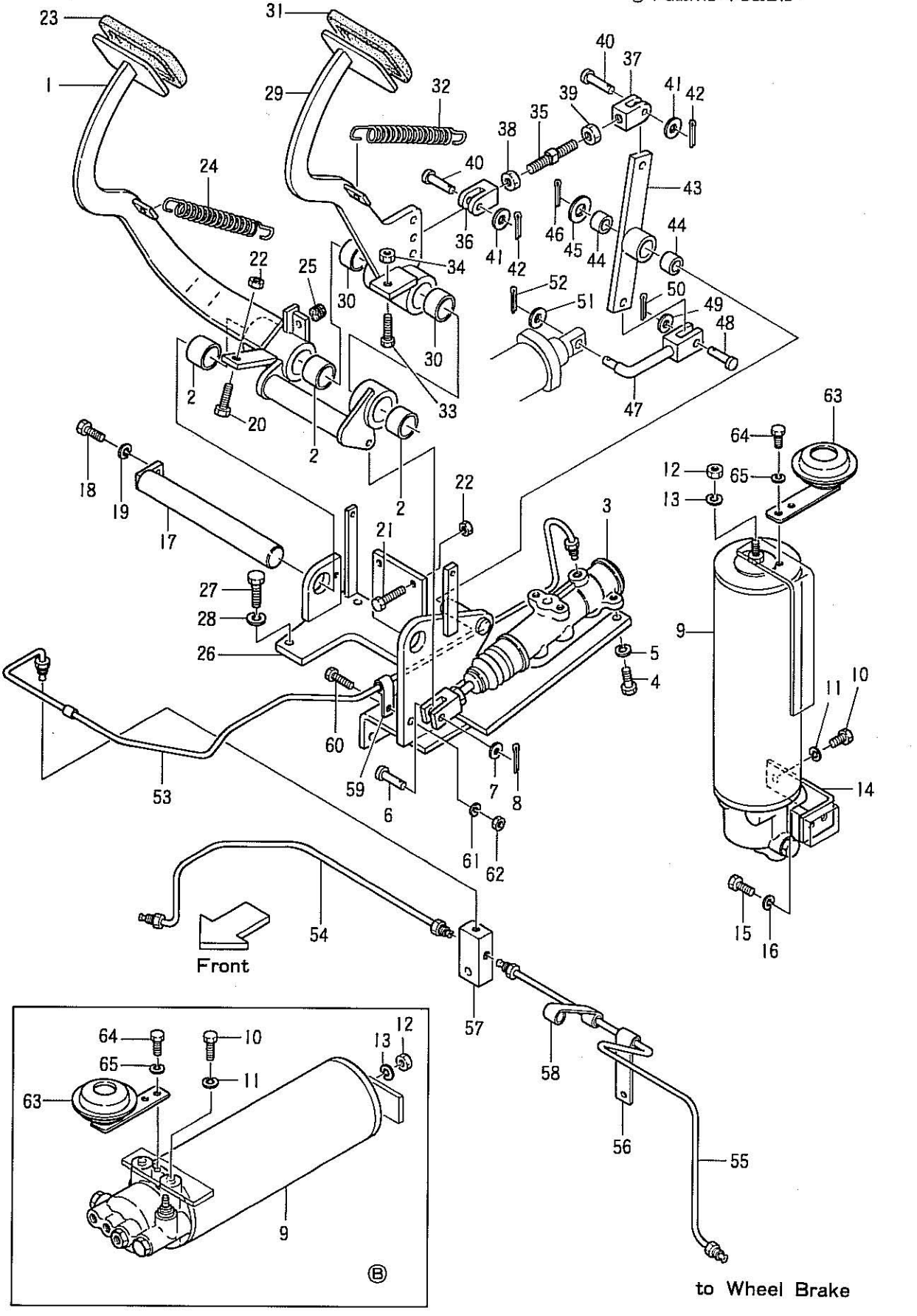

Printed in Japan.

Ⓐ FG20N2~FD25Z2
Ⓑ FG20N12~FD25Z12 } Tor-Con type

Fig. 61 BRAKE PEDAL-WITH POWER BRAKE

〔POB〕〔PS/POB〕 (Option)

見出番号 Item No.	部品番号 Part No.	部品名称 Description	個数 Req'd	備考：適用号車 Remarks : Serial No.
A	55603–50201	BRAKE PEDAL ASS'Y. (Inc. 1, 2)	1	
1	55603–50211 §	PEDAL	1	
2	23655–42421	BUSHING	3	
3	55593–50301	BRAKE VALVE ASS'Y. – See Fig. 64	1	
4	01100–10025	BOLT	2	
5	02010–00010	WASHER, lock	2	
6	02262–10025	PIN, clevis	1	
7	02000–00010	WASHER	1	
8	02200–32025	PIN, cotter	1	
9	55593–50401	ACCUMULATOR ASS'Y. – See Fig. 65	1	
10	01100–08020	BOLT	2	
11	02010–00008	WASHER, lock	2	
12	01400–00010	NUT	1	
13	02010–00010	WASHER, lock	1	
14	55593–52051	BRACKET, accumulator	1	Ⓐ
15	01100–08016	BOLT	2	Ⓐ
16	02010–00008	WASHER, lock	2	Ⓐ
17	25595–42181	SHAFT, pedal	1	
18	01100–08016	BOLT	1	
19	02010–00008	WASHER, lock	1	
20	01120–10040	BOLT	1	
21	01120–10030	BOLT, pedal stopper	1	
22	01402–00010	NUT, lock	2	
23	25595–42071	COVER, pedal head	1	
24	20155–30061	SPRING, return	1	
25	23235–40091	STOPPER, rubber	1	
26	55603–52011	BRACKET, pedal	1	
27	01100–10025	BOLT	4	
28	02010–00010	WASHER, lock	4	

Ⓐ FG20N2~FD25Z2
Ⓑ FG20N12~FD25Z12 } Tor-Con type

Fig. 61 BRAKE PEDAL-WITH POWER BRAKE

〔POB〕〔PS/POB〕 (Option)

見出番号 Item No.	部品番号 Part No.		部品名称 Description	個数 Req'd	備考：適用号車 Remarks : Serial No.
B	25605–40201		BRAKE & INCHING PEDAL ASS'Y. (Inc. 29, 30)	1	
29	25605–40211	§	PEDAL	1	
30	23655–42421		BUSHING	2	
31	25595–42071		COVER, pedal hed	1	
32	20155–30061		SPRING, return	1	
33	01120–10040		BOLT	1	
34	01402–00010		NUT	1	
C	23745–40302	§	INCHING ROD ASS'Y. (Inc. 35~39)	1	
35	23745–42031		ROD	1	
36	23745–42042		YOKE R.H.	1	
37	23745–42052		YOKE L.H.	1	
38	01400–00010		NUT R.H.	1	
39	01405–00010		NUT L.H.	1	
40	23745–42901		PIN, clevis	2	
41	02000–00010		WASHER	2	
42	02200–03025		PIN, cotter	2	
D	25605–40301	§	LINK ASS'Y. (Inc. 43, 44)	1	
43	25605–42081		LINK	1	
44	23647–40121		BUSHING	2	
45	02000–00016		WASHER	1	
46	02200–04025		PIN, cotter	1	
47	23665–43221		ROD, connecting	1	
48	02262–08030		PIN, clevis	1	
49	02000–00008		WASHER	1	
50	02200–02015		PIN, cotter	1	
51	02000–00010		WASHER	1	
52	02200–03025		PIN, cotter	1	
53	55603–52051		PIPE, brake	1	

Printed in Japan.

Ⓐ FG20N2~FD25Z2
Ⓑ FG20N12~FD25Z12 } Tor-Con type

Fig. 61 BRAKE PEDAL-WITH POWER BRAKE

〔POB〕〔PS/POB〕 (Option)

見出番号 Item No.	部品番号 Part No.	部品名称 Description	個数 Req'd	備考：適用号車 Remarks : Serial No.
54	23655–42251	パイプ ブレーキ PIPE R.H. brake	1	
55	23655–42221	パイプ ブレーキ PIPE L.H. brake	1	
56	22195–42053	クリップ CLIP	1	
57	23455–42021	スリー ウエイ THREE-WAY	1	
58	23655–42581	クリップ CLIP	1	
59	23655–42481	クリップ CLIP	1	
60	01100–08020	ボルト BOLT	1	
61	02010–00008	ワッシャ ロック WASHER, lock	1	
62	01400–00008	ナット NUT	1	
63	55593–52081	ブザー ワーニング BUZZER, warning	1	
64	01100–06012	ボルト BOLT	1	
65	02010–00006	ワッシャ ロック WASHER, lock	1	

POB: Power Brake
PS/POB: Orbitrol & Power Brake

NOTE

Fig. 62 MAST (マスタ) CYLINDER (シリンダ)

FG20N2～FD25Z12

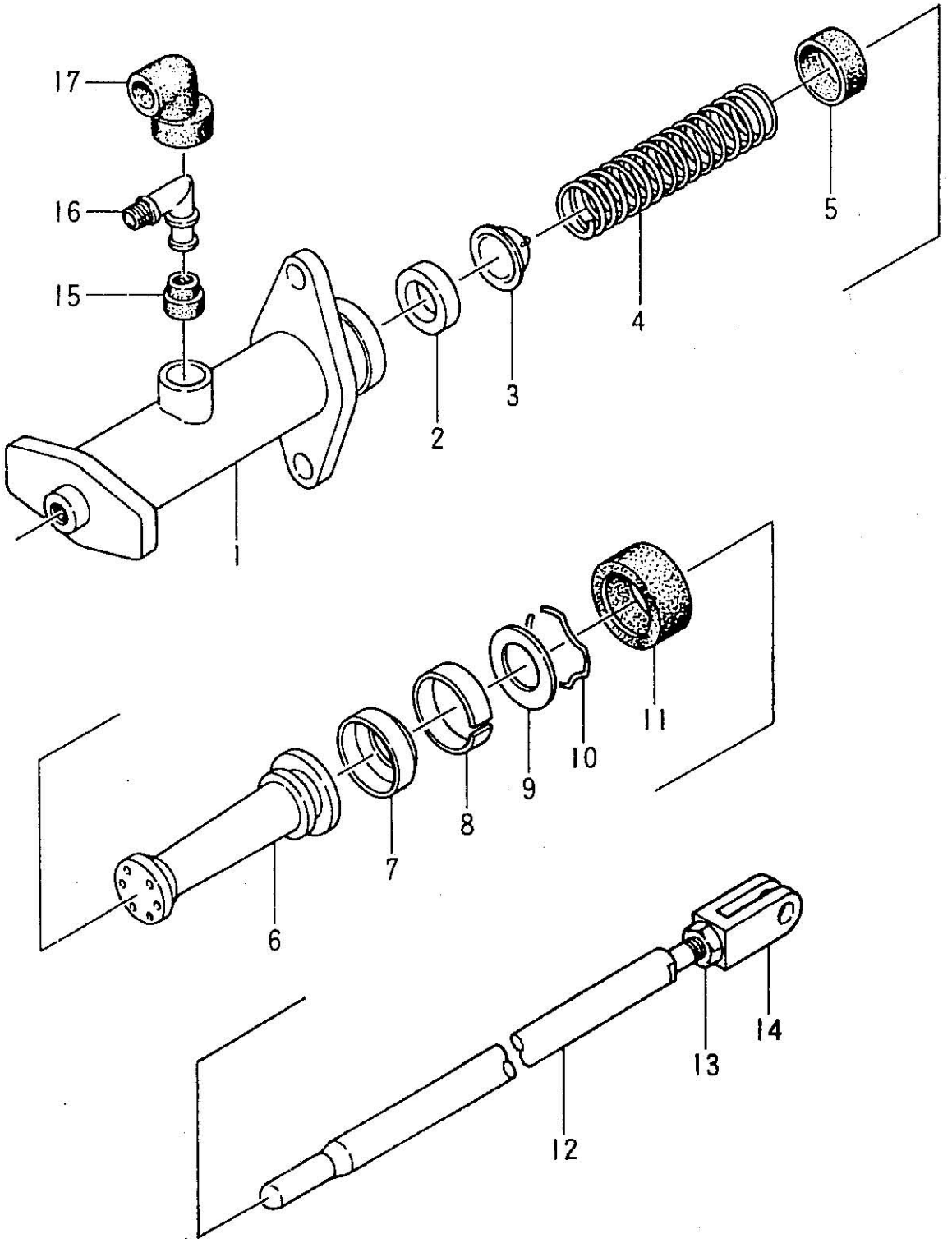

Printed in Japan.

Fig. 62 MAST CYLINDER

見出番号 Item No.	部品番号 Part No.	部品名称 Description	個数 Req'd	備考：適用号車 Remarks : Serial No.
A	23775–40601	MASTER CYLINDER ASS'Y. (Inc. 1~17)	1	
1	―――― §	CYLINDER, brake master	1	
※	22195–00900	REPAIR KIT (Inc. 2~11)	1	
2	―――― ※§	SEAT, balve	1	
3	―――― ※§	VALVE, check	1	
4	―――― ※§	RETURN SPRING	1	
5	―――― ※§	CUP, primary	1	
B	―――― ※§	PISTON ASS'Y. (Inc. 6~8)	1	
6	―――― ※§	PISTON	1	
7	―――― ※§	CUP, secondary	1	
8	―――― ※§	CLIP, cup	1	
9	―――― ※§	WASHER, stop	1	
10	―――― ※§	WIRE, stop	1	
11	―――― ※§	COVER, dust	1	
C	BE–27325–0040C	PISTON ROD ASS'Y. (Inc. 12~14)	1	
12	BE–27325–0041B §	ROD	1	
13	22115–40361	NUT, lock	1	
14	22115–40371	YOKE	1	
15	BE–0839–49–868A	BUSHING	1	
16	BE–2657–49–699	ELBOW	1	
17	BE–0839–49–698	BOOT	1	

NOTE

Fig. 63 CLUTCH (クラッチ) BOOSTER (ブースタ) (Option) (オプション)

FG20N2~FD25Z12, clutch type

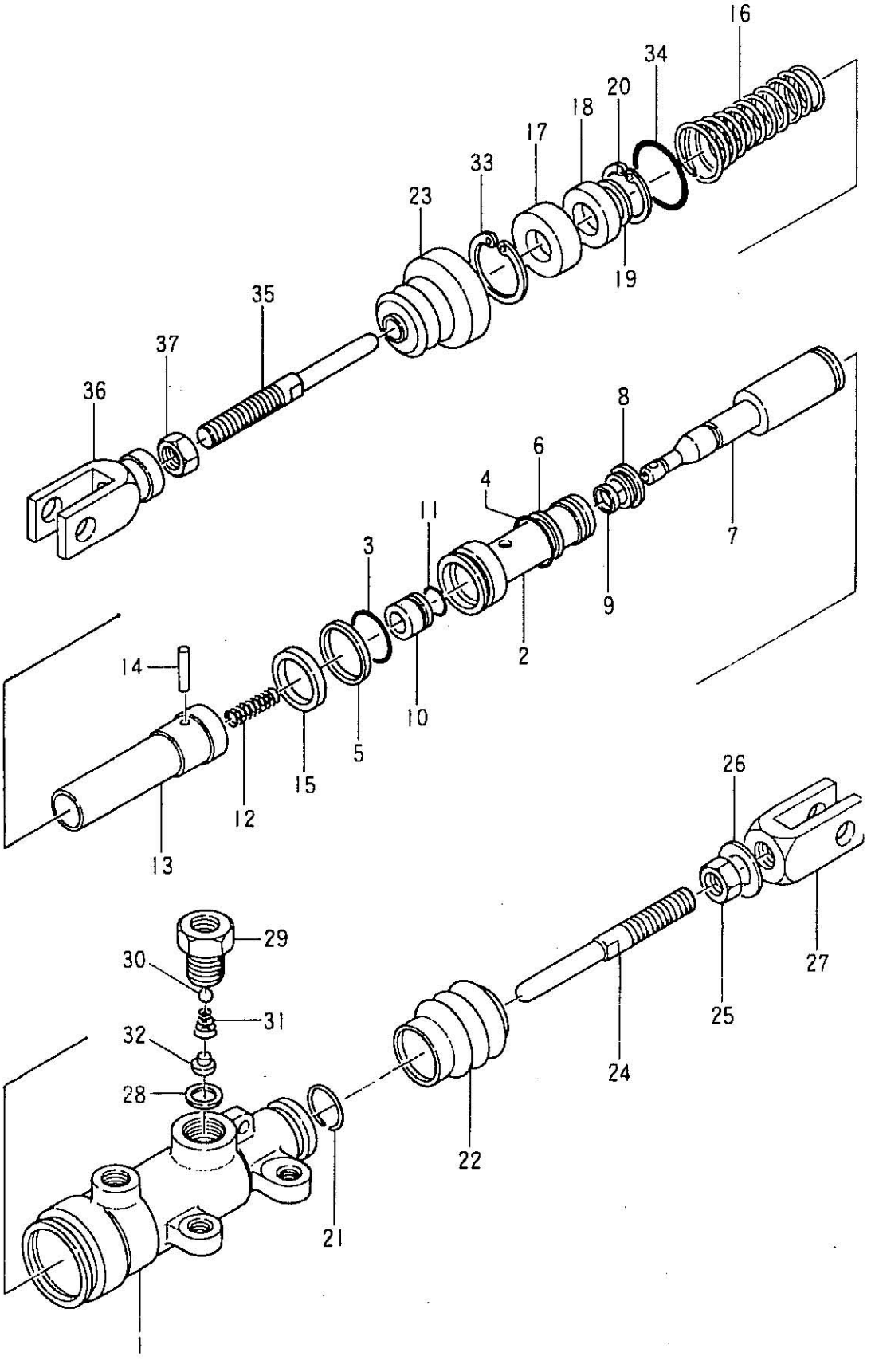

Printed in Japan.

Fig. 63 CLUTCH BOOSTER (Option)

見出番号 Item No.	部品番号 Part No.	部品名称 Description	個数 Req'd	備考：適用号車 Remarks : Serial No.
A	24355–32051	クラッチ ブースタ CLUTCH BOOSTER ASS'Y. (Inc. 1~36)	1	
1	———— §	ボディ ブースタ BODY, booster	1	
※	54355–32481	リペア キット REPAIR KIT (Inc. 2~9, 11, 14, 15, 17~23, 28, 33, 34)	1	
B	54355–32301 ※	パワー ピストン POWER PISTON ASS'Y. (Inc. 2~6)	1	
2	———— §	ピストン パワー PISTON, power	1	
3	———— §	リング O-RING	1	
4	———— §	リング O-RING	1	
5	———— §	リング シール RING, seal	1	
6	———— §	リング シール RING, seal	1	
C	54355–32311 ※	リアクション ピストン REACTION PISTON ASS'Y. (Inc. 7~9)	1	
7	———— §	ピストン リアクション PISTON, reaction	1	
8	———— §	カップ CUP	1	
9	———— §	カップ CUP	1	
10	54355–32321	シート コントロール バルブ SEAT, control valve	1	
11	54355–32331 ※	リング O-RING	1	
12	54355–32341	スプリング コンプレッション SPRING, compression	1	
13	54355–32351	ロッド アウトプット ROD, output	1	
14	54355–32361 ※	ピン PIN	1	
15	54355–32371 ※	リテーナ スプリング RETAINER, spring	1	
16	54355–32381	スプリング リターン SPRING, return	1	
D	54355–32391 ※	ロッド ガイド ROD GUIDE ASS'Y. (Inc. 17~20)	1	
17	———— §	ガイド ロッド GUIDE, rod	1	
18	———— §	カップ CUP	1	
19	———— §	リテーナ カップ RETAINER, cup	1	
20	———— §	リング スナップ RING, snap	1	
21	54355–32401 ※	リング スナップ RING, snap	1	
22	54355–32411 ※	ブーツ BOOTS	1	
23	54355–32421 ※	ブーツ BOOTS	1	

Fig. 63 CLUTCH (クラッチ) BOOSTER (ブースタ) (Option) (オプション)

見出番号 Item No.	部品番号 Part No.	部品名称 Description	個数 Req'd	備考：適用号車 Remarks : Serial No.
E	54355–32431	PUSH ROD ASS'Y. (Inc. 24~27) (プッシュ ロッド)	1	
24	———— §	ROD, push (ロッド プッシュ)	1	
25	———— §	NUT (ナット)	1	
26	———— §	WASHER (ワッシャ)	1	
27	———— §	CLEVIS (クレビス)	1	
28	54355–32441 ※	GASKET (ガスケット)	1	
F	54355–32451	CHECK VALVE ASS'Y. (Inc. 29~32) (チェック バルブ)	1	
29	———— §	SEAT, check valve (シート チェック バルブ)	1	
30	———— §	BALL (ボール)	1	
31	———— §	SPRING, conical (スプリング コニカル)	1	
32	———— §	RETAINER, spring (リテーナ スプリング)	1	
33	02110–00032 ※	RING, snap (リング スナップ)	1	
34	54355–32461 ※	O-RING (リング)	1	
G	54355–32471	PUSH ROD ASS'Y. (Inc. 35~37) (プッシュ ロッド)	1	
35	———— §	ROD, push (ロッド プッシュ)	1	
36	———— §	CLEVIS (クレビス)	1	
37	01402–00010	NUT (ナット)	1	

Printed in Japan.

NOTE

Fig. 64 BRAKE VALVE (Option)

ブレーキ バルブ オプション

FG20N2～FD25Z12

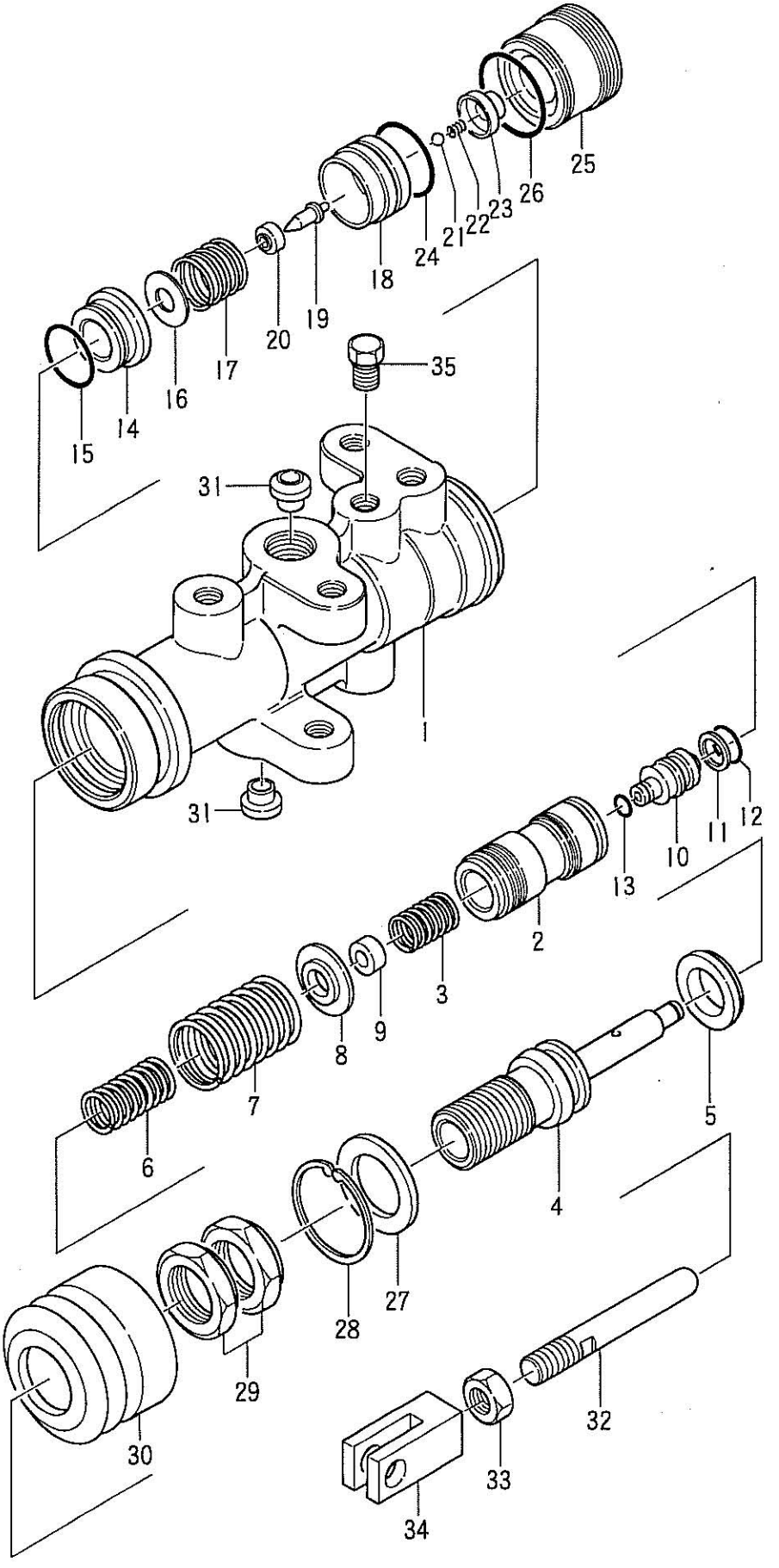

Printed in Japan.

Fig. 64 BRAKE VALVE (Option)

見出番号 Item No.	部品番号 Part No.	部品名称 Description	個数 Req'd	備考：適用号車 Remarks : Serial No.
A	55593–50301	BRAKE VALVE ASS'Y. (Inc. 1~35)	1	
1	――― §	BODY	1	
2	55593–52601	SPOOL	1	
3	55593–52611	SPRING	1	
B	55593–52621	INPUT PISTON ASS'Y. (Inc. 4~9)	1	
4	――― §	PISTON, input	1	
※	55593–50601	OVERHAUL KIT (Inc. 5, 11~13, 15, 24, 26, 28, 30)	1	
5	55593–52631 ※	CUP, cylinder	1	
6	――― §	SPRING	1	
7	――― §	SPRING	1	
8	――― §	RETAINER	1	
9	――― §	GUIDE	1	
10	55593–52641	PISTON	1	
11	03360–00100 ※	RING, back up	1	
12	03300–00100 ※	O-RING	1	
13	55593–52651 ※	O-RING	1	
14	55593–52661	GUIDE	1	
15	55593–52671 ※	O-RING	1	
16	55593–52681	RETAINER	1	
17	55593–52691	SPRING	1	
C	55593–52701	VALVE ASS'Y. (Inc. 18~24)	1	
18	――― §	SEAT, valve	1	
19	――― §	ROD	1	
20	――― §	GUIDE	1	
21	――― §	BALL	1	
22	――― §	SPRING	1	
23	――― §	RETAINER	1	
24	55593–52711 ※	O-RING	1	

Fig. 64 BRAKE (ブレーキ) VALVE (バルブ) (Option) (オプション)

見出番号 Item No.	部品番号 Part No.	部品名称 Description	個数 Req'd	備考：適用号車 Remarks : Serial No.
25	55593–52721	プラグ PLUG	1	
26	55593–52731 ※	リング O-RING	1	
27	55593–52741	ワッシャ WASHER	1	
28	55593–52751 ※	リング スナップ RING, snap	1	
29	55593–52761	ナット NUT	2	
30	55593–52771 ※	ブーツ BOOTS	1	
31	55592–12301	シート ユニオン SEAT, union	2	
D	55593–52781	プッシュ ロッド PUSH ROD ASS'Y. (Inc. 32~34)	1	
32	———— §	ロッド プッシュ ROD, push	1	
33	01402–00010 §	ナット NUT	1	
34	———— §	クレビス CLEVIS	1	
35	55593–52791	プラグ PLUG	1	

Printed in Japan.

NOTE

Fig. 65 ACCUMULATOR (アキュムレータ) (Option) (オプション)

FG20N2～FD25Z12

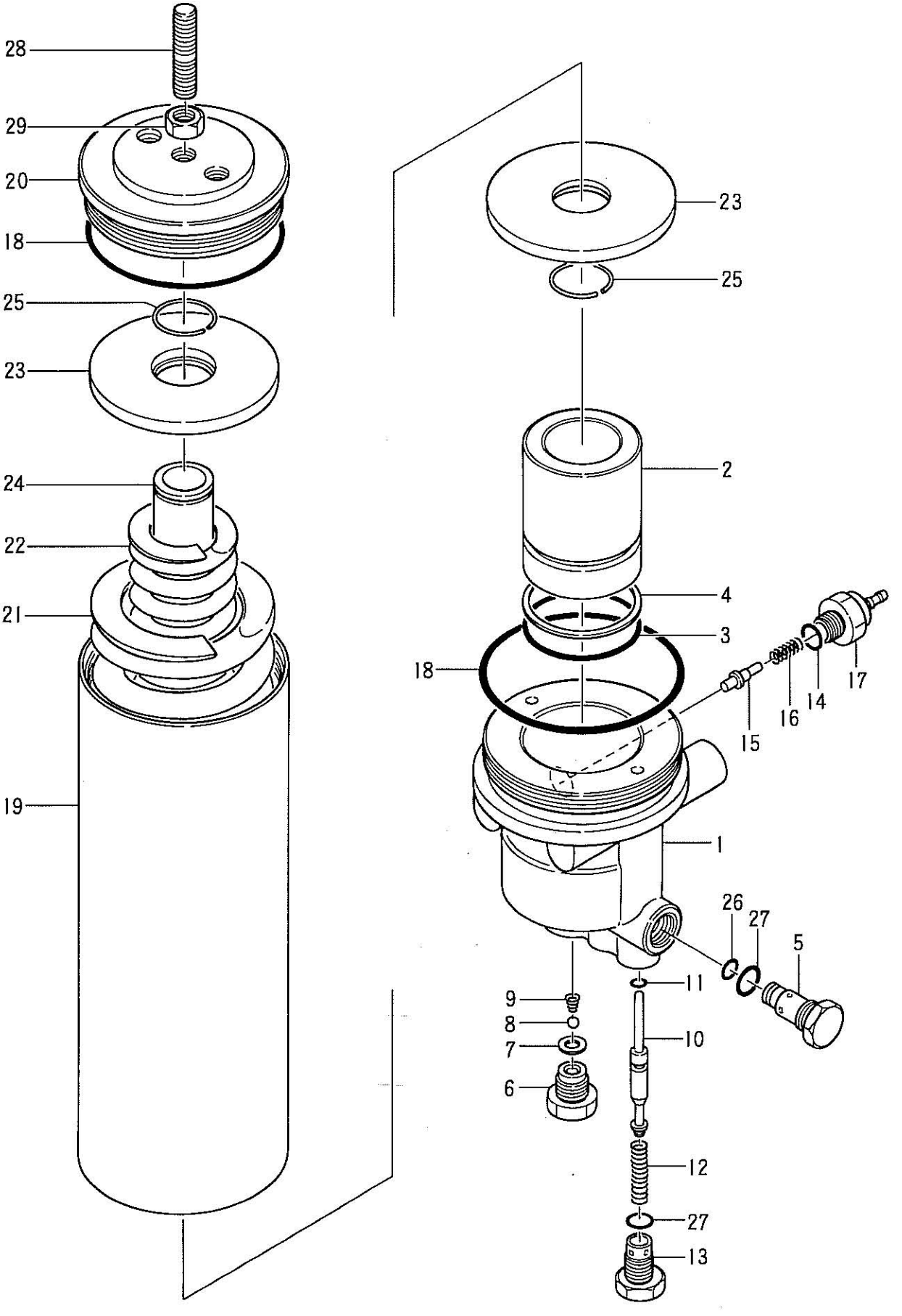

Printed in Japan.

Fig. 65 ACCUMULATOR (Option)
アキュムレータ　オプション

見出番号 Item No.	部品番号 Part No.	部品名称 Description	個数 Req'd	備考：適用号車 Remarks : Serial No.
		アキュムレータ		
A	55593–50401	ACCUMULATOR ASS'Y. (Inc. 1~29)	1	
		ボデー		
1	———— §	BODY	1	
		ピストン		
2	55593–52801	PISTON	1	
		オーバーホール　キット		
※	55593–50701	OVERHAUL KIT (Inc. 3, 4, 11, 14, 18, 26, 27)	1	
		リング		
3	03300–00300 ※	O-RING	1	
		リング　バック　アップ		
4	03360–00440 ※	RING, back up	1	
		リリーフ　バルブ		
5	55593–52811	RELIEF VALVE	1	
		シート　チエック　バルブ		
6	55593–52821	SEAT, check valve	1	
		ガスケット		
7	55593–52831	GASKET	1	
		ボール		
8	03190–00008	BALL	1	
		スプリング		
9	55593–52841	SPRING	1	
		ロッド		
10	55593–52851	ROD	1	
		リング		
11	03300–00050 ※	O-RING	1	
		スプリング		
12	55593–52861	SPRING	1	
		プラグ		
13	55593–52871	PLUG	1	
		リング		
14	03300–00100 ※	O-RING	1	
		プランジャ		
15	55593–52881	PLUNGER	1	
		スプリング		
16	55593–52891	SPRING	1	
		スイツチ		
17	55593–52901	SWITCH ASS'Y.	1	
		リング		
18	55593–52911 ※	O-RING	2	
		チユーブ		
19	55593–52921	TUBE	1	
		プラグ		
20	55593–52931	PLUG	1	
		スプリング		
21	———— §	SPRING	1	
		スプリング		
22	———— §	SPRING	1	
		リテーナ		
23	———— §	RETAINER	2	
		チユーブ		
24	———— §	TUBE	1	
		リング　スナツプ		
25	———— §	RING, snap	2	
		リング		
26	55593–52941 ※	O-RING	1	
		リング		
27	54355–37331 ※	O-RING	2	

Fig. 65 ACCUMULATOR (Option)

見出番号 Item No.	部品番号 Part No.	部品名称 Description	個数 Req'd	備考：適用号車 Remarks : Serial No.
28	55593–52951	スタッド STUD	1	
29	01400–00010	ナット NUT	1	

Printed in Japan.

NOTE

Fig. 66 BRAKE (ブレーキ) LEVER (レバー)

FG20N2~FD25Z12

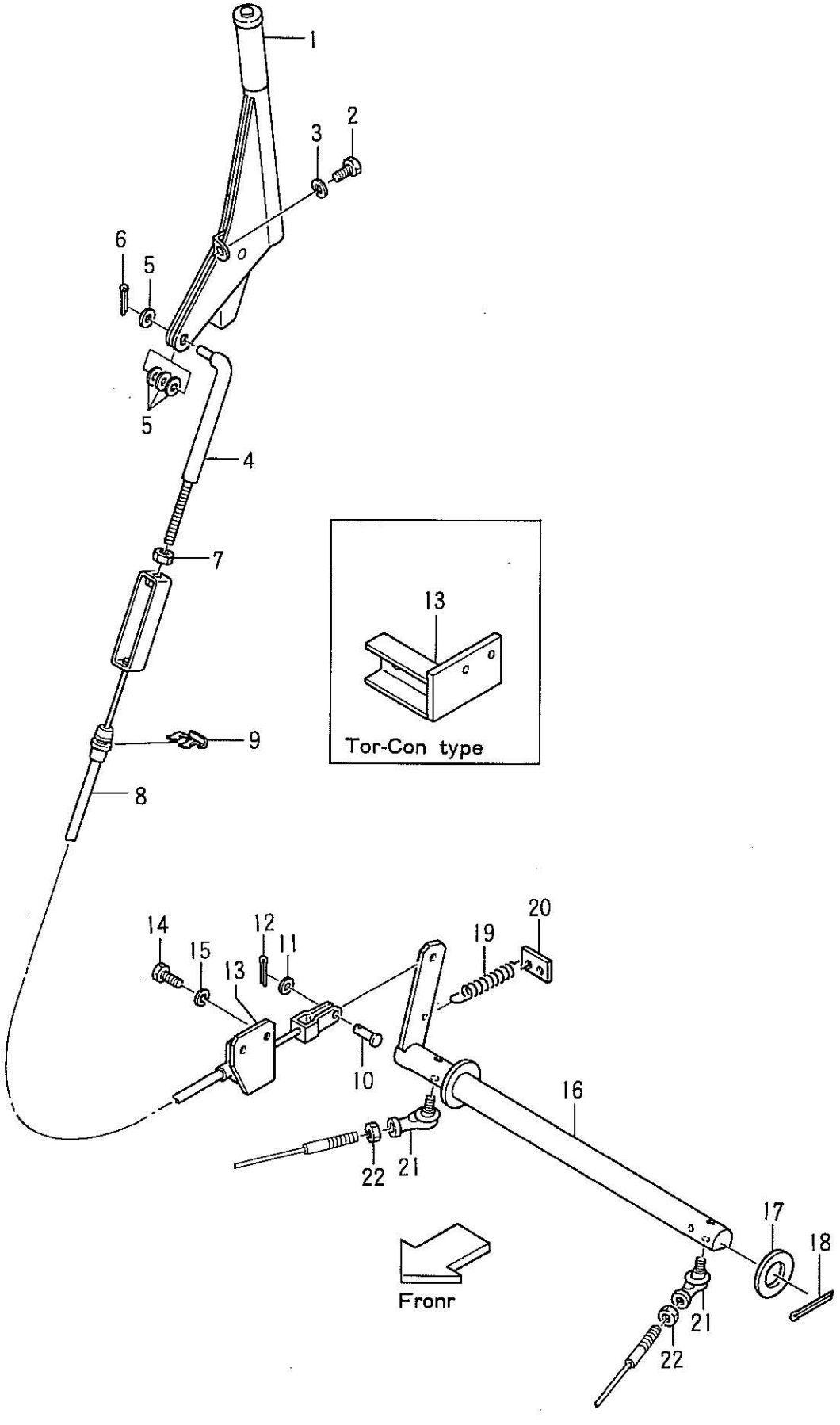

Printed in Japan.

Fig. 66 ブレーキ BRAKE レバー LEVER

見出番号 Item No.	部品番号 Part No.	部品名称 Description	個数 Req'd	備考：適用号車 Remarks：Serial No.
1	23655–50301	レバー ブレーキ LEVER, brake	1	
2	01100–08016	ボルト BOLT	2	
3	02010–00008	ワッシャ ロック WASHER, lock	2	
4	23455–52001	ロッド ROD	1	
5	02000–00008	ワッシャ WASHER	4	
6	02200–03015	ピン コッター PIN, cotter	1	
7	01402–00006	ナット ロック NUT, lock	1	
8	23655–50101	フロント ケーブル FRONT CABLE	1	
9	22195–52001	プレート ロック PLATE, lock	2	
10	02262–08020	ピン クレビス PIN, clevis	1	
11	02000–00008	ワッシャ WASHER	1	
12	02200–16015	ピン コッター PIN, cotter	1	
13	23655–52001	ブラケット フロント ケーブル BRACKET, front cable	1	Clutch type
—	25605–52001	ブラケット フロント ケーブル BRACKET, front cable	1	Tor-con type
14	01100–08020	ボルト BOLT	2	
15	02010–00008	ワッシャ ロック WASHER, lock	2	
16	25595–50111	シャフト ブレーキ レバー SHAFT, brake lever	1	
17	02000–00024	ワッシャ WASHER	1	
18	02200–06040	ピン コッター PIN, cotter	1	
19	23655–32211	スプリング SPRING	1	
20	23655–52051	フック スプリング HOOK, spring	1	
21	24357–42091	ボール ジョイント BALL JOINT	2	
22	01402–00008	ナット ロック NUT, lock	2	

NOTE

Fig. 67 FRAME (フレーム) & COUNTER (カウンタ) WEIGHT (ウエイト)

Ⓐ FG20N2 FG23N2 FG25N2 Ⓑ FG20N12 FG23N12 FG25N12 Ⓒ FD20Z2 FD23Z2 FD25Z2 Ⓓ FD20Z12 FD23Z12 FD25Z12

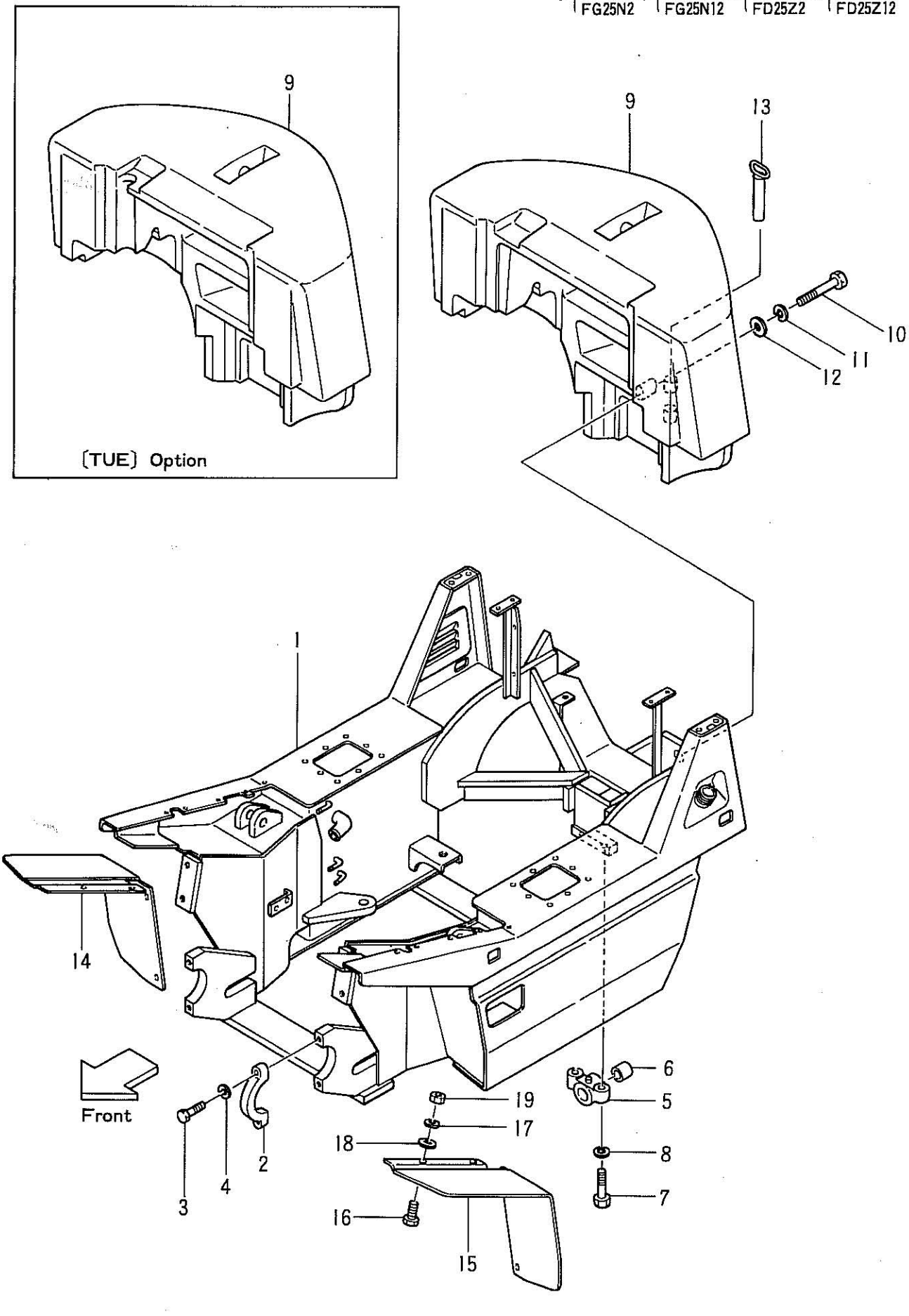

Printed in Japan.

Fig. 67 FRAME & COUNTER WEIGHT

見出番号 Item No.	部品番号 Part No.		部品名称 Description	個数 Req'd	備考：適用号車 Remarks : Serial No.
1	25536–10011	§	FRAME	1	Ⓐ
–	25656–10011	§	FRAME	1	Ⓑ
–	25596–10011	§	FRAME	1	Ⓒ
–	25716–10011	§	FRAME	1	Ⓓ
–	22166–10201	§	FRAME	1	Ⓐ EXK
–	22186–10201	§	FRAME	1	Ⓒ EXK
2	22018–30064		CAP, front axle support	2	
3	01100–16065		BOLT	4	
4	02010–00016		WASHER, lock	4	
A	23656–10451	§	REAR AXLE SUPPORT ASS'Y. (Inc. 5, 6)	2	
5	22216–10262		SUPPORT	2	
6	23656–12621		BUSHING	2	
7	01100–20080		BOLT	4	
8	02010–00020		WASHER, lock	4	
9	25596–30101	§	COUNTER WEIGHT	1	2 ton type
–	55592–60101	§	COUNTER WEIGHT	1	(TUE) Option
–	25616–30101	§	COUNTER WEIGHT	1	2.3 ton type
–	55612–60101	§	COUNTER WEIGHT	1	(TUE) Option
–	25636–30101	§	COUNTER WEIGHT	1	2.5 ton type
–	55632–60101	§	COUNTER WEIGHT	1	(TUE) Option
10	01110–30150		BOLT	1	
11	02010–00030		WASHER, lock	1	
12	22216–30051		WASHER	1	
13	25596–32051		PIN, drop	1	
	< Optional Parts, Double Tire >				
14	53657–42101		FENDER R.H. front	1	(D.D.)
–	53657–43031		FENDER R.H. front	1	(S.D.D.)
15	53657–42111		FENDER L.H. front	1	(D.D.)
–	53657–43041		FENDER L.H. front	1	(S.D.D.)

Fig. 67 FRAME (フレーム) & COUNTER (カウンタ) WEIGHT (ウエイト)

見出番号 Item No.	部品番号 Part No.	部品名称 Description	個数 Req'd	備考：適用号車 Remarks : Serial No.
16	01100–10025	BOLT (ボルト)	4	
–	01100–10040	BOLT (ボルト)	4	
17	02010–00010	WASHER, lock (ワッシャ ロック)	8	
18	22252–32251	WASHER (ワッシャ)	12	
19	01400–00010	NUT (ナット)	4	
		TUE: Tailpipe Upside Exhaust system DO: Double Tire SDD: Special Double Tire		

Printed in Japan.

NOTE

Fig. 68 HOOD, FLOOR BOARD & SEAT
(フッド) (フロア) (ボード) (シート)

Ⓐ { FG20N2 / FG23N2 / FG25N2 } Ⓑ { FG20N12 / FG23N12 / FG25N12 } Ⓒ { FD20Z2 / FD23Z2 / FD25Z2 } Ⓓ { FD20Z12 / FD23Z12 / FD25Z12 }

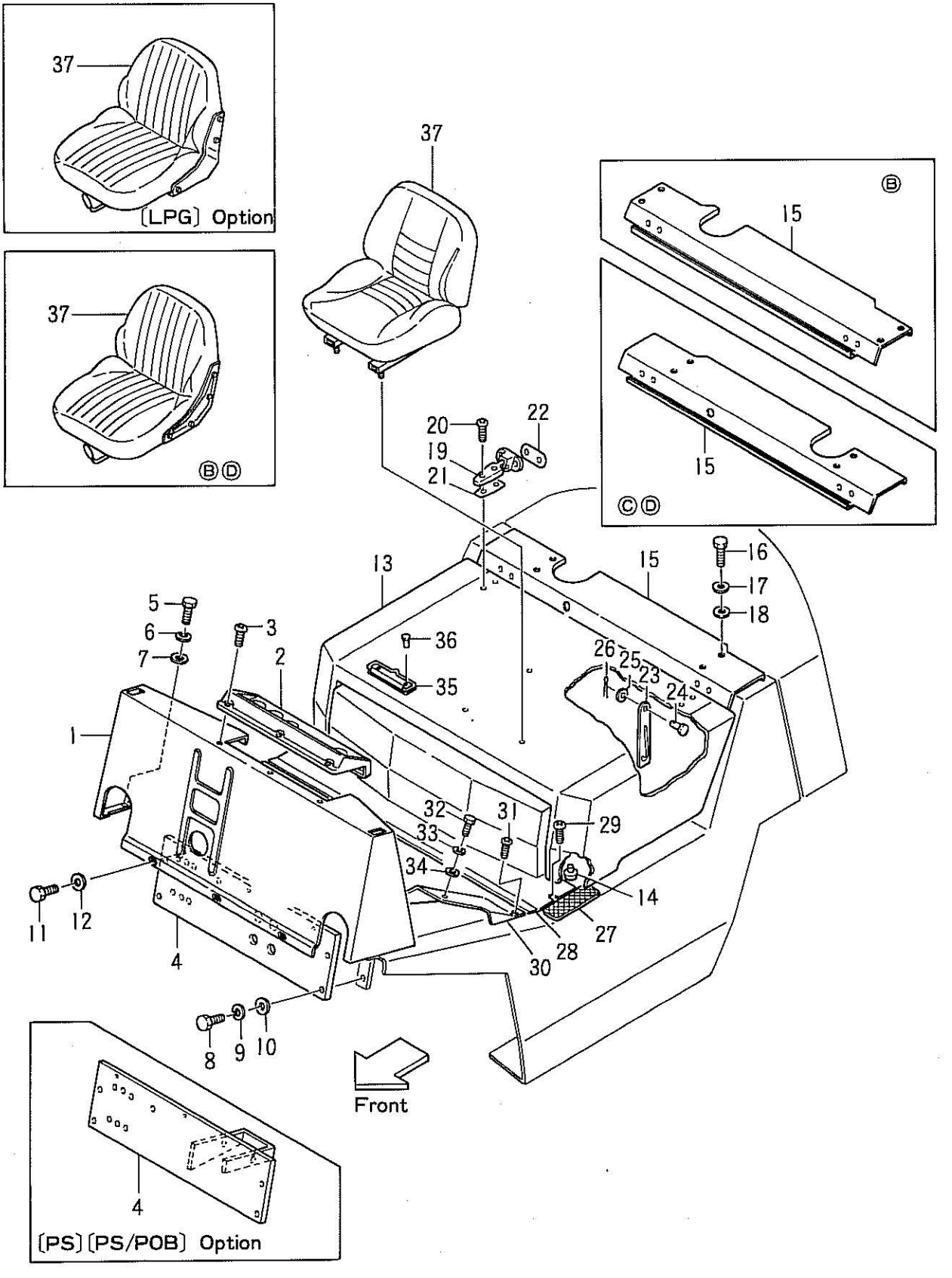

Printed in Japan.

Fig. 68 HOOD, FLOOR BOARD & SEAT

見出番号 Item No.	部品番号 Part No.	部品名称 Description	個数 Req'd	備考：適用号車 Remarks : Serial No.
1	25596–40301	キャビネット CABINET	1	
–	55592–70301	キャビネット CABINET	1	Ⓐ: EXA(GS) Ⓒ: EXA (DS)
2	23656–40301	パネル PANEL	1	
3	23656–42331	スクリュ SCREW	5	
–	01030–06016	スクリュ SCREW	5	EXK
+	02000–00006	ワッシャ WASHER	5	EXK
4	25596–40121	プレート フロント PLATE, front	1	
–	55606–40201	プレート フロント PLATE, front	1	(PS)(PS/POB) Option
–	55606–40202	プレート フロント PLATE, front	1	EXK
5	01100–10020	ボルト BOLT	4	
6	02010–00010	ワッシャ ロック WASHER, lock	4	
7	02000–00010	ワッシャ WASHER	4	
8	01103–12030	ボルト BOLT	4	
9	02011–00012	ワッシャ ロック WASHER, lock	4	
10	02000–00012	ワッシャ WASHER	4	
11	23656–42351	ボルト BOLT	3	
12	23656–42601	ワッシャ WASHER	3	
13	25596–40201	ボンネット BONNET (Inc. 14)	1	
–	25596–40202	ボンネット BONNET (Inc. 14)	1	EXK
14	23456–42181	クッション ラバー CUSHION, rubber	2	
+	25596–42361	リベット ナイロン RIVET, nylon	4	EXK
15	25536–40111	プレート ボンネット サポート PLATE, bonnet support	1	Ⓐ
–	23076–42022	プレート ボンネット サポート PLATE, bonnet support	1	Ⓑ
–	25596–40111	プレート ボンネット サポート PLATE, bonnet support	1	Ⓒ Ⓓ
–	22166–40101	プレート ボンネット サポート PLATE, bonnet support	1	Ⓐ EXK
+	53030–52011	スペーサ ボンネット サポート SPACER, bonnet support	2	Ⓐ (LPG) Option
16	01141–10020	ボルト BOLT	4	
–	01109–10030	ボルト ステンレス BOLT, stainless	4	Ⓐ (LPG) Option
–	01141–10050	ボルト BOLT	4	Ⓐ EXK

Ⓐ FG20N2 FG23N2 FG25N2 | Ⓑ FG20N12 FG23N12 FG25N12 | Ⓒ FD20Z2 FD23Z2 FD25Z2 | Ⓓ FD20Z12 FD23Z12 FD25Z12

Fig. 68 HOOD, FLOOR BOARD & SEAT

見出番号 Item No.	部品番号 Part No.	部品名称 Description	個数 Req'd	備考：適用号車 Remarks : Serial No.
17	02000–10010	ワッシャ WASHER	4	
18	25596–42031	ワッシャ ナイロン WASHER, nylon	4	
19	24356–40601	ヒンジ HINGE	2	
20	23656–42331	スクリュ SCREW	8	
21	25596–42061	シート SHEET	2	
22	25596–42071	シート SHEET	2	
23	23656–42491	リンク ボンネット LINK, bonnet	1	
–	55530–52031	リンク ボンネット LINK, bonnet	1	Ⓐ Ⓑ (LPG) Option
24	02262–10025	ピン クレビス PIN, clevis	1	
25	02000–00010	ワッシャ WASHER	2	
26	02200–03015	ピン コッター PIN, cotter	2	
27	22679–12032	マット ステップ MAT, step	→	Clutch type = 1 Torcon type = 2
28	23656–50201	フロア ボード FLOOR BOARD	1	
–	22166–50201	フロア ボード FLOOR BOARD	1	Ⓐ EXK
–	53652–82591	フロア ボード FLOOR BOARD	1	EXF
29	25596–42101	スクリュ SCREW	2	
30	23656–50302	フロア ボード フロント FLOOR BOARD, front	1	Clutch type
–	23666–50202	フロア ボード フロント FLOOR BOARD, front	1	Torcon type
+	53030–52001	スペーサ SPACER	2	Ⓐ : LPG type Option
31	25596–42101	スクリュ SCREW	2	
32	01100–10020	ボルト BOLT	2	
33	02010–00010	ワッシャ ロック WASHER, lock	2	
34	02000–00010	ワッシャ WASHER	2	
35	25599–32001	バインダ BINDER	1	
36	22256–42001	リベット RIVET	2	
37	25596–80101	シート SEAT	1	Ⓐ Ⓒ JPN
–	23656–80102	シート SEAT — See Fig. 69	1	Ⓑ Ⓓ JPN & EX
–	24846–80302	シート SEAT	1	(LPG) Option

NOTE

Fig. 69 SEAT (シート)

Ⓐ { FG20N2, FD20Z2 / FG23N2, FD23Z2 / FG25N2, FD25Z2 } Ⓑ { FG20N12, FG20Z12 / FG23N12, FG20Z12 / FG25N12, FG20Z12 }

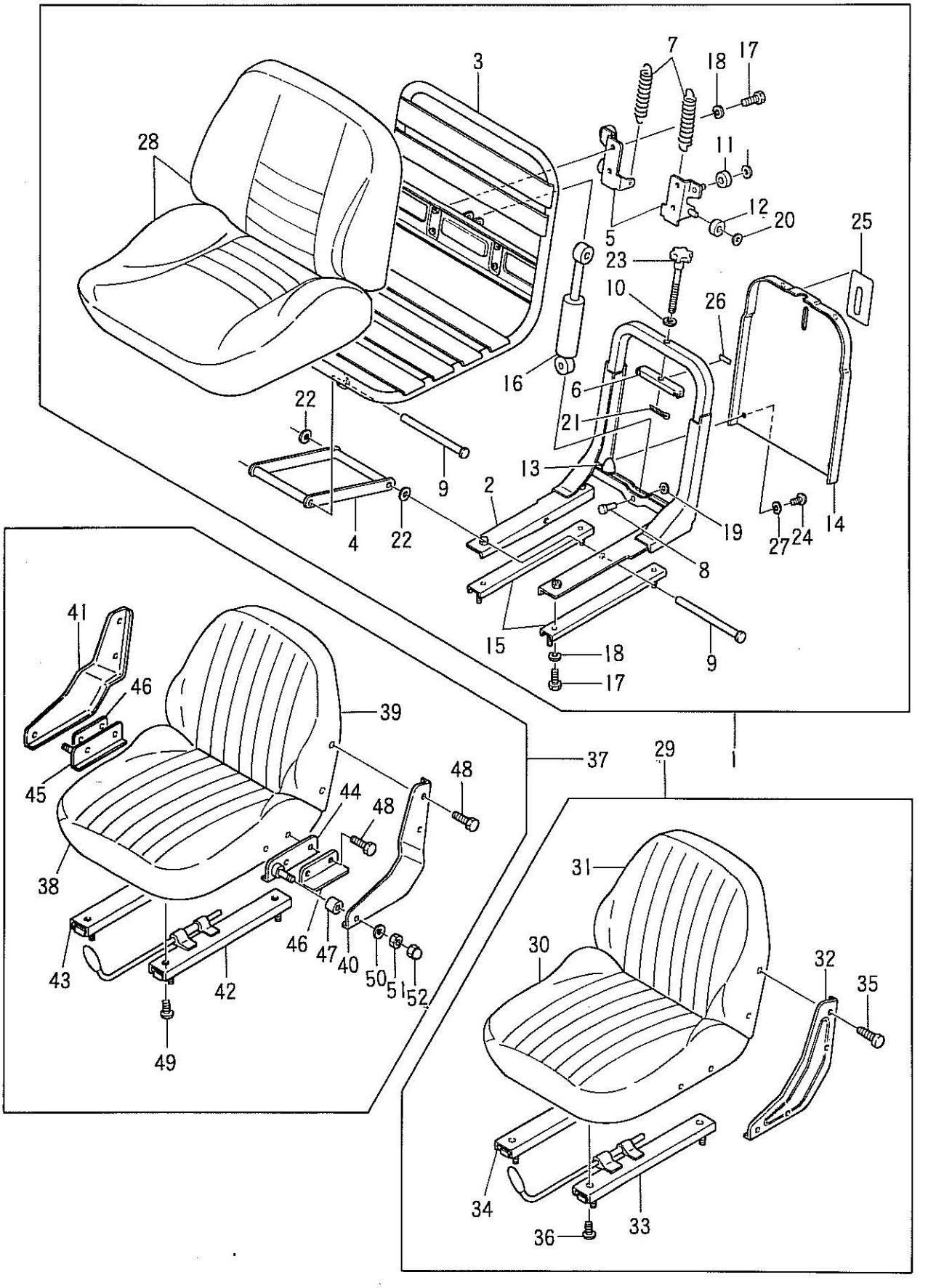

Printed in Japan.

Fig. 69 シート SEAT

見出番号 Item No.	部品番号 Part No.		部品名称 Description	個数 Req'd	備考：適用号車 Remarks : Serial No.
1	25596–80101		シート SEAT (Inc. 2~28)	1	Ⓐ
2	25596–80121	§	フレーム FRAME ASS'Y. (Inc. 4, 15)	1	
3	————	§	フレーム FRAME, seat	1	
4	————	§	リンク LINK ASS'Y.	1	
5	25596–82001	§	ブラケット BRACKET ASS'Y.	1	
6	25596–82011	§	ステー STAY ASS'Y. (Inc. 26)	1	
7	25596–82021	§	スプリング SPRING	2	
8	25596–82031	§	ピン PIN	2	
9	25596–82041	§	シャフト SHAFT	2	
10	25596–82051	§	ワッシャ WASHER	1	
11	25596–82061	§	ローラ ROLLAR	2	
12	25596–82071	§	ローラ ROLLAR	2	
13	25596–82081	§	ストッパ STOPPER	2	Available for Export only
14	25596–82091	§	カバー COVER (Inc. 25)	1	
15	————	§	レール スライド RAIL, slide	1	
16	25596–82101	§	アブソーバ ABSORBER	1	
17	01103–08016	§	ボルト BOLT	8	
18	02010–00008	§	ワッシャ ロック WASHER, lock	8	
19	25596–82111	§	ナット NUT	2	
20	25596–82121	§	ナット NUT	4	
21	02200–32025	§	ピン コッター PIN, cotter	1	
22	25596–82131	§	ワッシャ ナイロン WASHER, nylon	2	
23	25596–82141	§	ノブ KNOB	1	
24	25596–82151	§	スクリュ SCREW	4	
25	————	§	ラベル LABEL	1	
26	————	§	シール SEAL	1	
27	02000–00004	§	ワッシャ WASHER	4	
28	25596–80111	§	クッション CUSHION ASS'Y.	1	
29	23656–80102		シート SEAT (Inc. 30~36)	1	Ⓑ

Ⓐ FG20N2, FD20Z2 / FG23N2, FD23Z2 / FG25N2, FD25Z2 Ⓑ FG20N12, FG20Z12 / FG23N12, FG20Z12 / FG25N12, FG20Z12

Fig. 69 SEAT (シート)

見出番号 Item No.	部品番号 Part No.	部品名称 Description	個数 Req'd	備考：適用号車 Remarks : Serial No.
30	23656–83001 §	クッション CUSHION ASS'Y.	1	
31	23656–83011 §	バック BACK ASS'Y.	1	
32	23656–83021 §	プレート サイド PLATE, side	2	
33	23656–83031 §	アジャスト ADJUSTER L.H.	1	Available for Export only
34	23656–83041 §	アジャスタ ADJUSTER R.H.	1	
35	23656–83051 §	ボルト サイド プレート BOLT, side plate	8	
36	23656–83061 §	スクリュ SCREW	4	
37	24846–80302	シート SEAT (Inc. 38~52)	1	(LPG) Option
38	23656–83001 §	クッション CUSHION ASS'Y.	1	
39	23656–83011 §	バック BACK ASS'Y.	1	
40	24846–82001 §	プレート サイド PLATE, side L.H.	1	
41	24846–82011 §	プレート サイド PLATE, side R.H.	1	
42	23656–83031 §	アジャスタ ADJUSTER L.H.	1	
43	23656–83041 §	アジャスタ ADJUSTER R.H.	1	
44	24846–82021 §	ブラケット BRACKET L.H.	1	Available for Export only
45	24846–82031 §	ブラケット BRACKET R.H.	1	
46	24846–82041 §	ブラケット BRACKET	2	
47	23655–22101 §	ブッシング BUSHING	2	
48	23656–83051 §	ボルト サイド プレート BOLT, side plate	8	
49	23656–83061 §	スクリュ アジャスタ SCREW, adjuster	4	
50	02000–00010 §	ワッシャ WASHER	2	
51	01402–00010 §	ナット NUT	2	
52	24846–82051 §	ナット キャップ NUT, cap	2	

Printed in Japan.

NOTE

Fig. 70 PUMP (ポンプ MAIN メイン)

Ⓐ { FG20N2 / FG23N2 / FG25N2 } Ⓑ { FG20N12 FD20Z12 / FG23N12 FD23Z12 / FG25N12 FD25Z12 } Ⓒ { FD20Z2 / FD23Z2 / FD25Z2 }

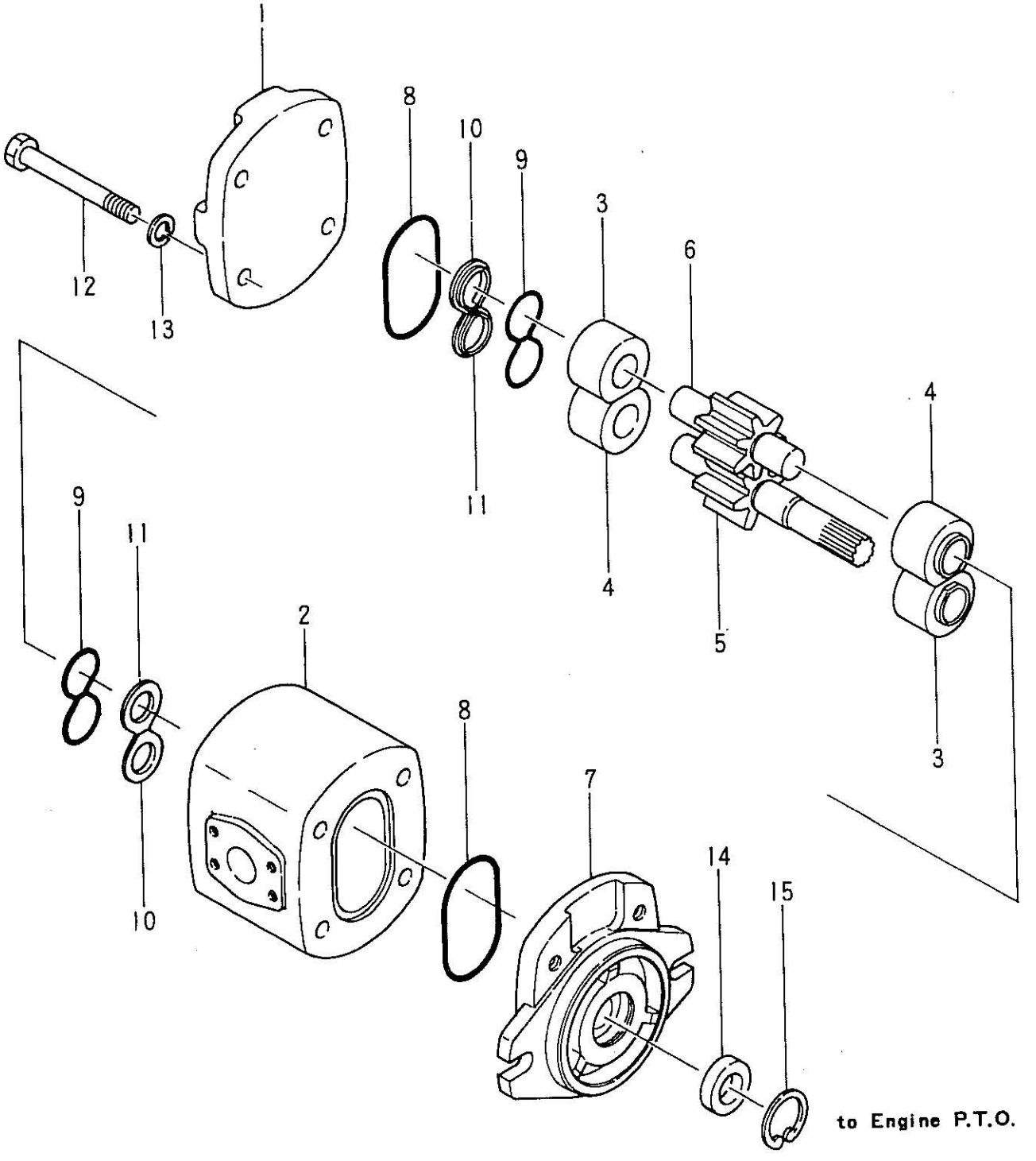

Printed in Japan.

Ⓐ FG20N2 FG23N2 FG25N2 Ⓑ FG20N12 FD20Z12 FG23N12 FD23Z12 FG25N12 FD25Z12 Ⓒ FD20Z2 FD23Z2 FD25Z2

Fig. 70 PUMP (MAIN)

見出番号 Item No.	部品番号 Part No.	部品名称 Description	個数 Req'd	備考：適用号車 Remarks : Serial No.
A	13037–10201	ポンプ PUMP (Inc. 1~15)	1	Ⓐ
–	13077–10201	ポンプ PUMP (Inc. 1~15)	1	Ⓑ
–	13657–10201	ポンプ PUMP (Inc. 1~15)	1	Ⓒ
1	– – – – §	カバー COVER	1	
2	– – – – §	ボデイ BODY	1	
3	– – – – §	ブツシング BUSHING	2	
4	– – – – §	ブツシング BUSHING	2	
5	– – – – §	ギヤー ドライブ GEAR, drive	1	
6	– – – – §	ギヤー ドライブ GEAR, driven	1	
7	B–20121–30720 §	フランジ マウンテイング FLANGE, mounting	1	
8	B–20121–30801 ※	シール ボデイ SEAL, body	2	
9	B–20121–30901 ※	シール ブツシング SEAL, bushing	2	
10	B–20121–31001 ※	リング パツキング RING R.H. backing	3	
11	B–20121–31101 ※	リング パツキング RING L.H. backing	2	
12	B–20121–31275	ボルト BOLT	4	Ⓐ
–	B–20121–31265	ボルト BOLT	4	Ⓑ
–	B–20121–31293	ボルト BOLT	4	Ⓒ
13	02010–00010	ワツシヤ ロツク WASHER, lock	4	
14	B–20121–31401 ※	シール オイル SEAL, oil	1	
15	02110–00032 ※	リング スナツプ RING, snap	1	
※	13657–19801	リペア キツト REPAIR KIT (Inc. 8~11, 14, 15)	1	

NOTE

Fig. 71 VALVE CONTROL LINKAGE (Two-Throw)

バルブ コントロール リンケージ 2 連 用

FG20N2～FD25Z12

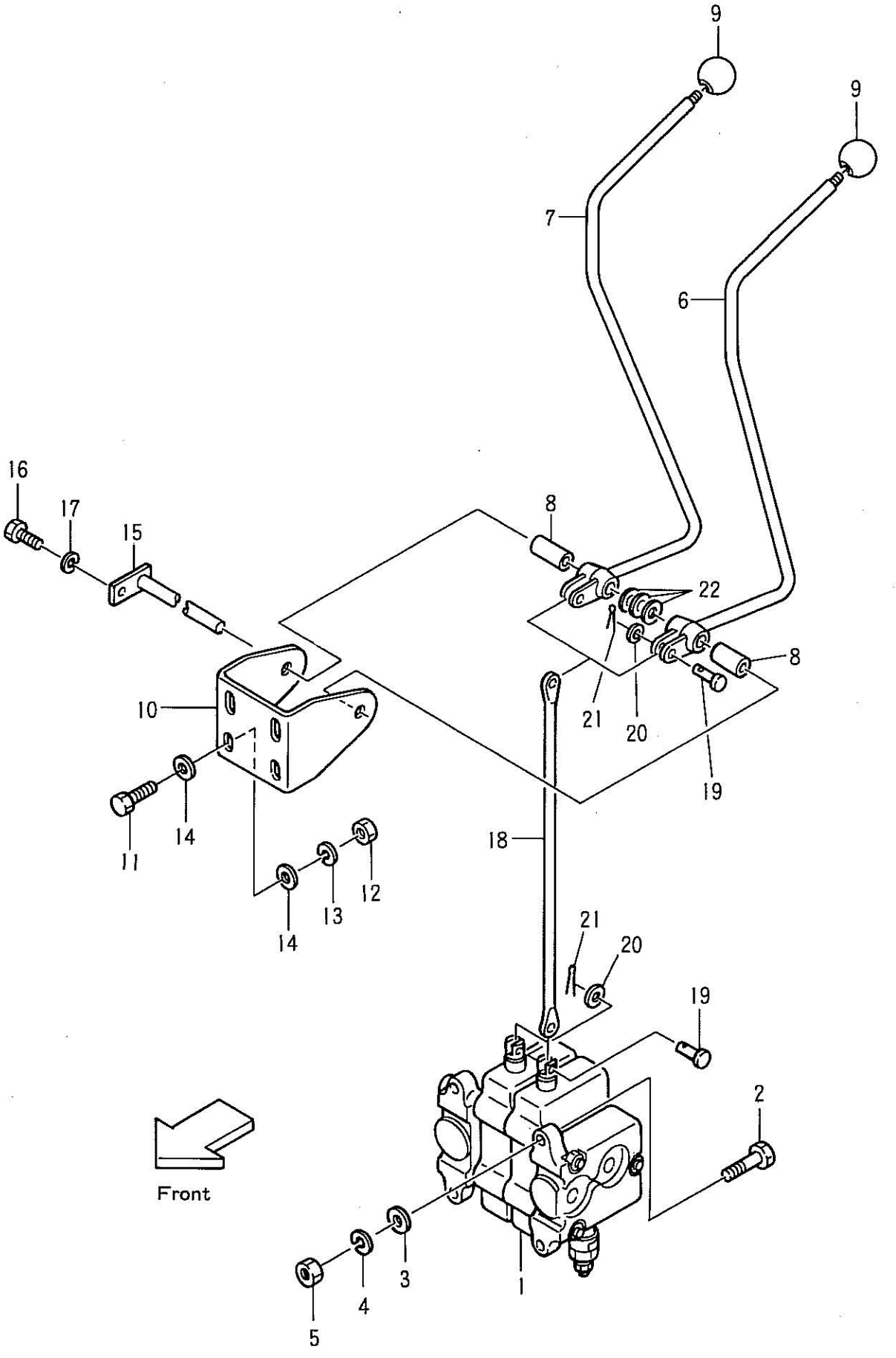

Printed in Japan.

Fig. 71 VALVE CONTROL LINKAGE (Two-Throw)

見出番号 Item No.	部品番号 Part No.	部品名称 Description	個数 Req'd	備考：適用号車 Remarks : Serial No.
1	23657–32201	VALVE UNIT – See Fig. 74	1	
2	01100–10040	BOLT	3	
3	02000–00010	WASHER	3	
4	02010–00010	WASHER, lock	3	
5	01400–00010	NUT	3	
A	23657–40202	LIFT LVER ASS'Y. (Inc. 6, 8)	1	
B	23657–40212	TILT LEVER ASS'Y. (Inc. 7, 8)	1	
6	23657–42002 §	LEVER, lift	1	
7	23657–42022 §	LEVER, tilt	1	
8	23457–42101	BUSHING	2	
9	22117–40032	KNOB, lever	2	
10	24847–42051	BRACKET, valve lever	1	
11	01100–08025	BOLT	4	
12	01400–00008	NUT	4	
13	02010–00008	WASHER, lock	4	
14	02000–00008	WASHER	8	
15	23647–40041	SHAFT, lever	1	
16	01100–06012	BOLT	1	
17	02010–00006	WASHER, lock	1	
18	23657–42081	JOINT	2	
19	22717–40061	PIN, clevis	4	
20	02000–00005	WASHER	4	
21	02200–16010	PIN, cotter	4	
22	22517–40051	SHIM	AR	

NOTE

Fig. 72 VALVE CONTROL LINKAGE
バルブ コントロール リンケージ

FG20N2～FD25Z12

(Three-Throw for ATT.)
3 連 用

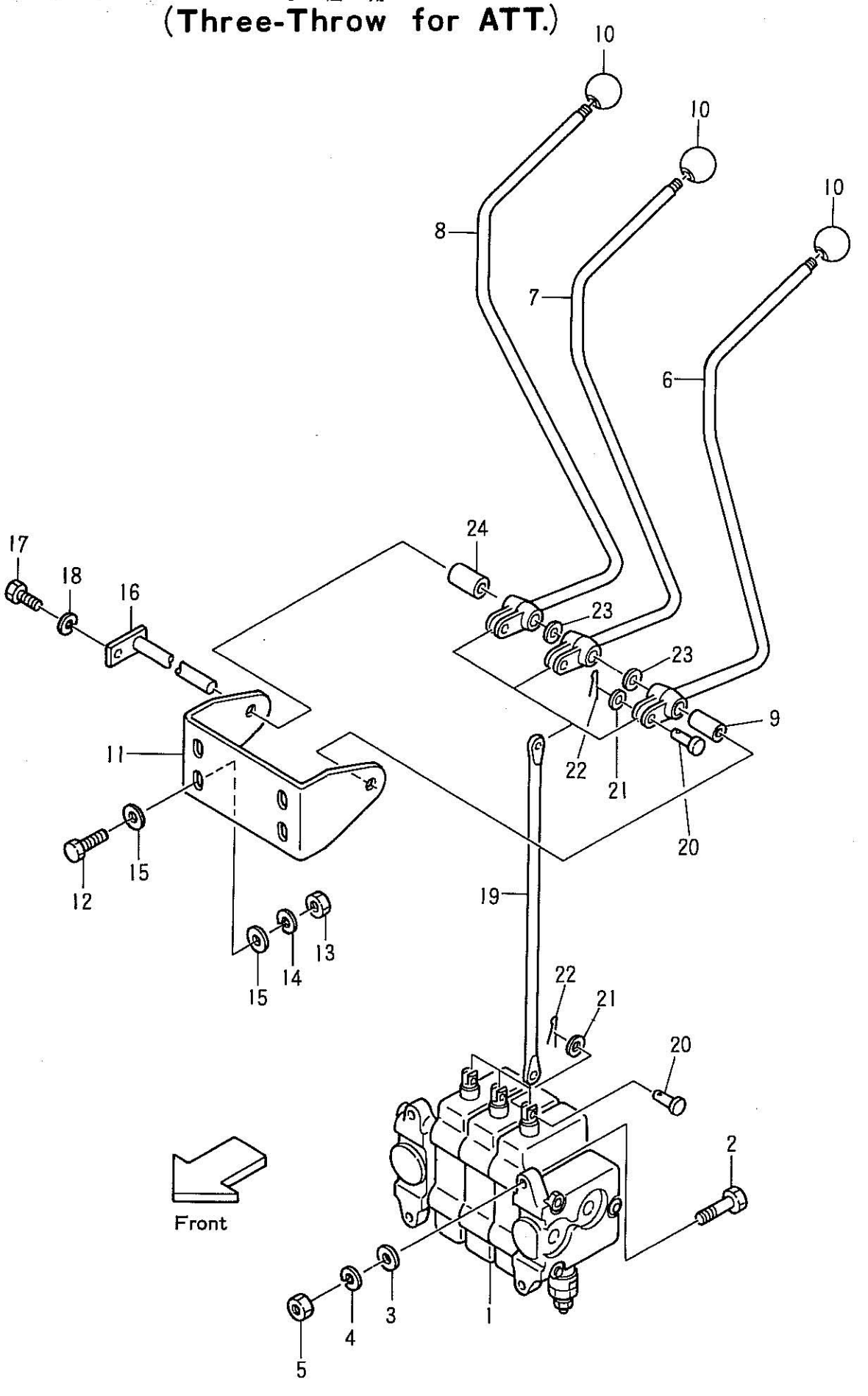

Printed in Japan.

Fig. 72 VALVE CONTROL LINKAGE (Three-Throw for ATT.)

見出番号 Item No.	部品番号 Part No.	部品名称 Description	個数 Req'd	備考：適用号車 Remarks : Serial No.
1	23657–32301	VALVE UNIT – See Fig. 75	1	
2	01100–10040	BOLT	3	
3	02000–00010	WASHER	3	
4	02010–00010	WASHER, lock	3	
5	01400–00010	NUT	3	
A	23657–40202	LIFT LEVER ASS'Y. (Inc. 6, 9)	1	
B	23657–40212	TILT LEVER ASS'Y. (Inc. 7, 9)	1	
C	23657–40222	THIRD LEVER ASS'Y. (Inc. 8, 9)	1	
6	23657–42002 §	LEVER, lift	1	
7	23657–42022 §	LEVER, tilt	1	
8	23657–42042 §	LEVER, third	1	
9	23457–42101	BUSHING	3	
10	22117–40032	KNOB, lever	3	
11	24847–42061	BRACKET, valve lever	1	
12	01100–08025	BOLT	4	
13	01400–00008	NUT	4	
14	02010–00008	WASHER, lock	4	
15	02000–00008	WASHER	8	
16	23457–42041	SHAFT, lever	1	
17	01100–06012	BOLT	1	
18	02010–00006	WASHER, lock	1	
19	23657–42081	JOINT	3	
20	22717–40061	PIN, clevis	6	
21	02000–00005	WASHER	6	
22	02200–16010	PIN, cotter	6	
23	22517–40051	SHIM	AR	
24	23657–42131	COLLAR	1	

NOTE

Fig. 73 VALVE CONTROL LINKAGE
バルブ コントロール リンケージ

(Four-Throw for ATT.)
4 連 用

FG20N2～FD25Z12

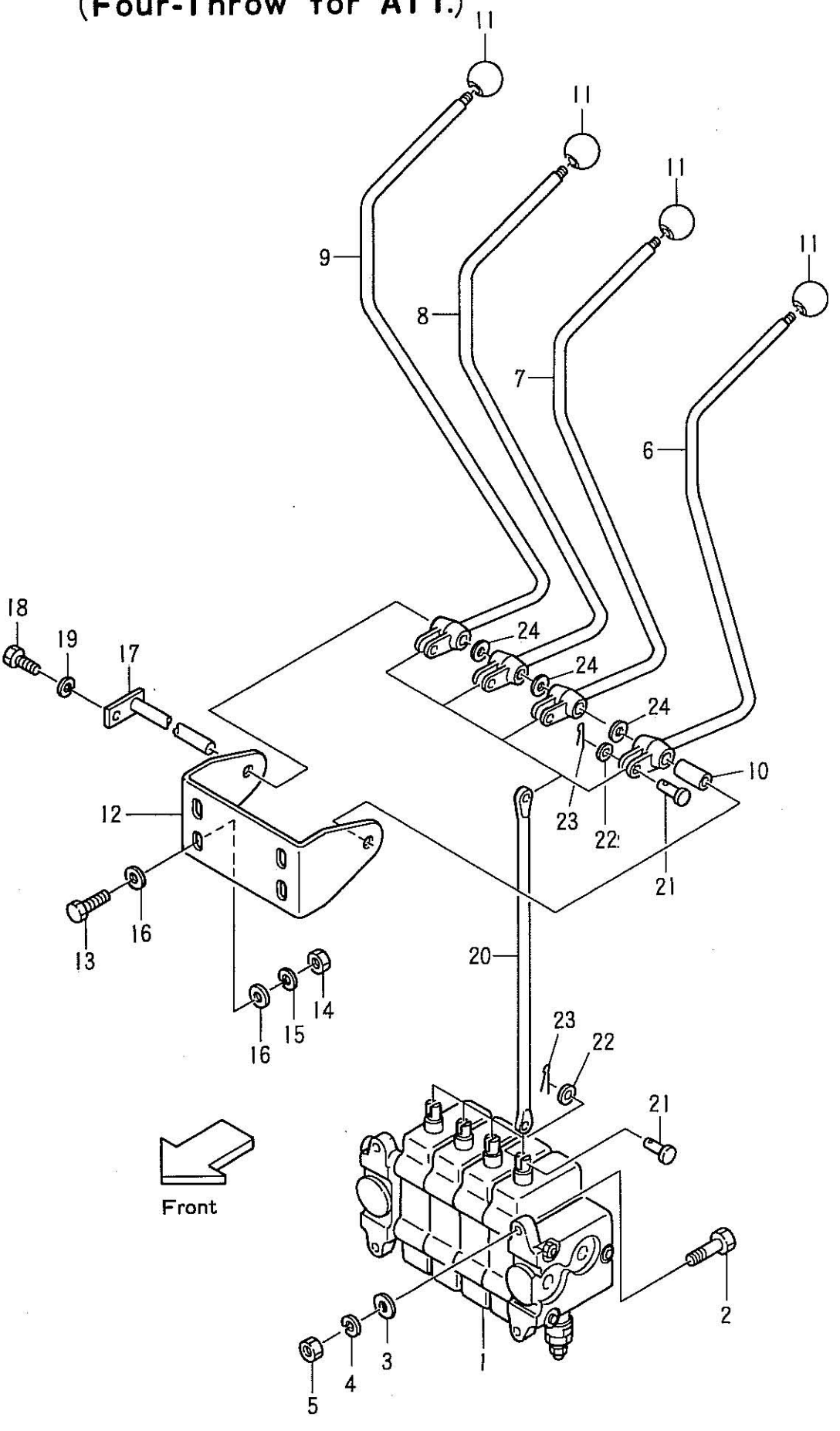

Printed in Japan.

Fig. 73 VALVE CONTROL LINKAGE (Four-Throw for ATT.)

見出番号 Item No.	部品番号 Part No.	部品名称 Description	個数 Req'd	備考：適用号車 Remarks : Serial No.
1	23657–32401	VALVE UNIT – See Fig. 76	1	
2	01100–10040	BOLT	3	
3	02000–00010	WASHER	3	
4	02010–00010	WASHER, lock	3	
5	01400–00010	NUT	3	
A	23657–40202	LIFT LEVER ASS'Y. (Inc. 6, 10)	1	
B	23657–40212	TILT LEVER ASS'Y. (Inc. 7, 10)	1	
C	23657–40222	THIRD LEVER ASS'Y. (Inc. 8, 10)	1	
D	23657–40232	FOURTH LEVER ASS'Y. (Inc. 9, 10)	1	
6	23657–42002 §	LEVER, lift	1	
7	23657–42022 §	LEVER, tilt	1	
8	23657–42042 §	LEVER, third	1	
9	23657–42062 §	LEVER, fourth	1	
10	23457–42101	BUSHING	4	
11	22117–40032	KNOB, lever	4	
12	24847–42061	BRACKET, valve lever	1	
13	01100–08025	BOLT	4	
14	01400–00008	NUT	4	
15	02010–00008	WASHER, lock	4	
16	02000–00008	WASHER	8	
17	23457–42041	SHAFT, lever	1	
18	01100–06012	BOLT	1	
19	02010–00006	WASHER, lock	1	
20	23657–42081	JOINT	4	
21	22717–40061	PIN, clevis	8	
22	02000–00005	WASHER	8	
23	02200–16010	PIN, cotter	8	
24	22517–40051	SHIM	AR	

NOTE

Fig. 74 CONTROL VALVE (コントロール バルブ 2連用) (Two-Throw)

FG20N2～FD25Z12

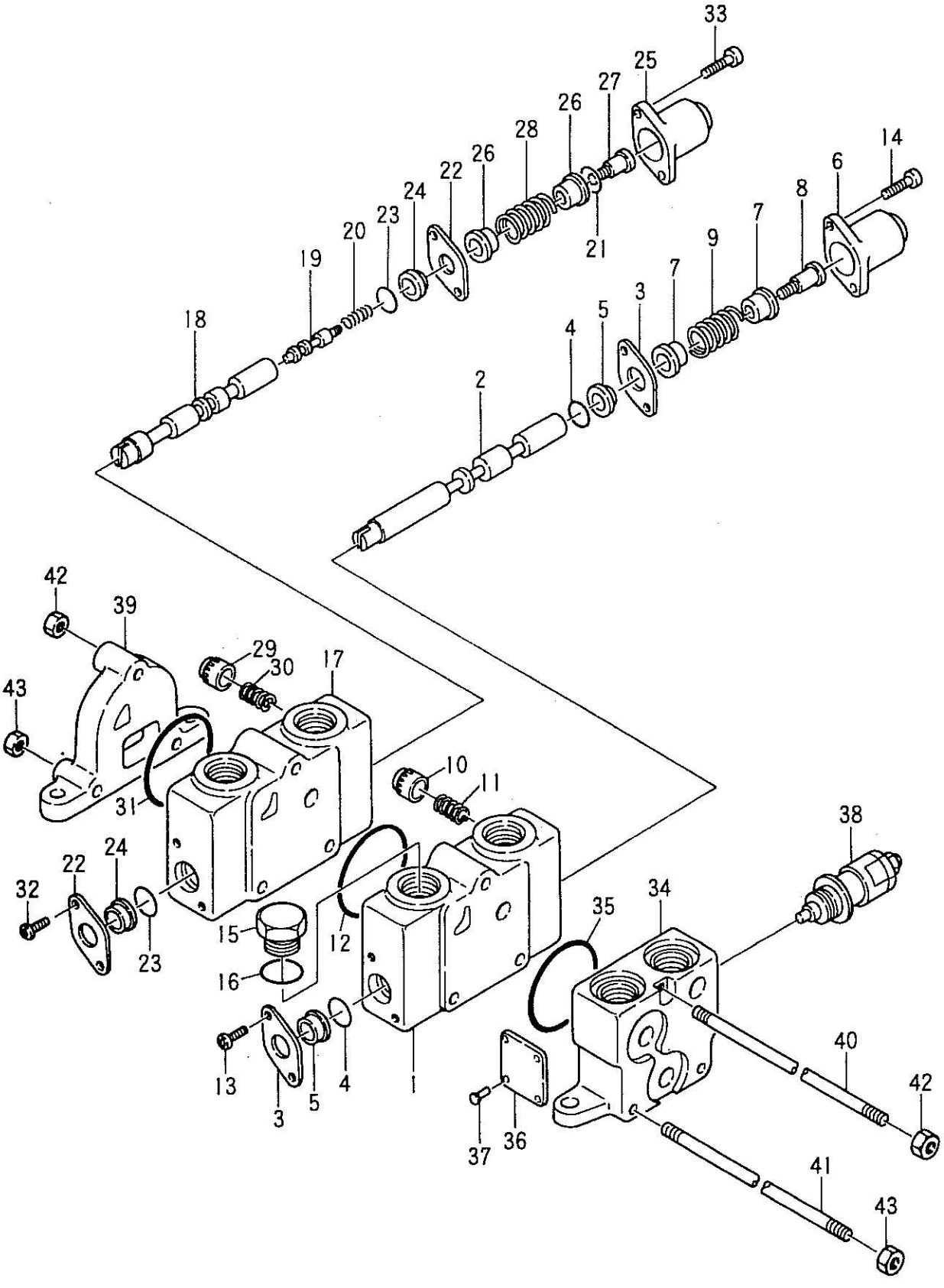

Printed in Japan.

Fig. 74 CONTROL VALVE (Two-Throw)

見出番号 Item No.	部品番号 Part No.	部品名称 Description	個数 Req'd	備考：適用号車 Remarks : Serial No.
A	23657–32201	CONTROL VALVE ASS'Y. (Inc. 1~43)	1	
B	B–21013–31750	PLUNGER SECTION ASS'Y. single acting (Inc. 1~16)	1	
1	– – – – §	HOUSING	1	
2	– – – – §	PLUNGER	1	
3	B–21011–31702	PLATE, seal	2	
4	B–21001–00689 ※	O-RING	2	
5	B–21011–32801 ※	WIPER	2	
6	B–21011–31011	CAP, plunger	1	
7	B–21011–30702	SEAT, spring	2	
8	B–21011–30507	SCREW, cap	1	
9	B–21011–30603	SPRING, plunger	1	
10	B–21011–32404	POPPET	1	
11	B–21011–30604	SPRING	1	
12	B–21001–00106 ※	O-RING	1	
13	01000–06010	SCREW	2	
14	01170–06018	BOLT, cap	2	
15	B–21001–00128	PLUG	1	
16	B–21001–00035 ※	O-RING	1	
C	B–21013–31380	PLUNGER SECTION ASS'Y. double acting (Inc. 17~33)	1	
17	– – – – §	HOUSING, valve	1	
18	– – – – §	PLUNGER	1	
19	– – – – §	VALVE	1	
20	B–21011–30618	SPRING	1	
21	B–95133–00500 ※	O-RING	1	
22	B–21011–31702	PLATE, seal	2	
23	B–21001–00689 ※	O-RING	2	
24	B–21011–32801 ※	WIPER	2	
25	B–21011–31011	CAP, plunger	1	
26	B–21011–30702	SEAT, spring	2	

Fig. 74 コントロール バルブ CONTROL VALVE 2連用 (Two-Throw)

見出番号 Item No.	部品番号 Part No.	部品名称 Description	個数 Req'd	備考：適用号車 Remarks : Serial No.
27	B–21011–30528	スクリュ キャップ SCREW, cap	1	
28	B–21011–30603	スプリング プランジャ SPRING, plunger	1	
29	B–21011–32404	ポペット POPPET	1	
30	B–21011–30604	スプリング SPRING	1	
31	B–21001–00106 ※	リング O-RING	1	
32	01000–06010	ボルト ブラケット BOLT, bracket	2	
33	01170–06018	ボルト キャップ BOLT, cap	2	
D	B–21013–30011	インレット セクション INLET SECTION ASS'Y. (Inc. 34~38)	1	
34	———— §	ハウジング インレット HOUSING, inlet	1	
35	B–21011–00106 ※	リング O-RING	1	
36	———— §	プレート ネーム PLATE, name	1	
37	———— §	スクリュ ドライブ ネーム プレート SCREW, drive name plate	4	
38	63130–25175	リリーフ バルブ RELIEF VALVE	1	
39	B–21011–30104	カバー エンド アダプタ COVER, end adapter	1	
40	B–21021–30103	スタッド STUD	1	
41	B–21021–30104	スタッド STUD	2	
42	B–93128–10082	ナット NUT	2	
43	B–93118–08652	ナット NUT	4	
※	22197–39803	リペア キット REPAIR KIT ((nc. 4, 5, 12, 16, 21, 23, 24 31, 35)	1	

Printed in Japan.

NOTE

Fig. 75 CONTROL VALVE (Three-Throw)

コントロール バルブ 3 連 用

Ⓐ { FG20N2, FD20Z2 / FG23N2, FD23Z2 / FG25N2, FD25Z2 }
Ⓑ { FG20N12, FD20Z12 / FG23N12, FD20Z12 / FG25N12, FD20Z12 }

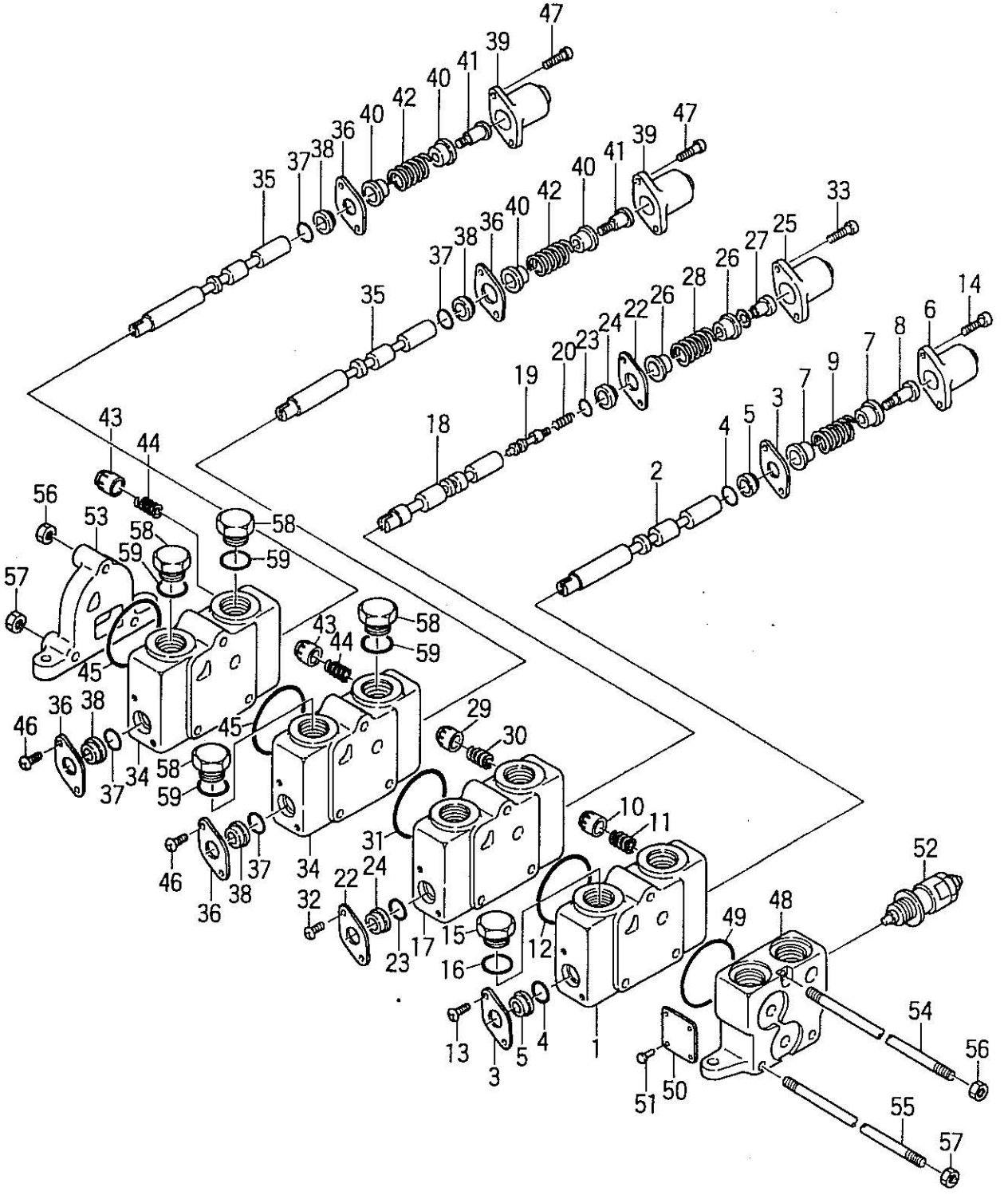

Printed in Japan.

Ⓐ { FG20N2, FD20Z2 / FG23N2, FD23Z2 / FG25N2, FD25Z2 } Ⓑ { FG20N12, FD20Z12 / FG23N12, FD20Z12 / FG25N12, FD20Z12 }

Fig. 75 CONTROL VALVE (Three-Throw)

見出番号 Item No.	部品番号 Part No.	部品名称 Description	個数 Req'd	備考：適用号車 Remarks : Serial No.
A	23657–32301	コントロール バルブ CONTROL VALVE ASS'Y. (Inc. 1~57)	1	
B	B–21013–31750	プランジャ セクション PLUNGER SECTION ASS'Y. (Inc. 1~16)	1	
1	– – – – §	ハウジング HOUSING	1	
2	– – – – §	プランジャ PLUNGER	1	
3	B–21011–31702	プレート シール PLATE, seal	2	
4	B–21001–00689 ※	リング O-RING	2	
5	B–21011–32801 ※	ワイパー WIPER	2	
6	B–21011–31011	キャップ プランジャ CAP, plunger	1	
7	B–21011–30702	シート スプリング SEAT, spring	2	
8	B–21011–30507	スクリュ キャップ SCREW, cap	1	
9	B–21011–30603	スプリング プランジャ SPRING, plunger	1	
10	B–21011–32404	ポペット POPPET	1	
11	B–21011–30604	スプリング SPRING	1	
12	B–21001–00106 ※	リング O-RING	1	
13	01000–06010	スクリュ SCREW	2	
14	01170–06018	ボルト キャップ BOLT, cap	2	
15	B–21001–00128	プラグ PLUG	1	
16	B–21001–00035 ※	リング O-RING	1	
C	B–21013–31380	プランジャ セクション PLUNGER SECTION ASS'Y. (Inc. 17~33)	1	
17	– – – – §	ハウジング バルブ HOUSING, valve	1	
18	– – – – §	プランジャ PLUNGER	1	
19	– – – – §	バルブ VALVE	1	
20	B–21011–30618	スプリング SPRING	1	
21	B–95133–00500 ※	リング O-RING	1	
22	B–21011–31702	プレート シール PLATE, seal	2	
23	B–21001–00689 ※	リング O-RING	2	
24	B–21011–32801 ※	ワイパ WIPER	2	
25	B–21011–31011	キャップ プランジャ CAP, plunger	1	
26	B–21011–30702	シート スプリング SEAT, spring	2	

Ⓐ { FG20N2, FD20Z2 / FG23N2, FD23Z2 / FG25N2, FD25Z2 } Ⓑ { FG20N12, FD20Z12 / FG23N12, FD20Z12 / FG25N12, FD20Z12 }

Fig. 75 CONTROL (コントロール) VALVE (バルブ) (Three-Throw) (3 連 用)

見出番号 Item No.	部品番号 Part No.	部品名称 Description	個数 Req'd	備考：適用号車 Remarks : Serial No.
27	B–21011–30528	スクリュ キャツプ SCREW, cap	1	
28	B–21011–30603	スプリング プランジヤ SPRING, plunger	1	
29	B–21011–32404	ポペット POPPET	1	
30	B–21011–30604	スプリング SPRING	1	
31	B–21001–00106 ※	リング O-RING	1	
32	01000–06010	ボルト ブラケツト BOLT, bracket	2	
33	01170–06018	ボルト キヤツプ BOLT, cap	2	
D	B–21013–30151	プランジヤ セクシヨン PLUNGER SECTION ASS'Y. (Inc. 34~47)	1	
34	———— §	ハウジング バルブ HOUSING, valve	1	
35	———— §	プランジヤ PLUNGER	1	
36	B–21011–31702	プレート シール PLATE, seal	2	
37	B–21001–00689 ※	リング O-RING	2	
38	B–21011–32801 ※	ワイパ WIPER	2	
39	B–21011–31011	キヤツプ プランジヤ CAP, plunger	1	
40	B–21011–30702	シート スプリング SEAT, spring	2	
41	B–21011–30507	スクリュ キャツプ SCREW, cap	1	
42	B–21011–30603	スプリング プランジヤ SPRING, plunger	1	
43	B–21011–32404	ポペット POPPET	1	
44	B–21011–30604	スプリング SPRING	1	
45	B–21001–00106 ※	リング O-RING	1	
46	01000–06010	スクリュ SCREW	2	
47	01170–06018	ボルト キヤツプ BOLT, cap	2	
E	B–21013–30011	インレツト セクシヨン INLET SECTION ASS'Y. (Inc. 48~52)	1	
48	———— §	ハウジング インレツト HOUSING, inlet	1	
49	B–21011–00106 ※	リング O-RING	1	
50	———— §	プレート ネーム PLATE, name	1	
51	———— §	スクリュ ドライブ ネーム プレート SCREW, drive name plate	4	
52	63130–25175	リリーフ バルブ RELIEF VALVE	1	
53	B–21011–30104	カバー エンド アダプタ COVER, end adapter	1	

Printed in Japan.

Fig. 75 CONTROL (コントロール) VALVE (バルブ) (Three-Throw) 3 連 用

見出番号 Item No.	部品番号 Part No.	部品名称 Description	個数 Req'd	備考：適用号車 Remarks : Serial No.
54	B–21031–30103	STUD (スタッド)	1	
55	B–21031–30104	STUD (スタッド)	2	
56	B–93128–10082	NUT (ナット)	2	
57	B–93118–08652	NUT (ナット)	4	
58	52197–63001	PLUG (プラグ)	2	Ⓐ EXA, B, C, D
59	89140–00006	O-RING (リング)	2	Ⓐ EXA, B, C, D
1 ※	22197–39803	REPAIR KIT (リペア キット) (Inc. 4, 5, 12, 16, 21, 23, 24, 31, 49)	1	for two-throw
2 ※	22197–39812	REPAIR KIT (リペア キット) (Inc. 37, 38, 45)	1	for 3rd section

Three-Throw Valve Kit = 1※ + 2※

EXA: for AMERICA & CANADA
B: Standard Export
C: for AUSTRALIA
D: for GERMANY

NOTE

Fig. 76 CONTROL VALVE (Four-Throw)

コントロール バルブ 4 連 用

Ⓐ { FG20N2, FD20Z2 / FG23N2, FD23Z2 / FG25N2, FD25Z2 }
Ⓑ { FG20N12, FD20Z12 / FG23N12, FD20Z12 / FG25N12, FD20Z12 }

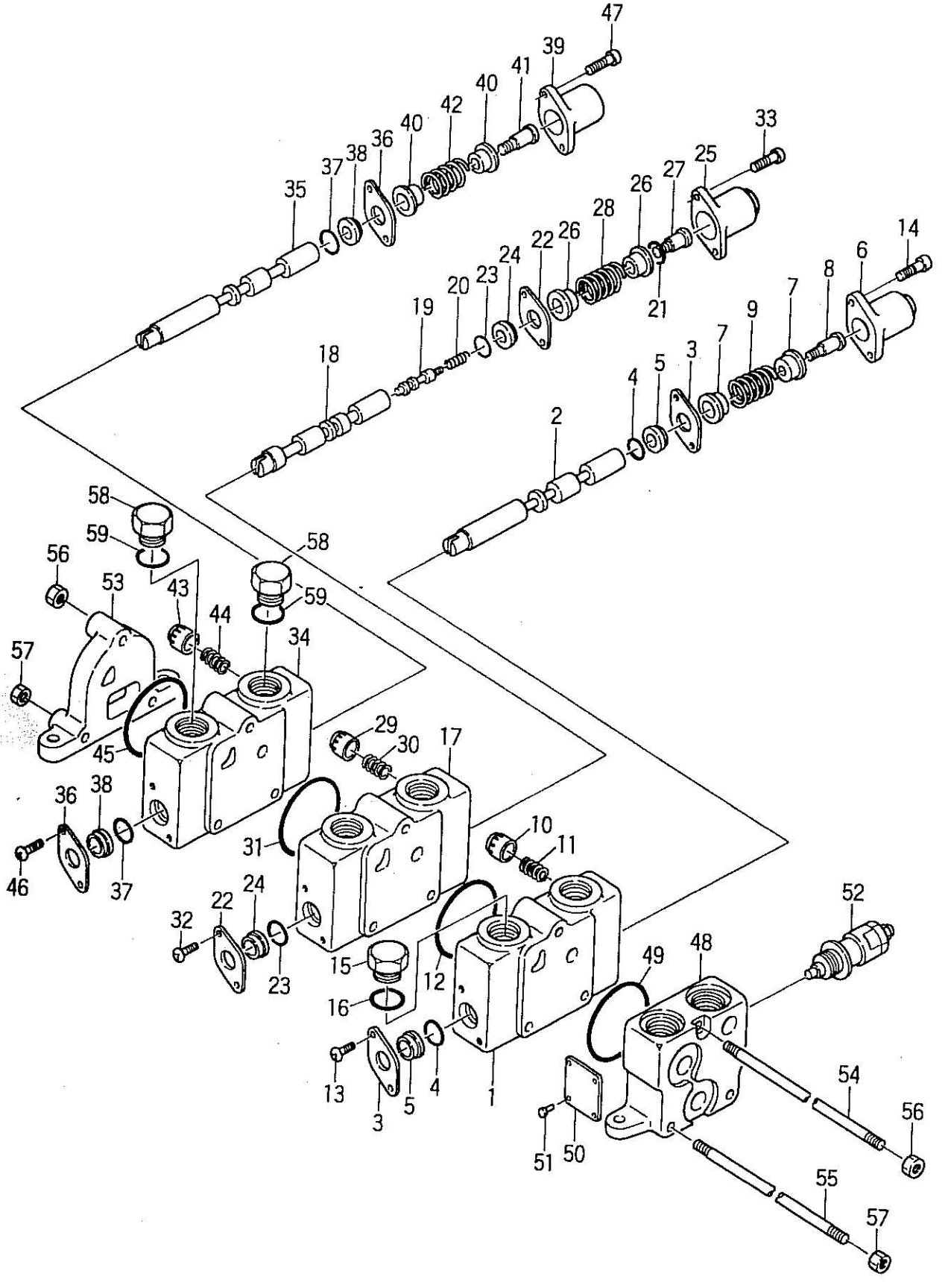

Printed in Japan.

Ⓐ FG20N2, FD20Z2 / FG23N2, FD23Z2 / FG25N2, FD25Z2 Ⓑ FG20N12, FD20Z12 / FG23N12, FD20Z12 / FG25N12, FD20Z12

Fig. 76 CONTROL VALVE (Four-Throw)

コントロール バルブ 4連用

見出番号 Item No.	部品番号 Part No.	部品名称 Description	個数 Req'd	備考：適用号車 Remarks : Serial No.
A	23657–32401	コントロール バルブ CONTROL VALVE ASS'Y. (Inc. 1~57)	1	
B	B–21013–31750	プランジャ セクション PLUNGER SECTION ASS'Y. (Inc. 1~16)	1	
1	———— §	ハウジング HOUSING	1	
2	———— §	プランジャ PLUNGER	1	
3	B–21011–31702	プレート シール PLATE, seal	2	
4	B–21001–00689 ※	リング O-RING	2	
5	B–21011–32801 ※	ワイパ WIPER	2	
6	B–21011–31011	キャップ プランジャ CAP, plunger	1	
7	B–21011–30702	シート スプリング SEAT, spring	2	
8	B–21011–30507	スクリュ キャップ SCREW, cap	1	
9	B–21011–30603	スプリング プランジャ SPRING, plunger	1	
10	B–21011–32404	ポペット POPPET	1	
11	B–21011–30604	スプリング SPRING	1	
12	B–21001–00106 ※	リング O-RING	1	
13	01000–06010	スクリュ SCREW	2	
14	01170–06018	ボルト キャップ BOLT, cap	2	
15	B–21001–00128	プラグ PLUG	1	
16	B–21001–00035 ※	リング O-RING	1	
C	B–21013–31380	プランジャ セクション PLUNGER SECTION ASS'Y. (Inc. 17~33)	1	
17	———— §	ハウジング バルブ HOUSING, valve	1	
18	———— §	プランジャ PLUNGER	1	
19	———— §	バルブ VALVE	1	
20	B–21011–30618	スプリング SPRING	1	
21	B–95133–00500 ※	リング O-RING	1	
22	B–21011–31702	プレート シール PLATE, seal	2	
23	B–21001–00689 ※	リング O-RING	2	
24	B–21011–32801 ※	ワイパ WIPER	2	
25	B–21011–31011	キャップ プランジャ CAP, plunger	1	
26	B–21011–30702	シート スプリング SEAT, spring	2	

Fig. 76 CONTROL VALVE (Four-Throw)

コントロール バルブ 4連用

見出番号 Item No.	部品番号 Part No.	部品名称 Description	個数 Req'd	備考：適用号車 Remarks : Serial No.
27	B–21011–30528	スクリュ キャップ SCREW, cap	1	
28	B–21011–30603	スプリング プランジャ SPRING, plunger	1	
29	B–21011–32404	ポペット POPPET	1	
30	B–21011–30604	スプリング SPRING	1	
31	B–21001–00106 ※	リング O-RING	1	
32	01000–06010	ボルト ブラケット BOLT, bracket	2	
33	01170–06018	ボルト キャップ BOLT, cap	2	
D	B–21013–30151	プランジャ セクション PLUNGER SECTION ASS'Y. (Inc. 34~47)	2	
34	———— §	ハウジング バルブ HOUSING, valve	2	
35	———— §	プランジャ PLUNGER	2	
36	B–21011–31702	プレート シール PLATE, seal	4	
37	B–21001–00689 ※	リング O-RING	4	
38	B–21011–32801 ※	ワイパー WIPER	4	
39	B–21011–31011	キャップ プランジャ CAP, plunger	2	
40	B–21011–30702	シート スプリング SEAT, spring	4	
41	B–21011–30507	スクリュ キャップ SCREW, cap	2	
42	B–21011–30603	スプリング プランジャ SPRING, plunger	2	
43	B–21011–32404	ポペット POPPET	2	
44	B–21011–30604	スプリング SPRING	2	
45	B–21001–00106 ※	リング O-RING	2	
46	01000–06010	スクリュ SCREW	4	
47	01170–06018	ボルト キャップ BOLT, cap	4	
E	B–21013–30011	インレット セクション INLET SECTION ASS'Y. (Inc. 48~52)	1	
48	———— §	ハウジング インレット HOUSING, inlet	1	
49	B–21011–00106 ※	リング O-RING	1	
50	———— §	プレート ネーム PLATE, name	1	
51	———— §	スクリュ ドライブ ネーム プレート SCREW, drive name plate	4	
52	63130–25175	リリーフ バルブ RELIEF VALVE	1	
53	B–21011–30104	カバー エンド アダプタ COVER, end adapter	1	

Printed in Japan.

Fig. 76 CONTROL (コントロール) VALVE (バルブ) (Four-Throw) 4 連 用

見出番号 Item No.	部品番号 Part No.	部品名称 Description	個数 Req'd	備考：適用号車 Remarks : Serial No.
54	B–21041–30103	STUD (スタッド)	1	
55	B–21041–30104	STUD (スタッド)	2	
56	B–93128–10082	NUT (ナット)	2	
57	B–93118–08652	NUT (ナット)	4	
58	52197–63001	PLUG (プラグ)	4	Ⓐ EXA, B, C, D
59	89140–00006	O-RING (リング)	4	Ⓐ EXA, B, C, D
1 ※	22197–29803	REPAIR KIT (リペア キット) (Inc. 4, 5, 12, 16, 21, 23, 24, 31, 49)	1	for two throw
2 ※	22197–39812	REPAIR KIT (リペア キット) (Inc. 37, 38, 45)	2	for 3rd 4th Section

Four-Throw Valve Kit = 1 ※ + 2 ※

EXA: for AMERICA & CANADA
B: Standard Export
C: for AUSTRALIA
D: for GERMANY

NOTE

Fig. 77 オイル タンク OIL TANK

FG20N2～FD25Z12

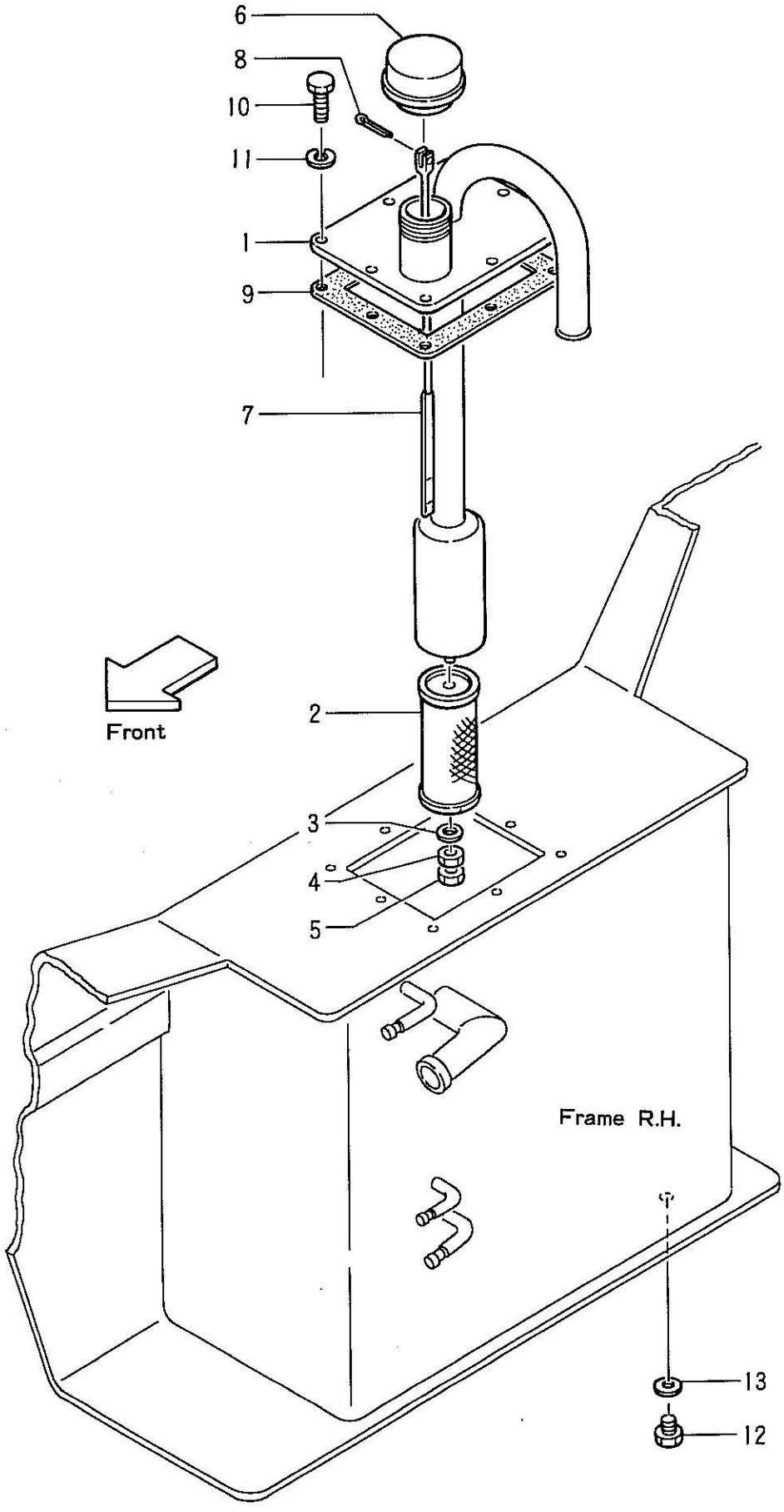

Printed in Japan.

Fig. 77 OIL TANK

見出番号 Item No.	部品番号 Part No.	部品名称 Description	個数 Req'd	備考：適用号車 Remarks：Serial No.
A	25597–50201 §	SUCTION FILTER ASS'Y. (Inc. 1~5)	1	
1	25597–52001	PIPE	1	
2	23457–52221	FILTER, oil	1	
3	22252–21011	WASHER, seal	1	
4	01400–00008	NUT	1	
5	01402–00008	NUT, lock	1	
B	23657–50421 §	BREATHER & LEVEL ASS'Y. (Inc. 6~8)	1	
6	23657–53051	CAP	1	
7	23657–53121	ROD, level	1	
8	02200–02015	PIN, cotter	1	
9	52252–72071	GASKET	1	
10	01100–08020	BOLT	8	
11	02010–00008	WASHER, lock	8	
12	22197–52081	PLUG, drain	1	
13	22197–52091	PACKING	1	

NOTE

Fig. 78 HYDRAULIC (ハイドロリック) SYSTEM (システム) (MAIN) (メイン)

Ⓐ FG20N2 FG23N2 FG25N2 | Ⓑ FG20N12 FG23N12 FG25N12 | Ⓒ FD20Z2 FD23Z2 FD25Z2 | Ⓓ FD20Z12 FD23Z12 FD25Z12

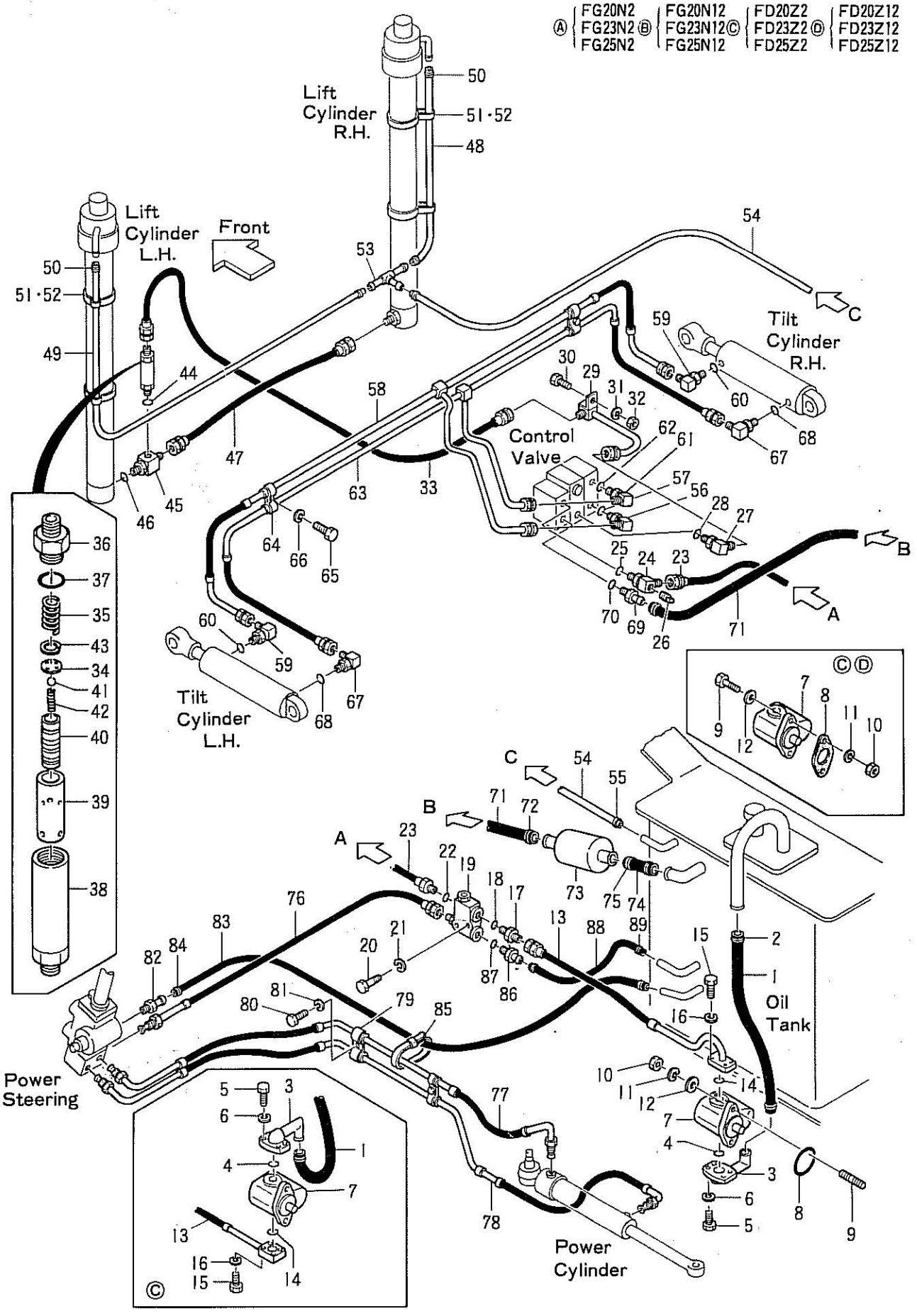

Printed in Japan.

Fig. 78 HYDRAULIC (ハイドロリック) SYSTEM (システム) (MAIN) (メイン)

見出番号 Item No.	部品番号 Part No.	部品名称 Description	個数 Req'd	備考：適用号車 Remarks : Serial No.
		< Oil Tank ~ Pump >		
1	25537–62001	ホース サクション HOSE, suction	1	Ⓐ
–	25657–62001	ホース サクション HOSE, suction	1	Ⓑ
–	25597–62001	ホース サクション HOSE, suction	1	Ⓒ
–	25717–62001	ホース サクション HOSE, suction	1	Ⓓ
2	04911–00048	クリツプ CLIP	2	
3	23037–62001	フイツテイング ホース FITTING, hose	1	Ⓐ
–	23077–62001	フイツテイング ホース FITTING, hose	1	Ⓑ
–	23657–62001	フイツテイング ホース FITTING, hose	1	Ⓒ
–	24257–62001	フイツテイング ホース FITTING, hose	1	Ⓓ
4	03110–00350	リング O-RING	1	
5	80110–00616	ボルト BOLT	4	
6	80430–00006	ワツシヤ ロツク WASHER, lock	4	
7	13037–10201	ポンプ ユニツト PUMP UNIT	1	Ⓐ
–	13077–10201	ポンプ ユニツト PUMP UNIT — See Fig. 70	1	Ⓑ Ⓓ
–	13657–10201	ポンプ ユニツト PUMP UNIT	1	Ⓒ
8	03340–00140	リング O-RING	1	Ⓐ Ⓑ
–	23657–12001	パツキング PACKING	1	Ⓒ Ⓓ
9	23037–12001	スタツド STUD	2	Ⓐ Ⓑ
–	01100–10085	ボルト BOLT	2	Ⓒ Ⓓ
10	01402–00010	ナツト NUT	2	
11	02010–00010	ワツシヤ ロツク WASHER, lock	2	
12	02000–00010	ワツシヤ WASHER	2	
		<.Pump ~ Flow Divider Valve >		
13	23037–62041	ホース HOSE ASS'Y.	1	Ⓐ
–	23077–62021	ホース HOSE ASS'Y.	1	Ⓑ
–	23657–62011	ホース HOSE ASS'Y.	1	Ⓒ
–	24257–60212	ホース HOSE ASS'Y.	1	Ⓓ
14	03310–00300	リング O-RING	1	

Ⓐ FG20N2 FG23N2 FG25N2 Ⓑ FG20N12 FG23N12 FG25N12 Ⓒ FD20Z2 FD23Z2 FD25Z2 Ⓓ FD20Z12 FD23Z12 FD25Z12

Fig. 78 HYDRAULIC (ハイドロリック) SYSTEM (システム) (MAIN) (メイン)

見出番号 Item No.	部品番号 Part No.	部品名称 Description	個数 Req'd	備考：適用号車 Remarks : Serial No.
15	80110–00624	BOLT (ボルト)	4	Ⓐ Ⓒ
–	80110–00616	BOLT (ボルト)	4	Ⓑ Ⓓ
16	80430–00006	WASHER, lock (ワッシャ ロック)	4	
17	04134–00404	NIPPLE (ニップル)	1	
18	03320–00180	O-RING (リング)	1	
19	25597–60151	FLOW DIVIDER VALVE (フロー デバイダ バルブ)	1	
20	01103–06055	BOLT (ボルト)	2	
21	02010–00006	WASHER, lock (ワッシャ ロック)	2	
	< Flow Divider ~ Control Valve > (フロー デバイダ コントロール バルブ)			
22	03320–00180	O-RING (リング)	1	
23	24237–62151	HOSE H.P. (ホース)	1	
A	23657–60291	ELBOW ASS'Y. (Inc. 24, 25) (エルボ)	1	
24	23657–62351 §	ELBOW (エルボ)	1	
25	89140–00007	O-RING (リング)	1	
26	04000–00200	PLUG (プラグ)	1	
	< Control Valve ~ Lift Cylinder > (コントロール バルブ リフト シリンダ)			
B	25177–61131	ELBOW ASS'Y. (Inc. 27, 28) (エルボ)	1	
27	25177–62081 §	ELBOW (エルボ)	1	
28	89140–00006	O-RING (リング)	1	
29	23657–62121	STEEL PIPE ASS'Y. (スチール パイプ)	1	
–	25597–62101	STEEL PIPE ASS'Y. (スチール パイプ)	1	EXK
30	01100–08030	BOLT (ボルト)	1	
–	01100–10030	BOLT (ボルト)	1	EXK
31	02010–00008	WASHER, lock (ワッシャ ロック)	1	
–	02010–00010	WASHER, lock (ワッシャ ロック)	1	EXK
32	01400–00008	NUT (ナット)	1	
–	01400–00010	NUT (ナット)	1	EXK
33	23659–44801	HOSE H.P. (ホース)	1	
C	23658–40403	FLOW REGULATOR ASS'Y. (Inc. 34 ~ 43) (フロー レギュレータ)	1	

Fig. 78 HYDRAULIC SYSTEM (MAIN)

見出番号 Item No.	部品番号 Part No.		部品名称 Description	個数 Req'd	備考：適用号車 Remarks : Serial No.
34	23659–45301	§	PLATE, orifice	1	
35	23659–45311		SPRING	1	
36	24459–42971	§	NIPPLE	1	
37	03300–00280		O-RING	1	
38	24459–42901	§	CASE	1	
39	24459–42911	§	SLEEVE	1	
40	24459–42921	§	PISTON	1	
41	24459–42951		BALL, nylon	1	
42	24459–42961		SPRING, check	1	
43	02110–00018		RING, snap	1	
44	03320–00180		O-RING	1	
D	23679–45091		THREE-WAY ASS'Y. (Inc. 45, 46)	1	
45	23679–45101	§	THREE-WAY	1	
46	03320–00180		O-RING	1	
47	23679–45141		HOSE H.P.	1	
	< Lift Cylinder ~ Oil Tank >				
48	04720–13135		TUBE R.H. vinyl (STD) H=VM300	1	See Optional Parts
49	04720–13185		TUBE L.H. vinyl (STD) H=VM300	1	See Optional Parts
50	04911–00018		CLIP, hose	4	
51	27132–40171		INSHU ROCK	4	
52	24239–44311		BAND, hose	4	
53	23679–45051		THREE-WAY	1	
54	04720–13080		BINYL TUBE, L.P.	1	
55	04911–00018		CLIP	2	
	< Control Valve ~ Tilt Cylinder Front >				
E	23457–60311		ELBOW ASS'Y. (Inc. 56, 57)	1	
56	23457–62091	§	ELBOW	1	
57	89140–00006		O-RING	1	
58	23677–60211		HOSE ASS'Y.	1	

Fig. 78 HYDRAULIC (ハイドロリック) SYSTEM (システム) (MAIN) (メイン)

見出番号 Item No.	部品番号 Part No.		部品名称 Description	個数 Req'd	備考：適用号車 Remarks : Serial No.
59	04150–00202		エルボ ELBOW	2	
—	53652–82101		エルボ ELBOW	2	EX-F
60	03320–00110		リング O-RING	2	
			コントロール バルブ テイルト シリンダ リヤー < Control Valve ~ Tilt Cylinder Rear >		
F	23457–60311		エルボ ELBOW ASS'Y. (Inc. 61, 62)	1	
61	23457–62091	§	エルボ ELBOW	1	
62	89140–00006		リング O-RING	1	
63	23677–60401		ホース HOSE ASS'Y.	1	
64	20317–60331		バンド BAND	2	
65	01100–08025		ボルト BOLT	2	
66	02010–00008		ワッシャ ロック WASHER, lock	2	
67	04150–00202		エルボ ELBOW	2	
68	03320–00110		リング O-RING	2	
			コントロール バルブ オイル タンク < Control Valve ~ Oil Tank >		
G	24457–60211		ニップル NIPPLE ASS'Y. (Inc. 69, 70)	1	
69	24457–62001	§	ニップル NIPPLE	1	
70	89140–00007		リング O-RING	1	
71	24457–62011		ホース HOSE L.P.	1	
72	04911–00044		クリップ ホース CLIP, hose	2	
73	25597–60301		ライン フィルタ LINE FILTER	1	
74	23657–62541		ホース HOSE L.P.	1	
75	04911–00042		クリップ ホース CLIP, hose	2	
			フロー デバイダ バルブ ステアリング ハンドル < Flow Divider Valve ~ Steering Handle >		
76	25597–60111		ホース HOSE ASS'Y.	1	
			ステアリング ハンドル パワー シリンダ < Steering Handle ~ Power Cylinder >		
77	25597–60121		ホース HOSE ASS'Y.	1	
78	25597–60131		ホース HOSE ASS'Y.	1	
79	20317–60331		バンド BAND	2	
80	01100–08025		ボルト BOLT	2	

Fig. 78 HYDRAULIC SYSTEM (MAIN)

見出番号 Item No.	部品番号 Part No.	部品名称 Description	個数 Req'd	備考：適用号車 Remarks : Serial No.
81	02010–00008	WASHER, lock	2	
		< Steering Handle ~ Oil Tank >		
82	25597–62031	NIPPLE	1	
83	04710–04090	HOSE L.P.	1	
84	04911–00023	CLIP, hose	2	
85	27042–42312	BAND, hose	1	
		< Flow Divider Valve ~ Oil Tank >		
H	57246–04101	NIPPLE ASS'Y. (Inc. 86, 87)	1	
86	57246–02251 §	NIPPLE	1	
87	03320–00140	O-RING	1	
88	04710–04021	HOSE, L.P.	1	
89	04911–00023	CLIP, hose	2	

< Optional Parts >

Item No.	48	49
揚高 Lift Height	チューブ ビニール TUBE R.H. vinyl	チューブ ビニール TUBE L.H. vinyl
VM200	04720–13085	04720–13140
VM225	04720–13095	04720–13150
VM250	04720–13110	04720–13165
VM270	04720–13120	04720–13175
VM275	↑	↑
VM300	(STD)	(STD)
VM325	04720–13145	04720–13200
VM330	04720–13150	04720–13205
VM350	04720–13160	04720–13215
VM366	04720–13170	04720–13225
VM370	↑	↑
VM375	↑	↑
VM400	04720–13190	04720–13245
VM425	04720–13200	04720–13255
VM450	04720–13215	04720–13270
VM475	04720–13225	04720–13280
VM500	04720–13240	04720–13295
VM550	04720–13270	04720–13325
VM600	04720–13295	04720–13350

NOTE

Fig. 79 HYDRAULIC (ハイドロリック) SYSTEM (システム) (MAIN) (メイン) -WITH ORBITROL (オービットロール付) [PS] (Option) (オプション)

FG20N2~FD25Z12

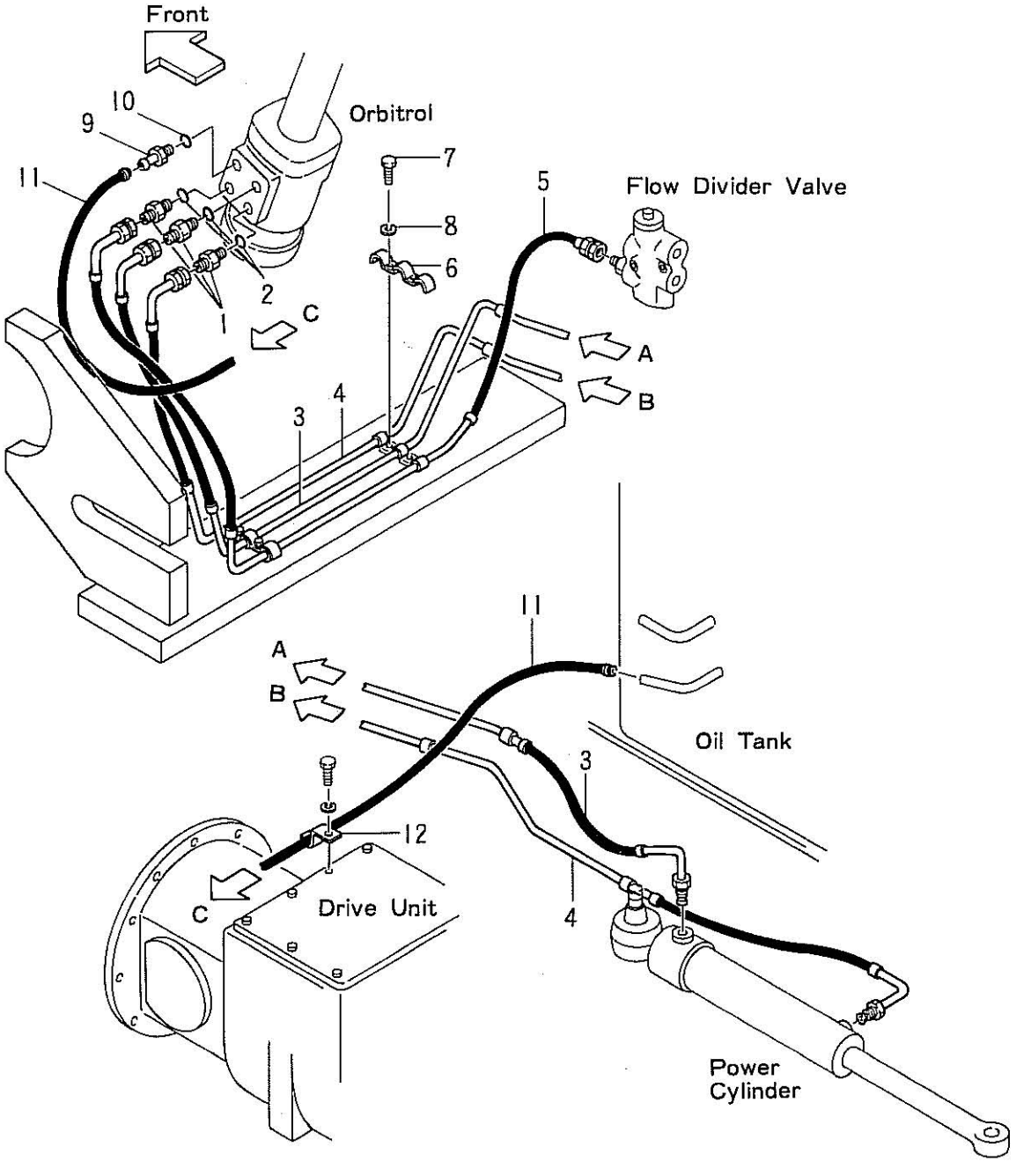

Printed in Japan.

Fig. 79 HYDRAULIC SYSTEM (MAIN)-WITH ORBITROL [PS] (Option)

見出番号 Item No.	部品番号 Part No.	部品名称 Description	個数 Req'd	備考：適用号車 Remarks : Serial No.
		追加部品 < Added Parts >		
A	22197–60231	NIPPLE ASS'Y. (Inc. 1, 2)	3	
1	22197–62061 §	NIPPLE	3	
2	89140–00006	O-RING	3	
3	55607–60311	HOSE	1	
4	55607–60321	HOSE	1	
5	55607–60301	HOSE	1	
6	55607–60331	BAND	2	
7	01100–08014	BOLT	4	
8	02010–00008	WASHER, lock	4	
B	24627–60251	NIPPLE ASS'Y. (Inc. 9, 10)	1	
9	24627–62051 §	NIPPLE	1	
10	89140–00006	O-RING	1	
11	04710–04130	HOSE L.P.	1	
12	55593–52161	CLIP, hose	1	
		消去部品 < Removed Parts >		
76	25597–60111	HOSE	1	Fig. 78
77	25597–60121	HOSE	1	
78	25597–60131	HOSE	1	
82	25597–62031	NIPPLE	1	
83	04710–04090	HOSE L.P.	1	

NOTE

Fig. 80 HYDRAULIC SYSTEM (MAIN) -WITH ORBITROL & POWER BRAKE [PS/POB] (Option)

FG20N2~FD25Z12

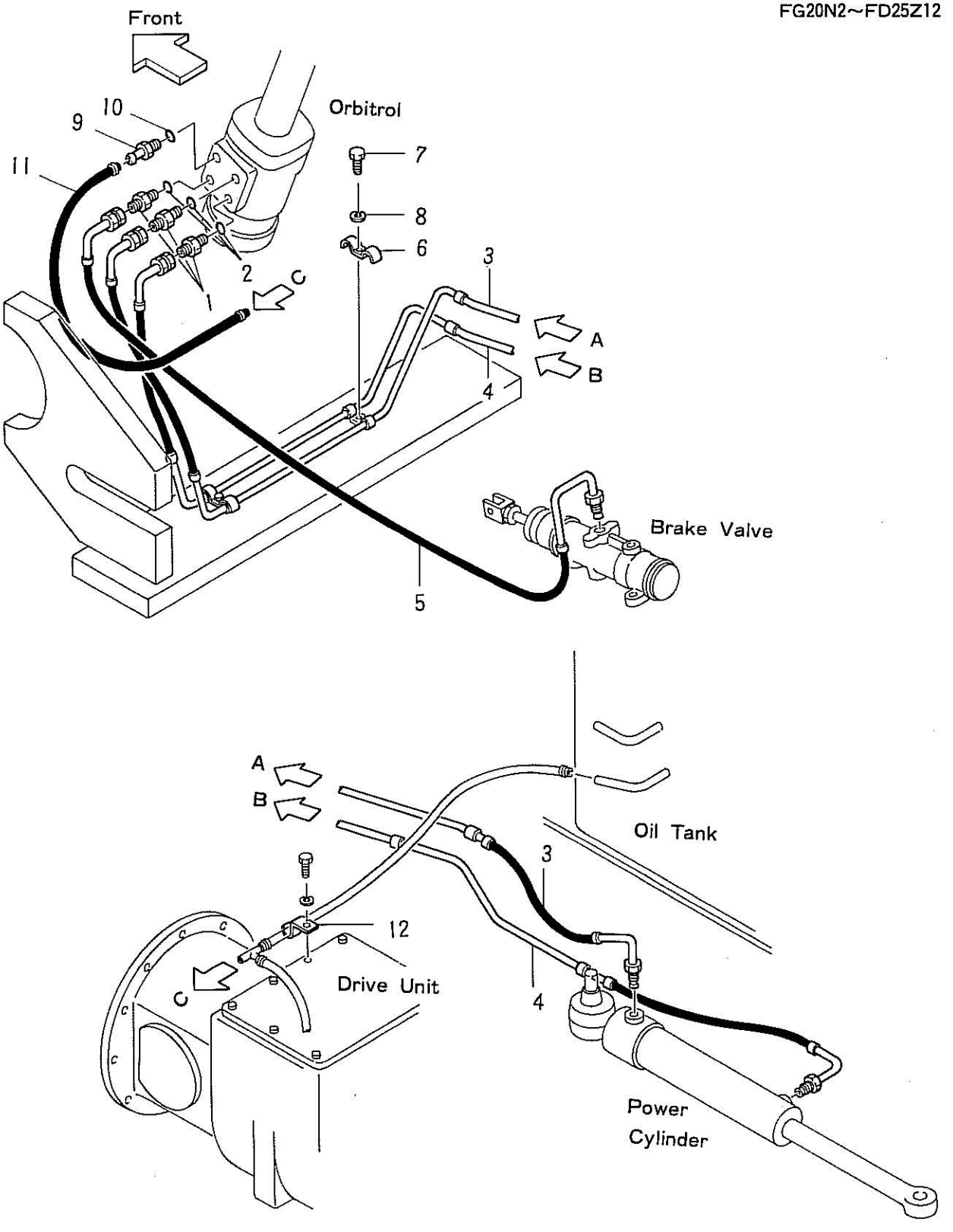

Printed in Japan.

Fig. 80 HYDRAULIC SYSTEM (MAIN)-WITH ORBITROL & POWER BRAKE [PS/POB] (Option)

見出番号 Item No.	部品番号 Part No.	部品名称 Description	個数 Req'd	備考：適用号車 Remarks : Serial No.
		追加部品 < Added Parts >		
A	22197–60231	NIPPLE ASS'Y. (Inc. 1, 2)	3	
1	22197–62061 §	NIPPLE	3	
2	89140–00006	O-RING	3	
3	55607–60311	HOSE	1	
4	55607–60321	HOSE	1	
5	55607–60501	HOSE	1	
6	20317–60331	BAND	2	
7	01100–08014	BOLT	2	
8	02010–00008	WASHER, lock	2	
B	24627–60251	NIPPLE ASS'Y. (Inc. 9, 10)	1	
9	24627–62051 §	NIPPLE	1	
10	89140–00006	O-RING	1	
11	04710–04050	HOSE L.P.	1	
12	55593–52161	CLIP, hose	1	
		消去部品 < Removed Parts >		
76	25597–60111	HOSE	1	Fig. 78
77	25597–60121	HOSE	1	
78	25597–60131	HOSE	1	
82	25597–62031	NIPPLE	1	
83	04710–04090	HOSE L.P.	1	

NOTE

Fig. 81 HYDRAULIC (ハイドロリック) SYSTEM (システム) (MAIN) (メイン) -WITH POWER CLUTCH [PC] (パワークラッチ付) (Option) (オプション)

FG20N2~FD25Z12

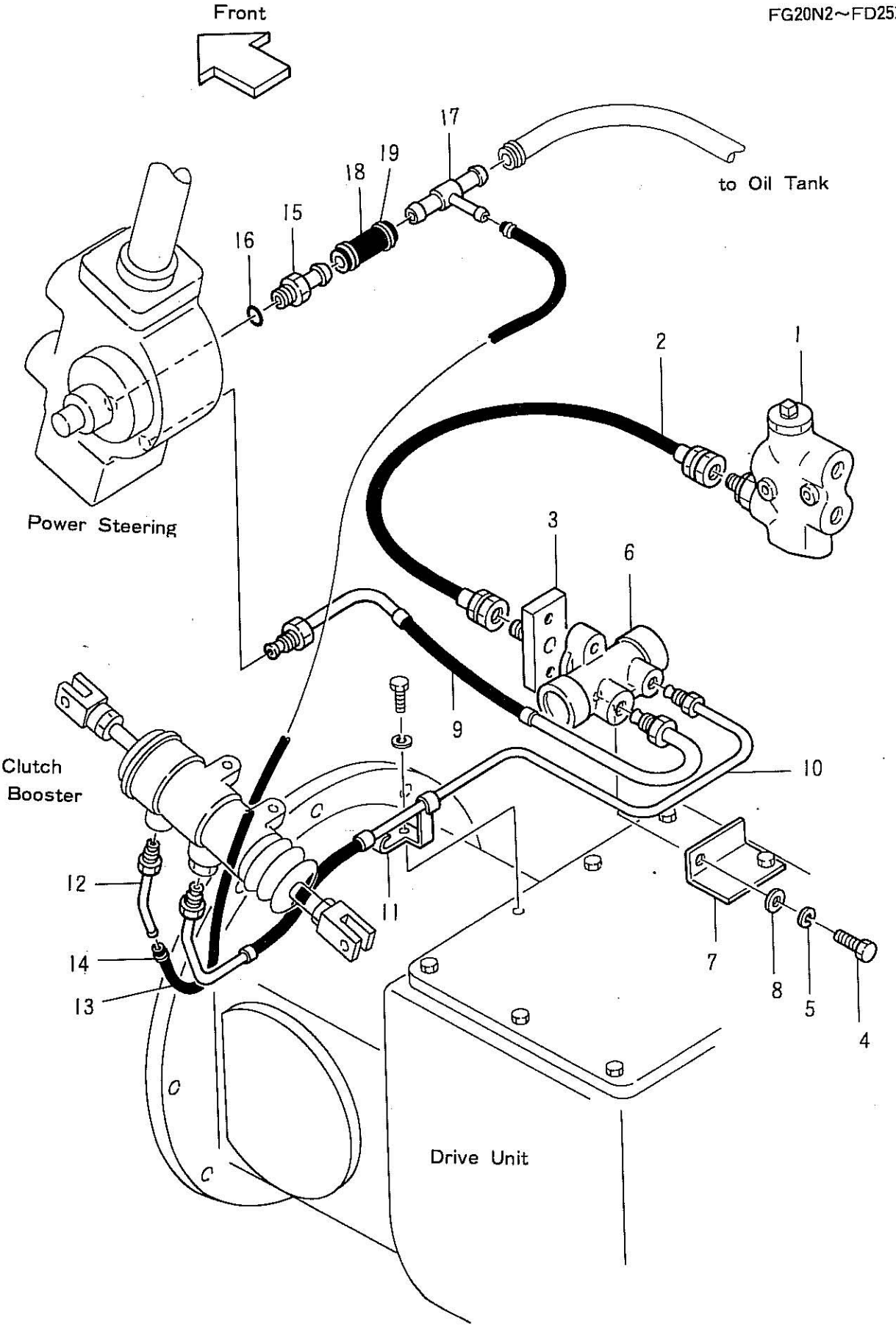

Printed in Japan.

Fig. 81 HYDRAULIC SYSTEM

(MAIN)-WITH POWER CLUTCH 〔PC〕 (Option)

見出番号 Item No.	部品番号 Part No.	部品名称 Description	個数 Req'd	備考：適用号車 Remarks : Serial No.
		追加部品 < Added Parts >		
		< Flow Priority Valve ~ PS. Valve >		
1	55592–10401	FLOW PRIORITY VALVE ASS'Y.	1	
2	04471–02055	HOSE H.P.	1	
3	55592–12141	FLANGE	1	
4	01100–10030	BOLT	2	
5	02010–00010	WASHER, lock	2	
6	55592–10501	FLOW DIVIDING VALVE ASS'Y.	1	
7	55592–12161	BRACKET	1	
8	02000–00010	WASHER	1	
9	55592–12181	PIPE	1	
		< Flow Dividing Valve ~ Clutch Booster >		
10	55592–12191	PIPE	1	
11	55593–52221	CLIP	1	
		< Reserver Piping >		
12	55592–12211	FITTING, hose	1	
13	55592–12241	HOSE L.P.	1	
14	55593–52451	CLIP, hose	2	
A	57246–04101	NIPPLE ASS'Y. (Inc. 15, 16)	1	
15	57246–02251 §	NIPPLE	1	
16	03320–00140	O-RING	1	
17	55593–52371	THREE-WAY	1	
18	04710–04005	HOSE L.P.	1	
19	04911–00023	CLIP, hose	2	
		消去部品 < Removed Parts >		
19	25597–60151	FLOW DIVIDING VALVE ASS'Y.	1	Fig. 78
76	25597–60111	HOSE H.P.	1	
82	25597–62031	NIPPLE	1	

NOTE

Fig. 82 HYDRAULIC (ハイドロリック) SYSTEM (システム) (MAIN) (メイン) -WITH POWER BRAKE (パワーブレーキ付) [POB] [PS/POB] (Option) (オプション)

FG20N2~FD25Z12

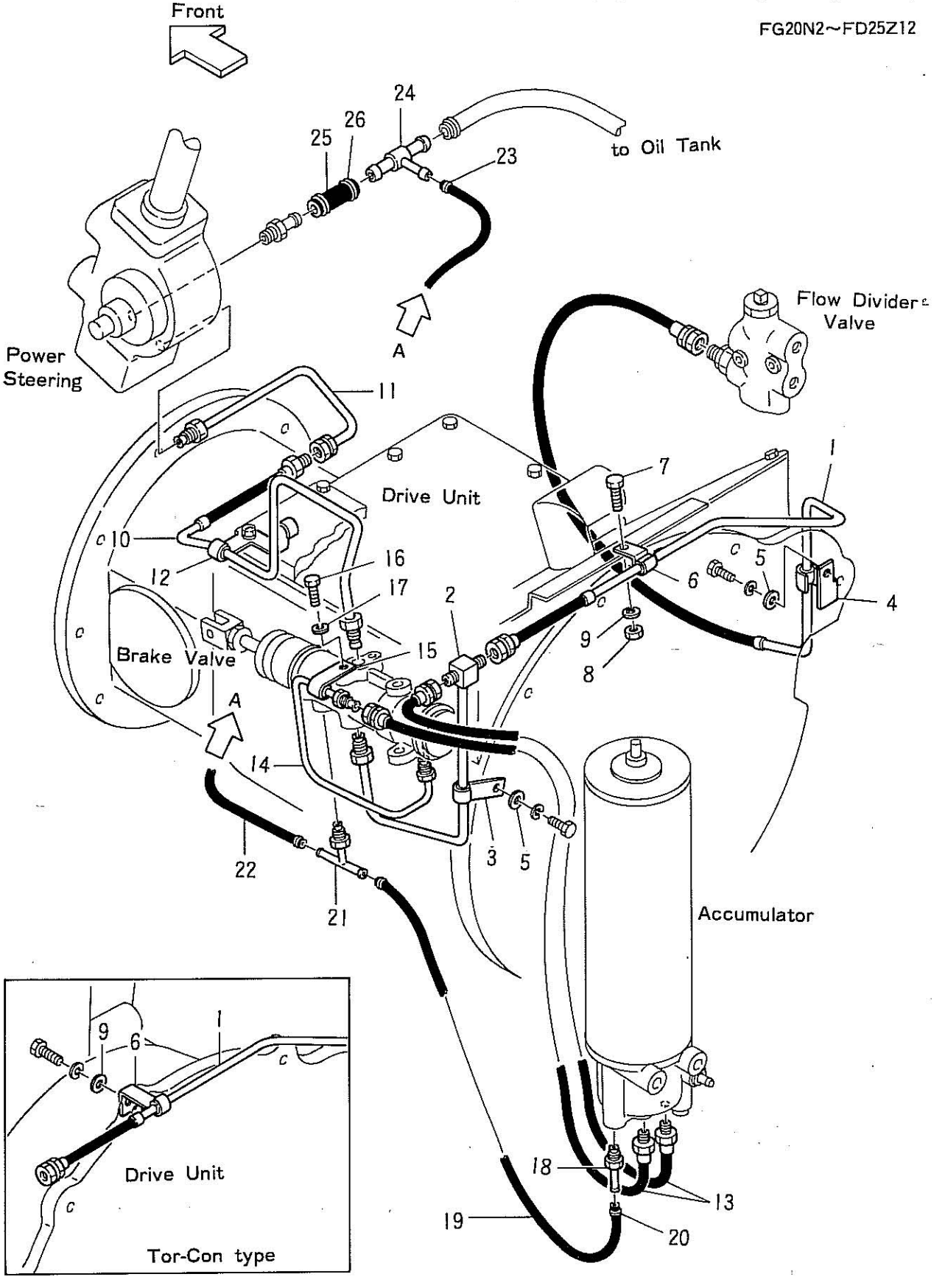

Printed in Japan.

Fig. 82 HYDRAULIC SYSTEM (MAIN)-WITH POWER BRAKE [POB][PS/POB] (Option)

見出番号 Item No.	部品番号 Part No.	部品名称 Description	個数 Req'd	備考：適用号車 Remarks : Serial No.
		追加部品 < Added Parts >		
		フロー プライオリティ バルブ ブレーキ バルブ < Flow Priority Valve ~ Brake Valve >		
1	55593–52101	パイプ PIPE	1	
2	55593–52111	パイプ PIPE	1	
3	55593–52141	クリップ CLIP	1	
4	55593–52151	クリップ CLIP	1	Clutch type
–	55603–52021	クリップ CLIP	1	Tor-Con type
5	02000–00010	ワッシャ WASHER	2	
6	55593–52161	クリップ CLIP	1	Clutch type
–	55603–52031	クリップ CLIP	1	Tor-Con type
7	01100–08016	ボルト BOLT	1	Clutch type
8	01400–00008	ナット NUT	1	Clutch type
9	02010–00008	ワッシャ ロック WASHER, lock	1	Clutch type
–	02000–00010	ワッシャ WASHER	1	Tor-Con type
		ブレーキ バルブ バルブ < Brake Valve ~ PS. Valve >		
10	55593–52171	パイプ PIPE	1	Clutch type (POB)
–	55603–52041	パイプ PIPE	1	Tor-Con type (POB)
11	55593–52191	パイプ PIPE	1	(POB)
12	55593–52221	クリップ CLIP	1	Clutch type (POB)
		アキュムレータ パイピング < Accumulator Piping >		
13	55593–52441	ホース HOSE H.P.	2	
14	55593–52231	パイプ PIPE	1	
15	23655–42481	クリップ CLIP	1	
16	01100–10020	ボルト BOLT	1	
17	02010–00010	ワッシャ ロック WASHER, lock	1	
		リザーバ パイピング < Reserver Piping >		
18	55593–52281	フィッティング ホース FITTING, hose	1	
19	55593–52311	ホース HOSE L.P.	1	
20	55593–52451	クリップ ホース CLIP, hose	2	

FG20N2～FD25Z12 Fig. 82 ハイドロリック システム HYDRAULIC SYSTEM

メイン パワーブレーキ付 オプション
(MAIN)-WITH POWER BRAKE [POB] [PS/POB] (Option)

見出番号 Item No.	部品番号 Part No.	部品名称 Description	個数 Req'd	備考：適用号車 Remarks : Serial No.
21	55593–52321	フイッテイング ホース FITTING, hose	1	
22	55593–52351	ホース HOSE L.P.	1	
23	55593–52451	クリツプ ホース CLIP, hose	2	
24	55593–52371	スリー ウエイ THREE-WAY	1	
25	04710–04005	ホース HOSE L.P.	1	
26	04911–00023	クリツプ ホース CLIP, hose	2	
		消去部品 < Removed Parts >		
76	25597–60111	ホース HOSE H.P.	1	Fig. 78
		[POB: Power Brake PS/POB: Orbitrol & Power Brake]		

Printed in Japan.

NOTE

Fig. 83 HYDRAULIC SYSTEM (MAIN) -WITH POWER BRAKE & POWER CLUTCH [POB/PC] (Option)

FG20N2~FD25Z12

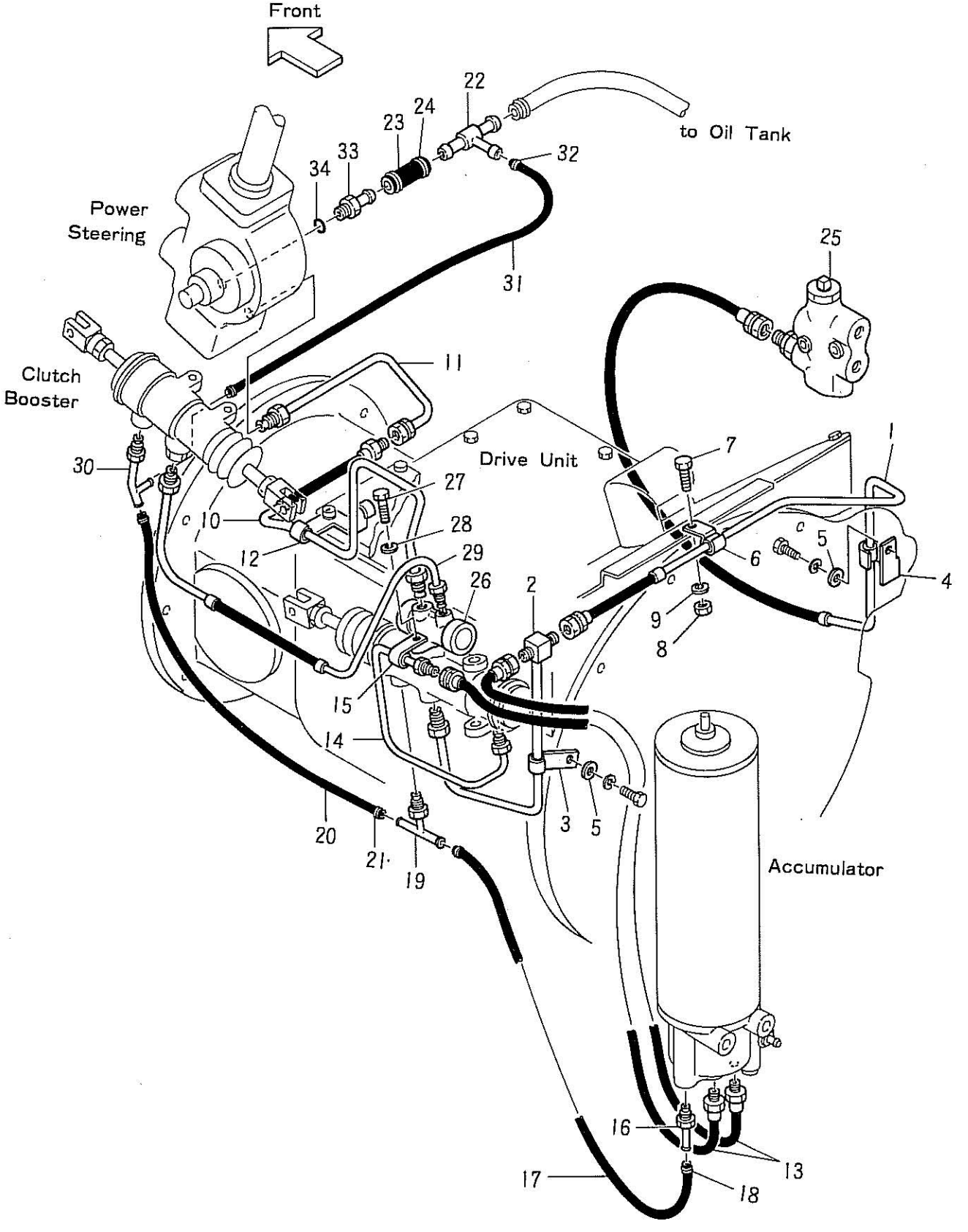

Printed in Japan.

FG20N2~FD25Z12 Fig. 83 HYDRAULIC SYSTEM (MAIN) -WITH POWER BRAKE & POWER CLUTCH (POB/PC) (Option)

見出番号 Item No.	部品番号 Part No.	部品名称 Description	個数 Req'd	備考：適用号車 Remarks : Serial No.
		追加部品 < Added Parts >		
		フロー プライオリティ バルブ ブレーキ バルブ < Flow Priority Valve ~ Brake Valve >		
1	55593–52101	パイプ PIPE	1	
2	55593–52111	パイプ PIPE	1	
3	55593–52141	クリップ CLIP	1	
4	55593–52151	クリップ CLIP	1	
5	02000–00010	ワッシャ WASHER	2	
6	55593–52161	クリップ CLIP	1	
7	01100–08016	ボルト BOLT	1	
8	01400–00008	ナット NUT	1	
9	02010–00008	ワッシャ ロック WASHER, lock	1	
		ブレーキ バルブ バルブ < Brake Valve ~ PS. Valve >		
10	55593–52181	パイプ PIPE	1	
11	55593–52191	パイプ PIPE	1	
12	55593–52221	クリップ CLIP	1	
		アキュムレータ パイピング < Accumulator Piping >		
13	55593–52441	ホース HOSE H.P.	2	
14	55593–52231	パイプ PIPE	1	
15	23655–42481	クリップ CLIP	1	
		リザーバ パイピング < Reserver Piping >		
16	55593–52281	フイッテイング ホース FITTING, hose	1	
17	55593–52311	ホース HOSE L.P.	1	
18	55593–52451	クリップ ホース CLIP, hose	2	
19	55593–52321	フイッテイング ホース FITTING, hose	1	
20	55593–52361	ホース HOSE L.P.	1	
21	55593–52451	クリップ ホース CLIP, hose	2	
22	55593–52371	スリー ウエイ THREE-WAY	1	
23	04710–04405	ホース HOSE L.P.	1	
24	04911–00023	クリップ ホース CLIP, hose	2	

FG20N2~FD25Z12 Fig. 83 HYDRAULIC SYSTEM (MAIN) -WITH POWER BRAKE & POWER CLUTCH [POB/PC] (Option)

見出番号 Item No.	部品番号 Part No.	部品名称 Description	個数 Req'd	備考：適用号車 Remarks : Serial No.
		< Flow Priority Valve ~ PS. Valve >		
25	55592–10401	FLOW PRIORITY VALVE ASS'Y.	1	
26	55592–10501	FLOW DIVIDING VALVE ASS'Y. — See Fig. 84	1	
27	01100–10030	BOLT	2	
28	02010–00010	WASHER, lock	2	
		< Flow Dividing Valve ~ Clutch Booster >		
29	55592–12201	PIPE	1	
		< Reserver Piping >		
30	55592–12251	FITTING, hose	1	
31	55592–12241	HOSE L.P.	1	
32	04911–00012	CLIP, hose	2	
A	57246–04101	NIPPLE ASS'Y. (Inc. 33, 34)	1	
33	57246–02251 §	NIPPLE	1	
34	03320–00140	O-RING	1	
		< Removed Parts >		
19	25597–60151	FLOW DIVIDING VALVE ASS'Y.	1	Fig. 78
76	25597–60111	HOSE H.P.	1	Fig. 78
82	25597–62031	NIPPLE	1	Fig. 78

Printed in Japan.

NOTE

Fig. 84 FLOW (フロー) DIVIDING (デバイディング) VALVE (バルブ) (Option) (オプション)

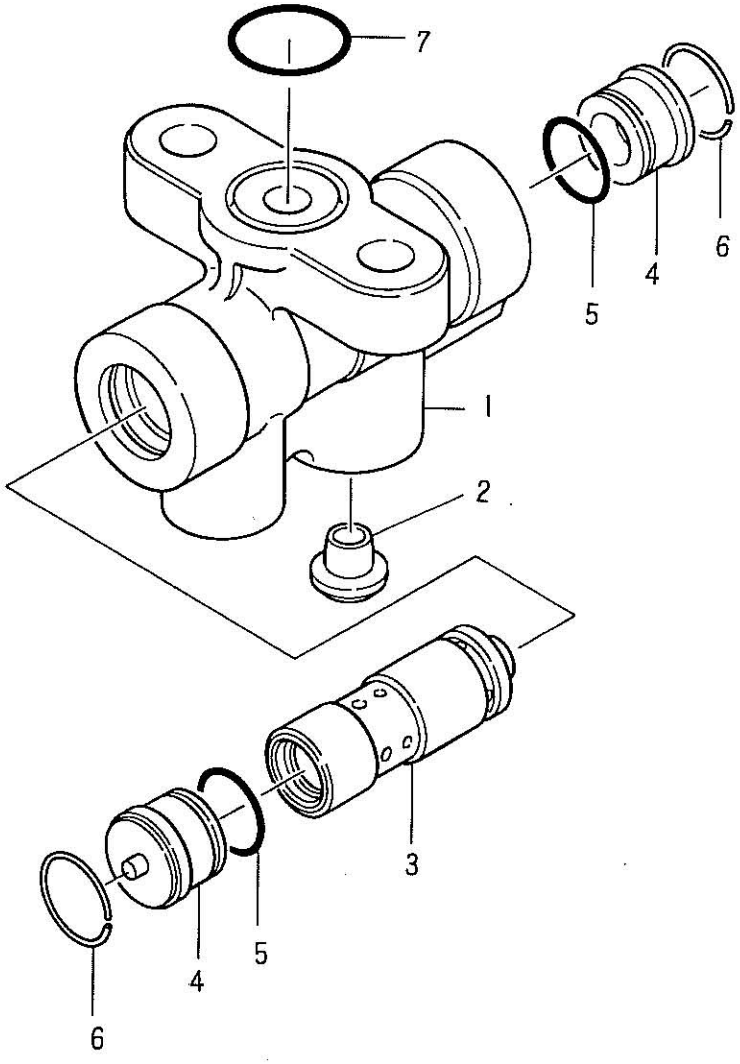

見出番号 Item No.	部品番号 Part No.	部品名称 Description	個数 Req'd	備考：適用号車 Remarks : Serial No.
A	55592–10501	FLOW DIVIDING VALVE ASS'Y. (Inc. 1~7)	1	
1	———— §	BODY	1	
2	55592–12301	SEAT, union	1	
3	55592–12311	SPOOL ASS'Y.	1	
4	55592–12321	PLUG	2	
※	55592–10701	OVERHAUL KIT (Inc. 5~7)	1	
5	55592–12331 ※	O-RING	2	
6	55592–12341 ※	RING, snap	2	
7	55592–12351 ※	O-RING	1	

Printed in Japan.

NOTE

Fig. 85 HYDRAULIC (ハイドロリック) SYSTEM (システム) (Tor-Con (トルコン))

Ⓐ FG20N2~FD25Z2
Ⓑ FG20N12~FD25Z12
} Tor-Con type

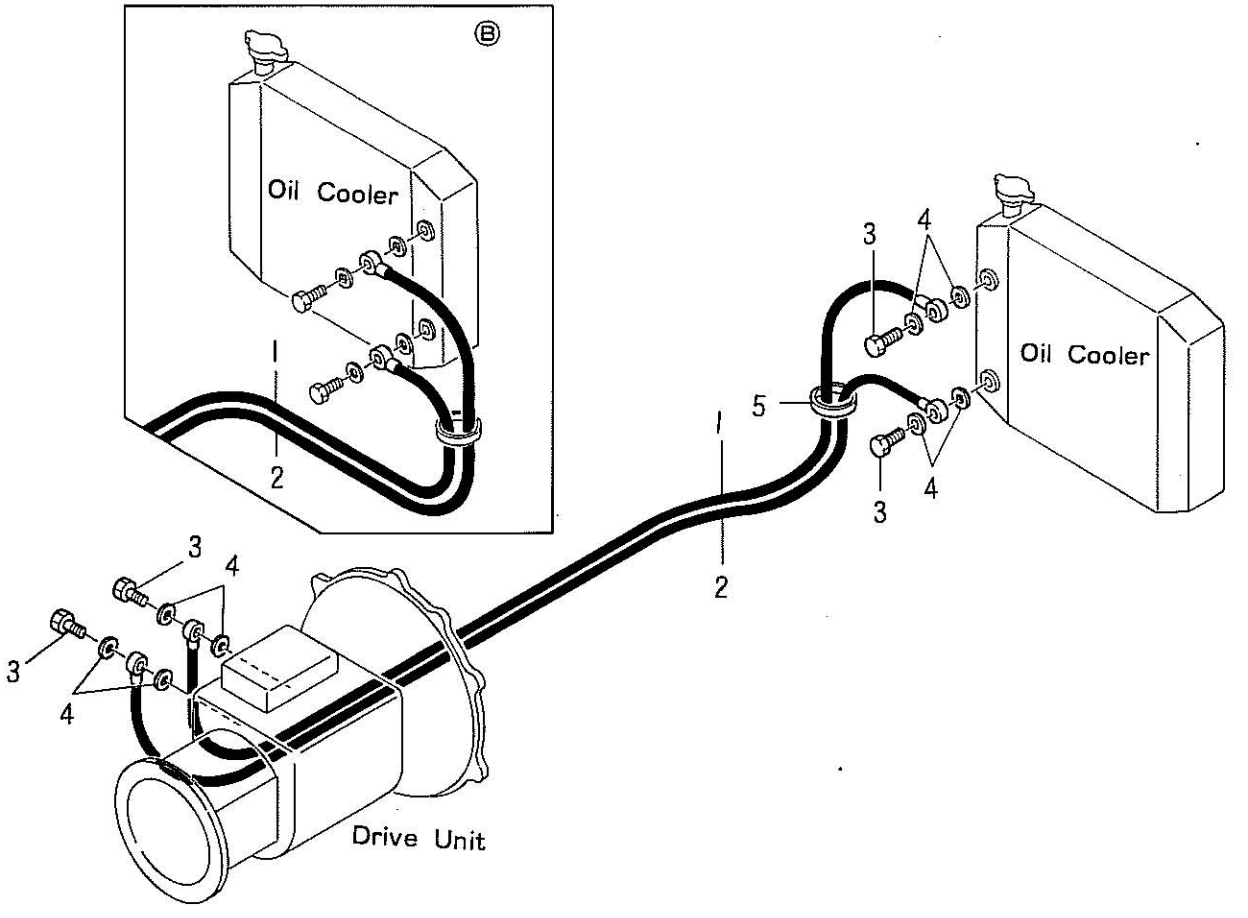

見出番号 Item No.	部品番号 Part No.	部品名称 Description	個数 Req'd	備考：適用号車 Remarks : Serial No.
1	23047–82011	ホース オイル クーラ トルコン HOSE L.P. oil cooler ~ tor-con	1	Ⓐ
–	23667–82011	ホース オイル クーラ トルコン HOSE L.P. oil cooler ~ tor-con	1	Ⓑ
2	23047–82001	ホース トルコン オイル クーラ HOSE L.P. tor-con ~ oil cooler	1	Ⓐ
–	23667–82001	ホース トルコン オイル クーラ HOSE L.P. tor-con ~ oil cooler	1	Ⓑ
3	23467–82031	ボルト BOLT	4	
4	23467–82041	パッキング PACKING	8	
5	27042–42322	バンド BAND	→	Ⓐ = 1 Ⓑ = 2

Printed in Japan.

NOTE

ig. 86 FORK (フォーク) & LIFT (リフト) BRACKET (ブラケット)

Ⓐ FG20N2~FD25Z2
Ⓑ FG20N12~FD25Z12

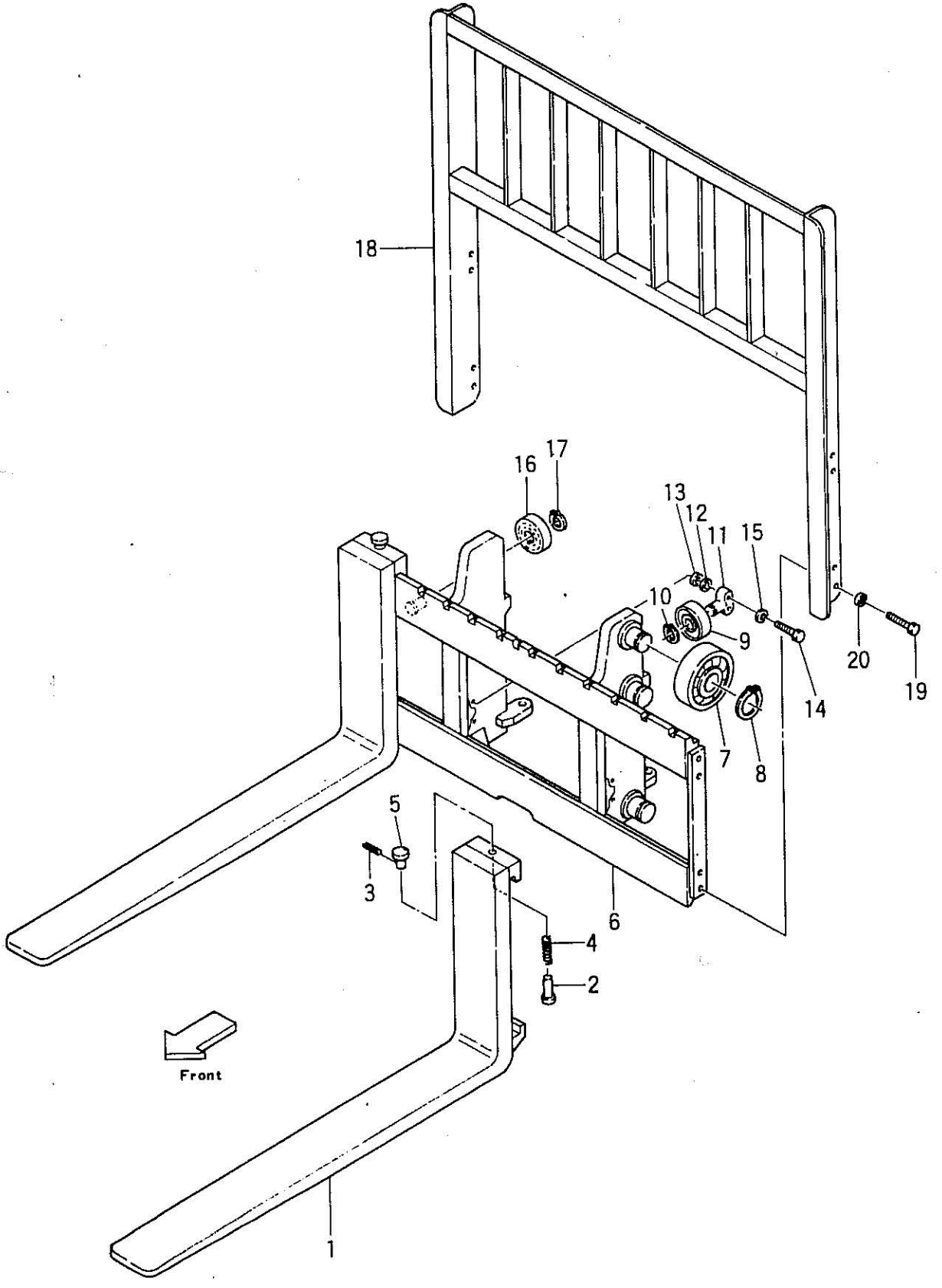

Printed in Japan.

Ⓐ FG20N2~FD25Z2
Ⓑ FG20N12~FD25Z12

Fig. 86 フォーク FORK & リフト LIFT ブラケット BRACKET

見出番号 Item No.	部品番号 Part No.	部品名称 Description	個数 Req'd	備考：適用号車 Remarks : Serial No.
1	――――	フォーク FORK (Inc. 2~5)	2	See Option Parts 920mm=2t, 2.3t (STD) 1070mm=2.5t (STD)
※	22198―19801	フォーク ストッパ FORK STOPPER KIT (Inc. 2~5)	2	
2	22198―12111 ※	ストッパ STOPPER	2	
3	02270―04032 ※	ピン ロック PIN, lock	2	
4	22258―10071 ※	スプリング SPRING	2	
5	22198―12031 ※	ハンドル HANDLE	2	
6	23679―40141	リフト ブラケット LIFT BRACKET (Inc. –)	1	
–	23460―72231	シャフト エンド ローラ SHAFT, end roller	6	
–	23658―22041	シャフト リテーニング ローラ SHAFT, retaining roller	2	
7	23458―22111	エンド ローラ END ROLLER (119.5φ)	2	Middle Roller
–	23458―22111	エンド ローラ END ROLLER (119.5φ)	4	Upper & Lower
–	or 23458―22109	エンド ローラ END ROLLER (120.0φ)	(4)	Upper & Lower
8	02100--00045	リング スナップ RING, snap	6	
9	22578―22401	リテーニング ローラ RETAINING ROLLER	2	
10	02100―00025	リング スナップ RING, snap	2	
11	22679―43761	シャフト エンド ローラ SHAFT, end roller	2	
12	23917―42191	シム SHIM	AR	
13	22679―43831	シム SHIM	AR	
14	01103―16040	ボルト BOLT	4	
15	02011―00016	ワッシャ ロック WASHER, lock	4	
16	22578―22401	リテーニング ローラ RETAINING ROLLER	2	
17	02100―00025	リング スナップ RING, snap	2	
18	23659―42101	バックレスト BACKREST	1	
–	53652―72041	バックレスト BACKREST	1	Ⓐ EXA
19	01100―14025	ボルト BOLT	8	
20	02010―00004	ワッシャ ロック WASHER, lock	8	

Fig. 86 FORK (フォーク) & LIFT (リフト) BRACKET (ブラケット)

見出番号 Item No.	部品番号 Part No.	部品名称 Description	個数 Req'd	備考：適用号車 Remarks : Serial No.

オプショナル パーツ
< Optional Parts >

Item No.	1
Descrption / Fork Length(mm)	フオーク FORK
920	23658–10111
1070	23658–10211
1220	23658–10311
1370	23658–10411
1520	23658–10511
1670	23658–10611

(EXA: for AMERICA & CANADA)

Printed in Japan.

NOTE

Fig. 87 マスト MAST

FG20N2～FD25Z12

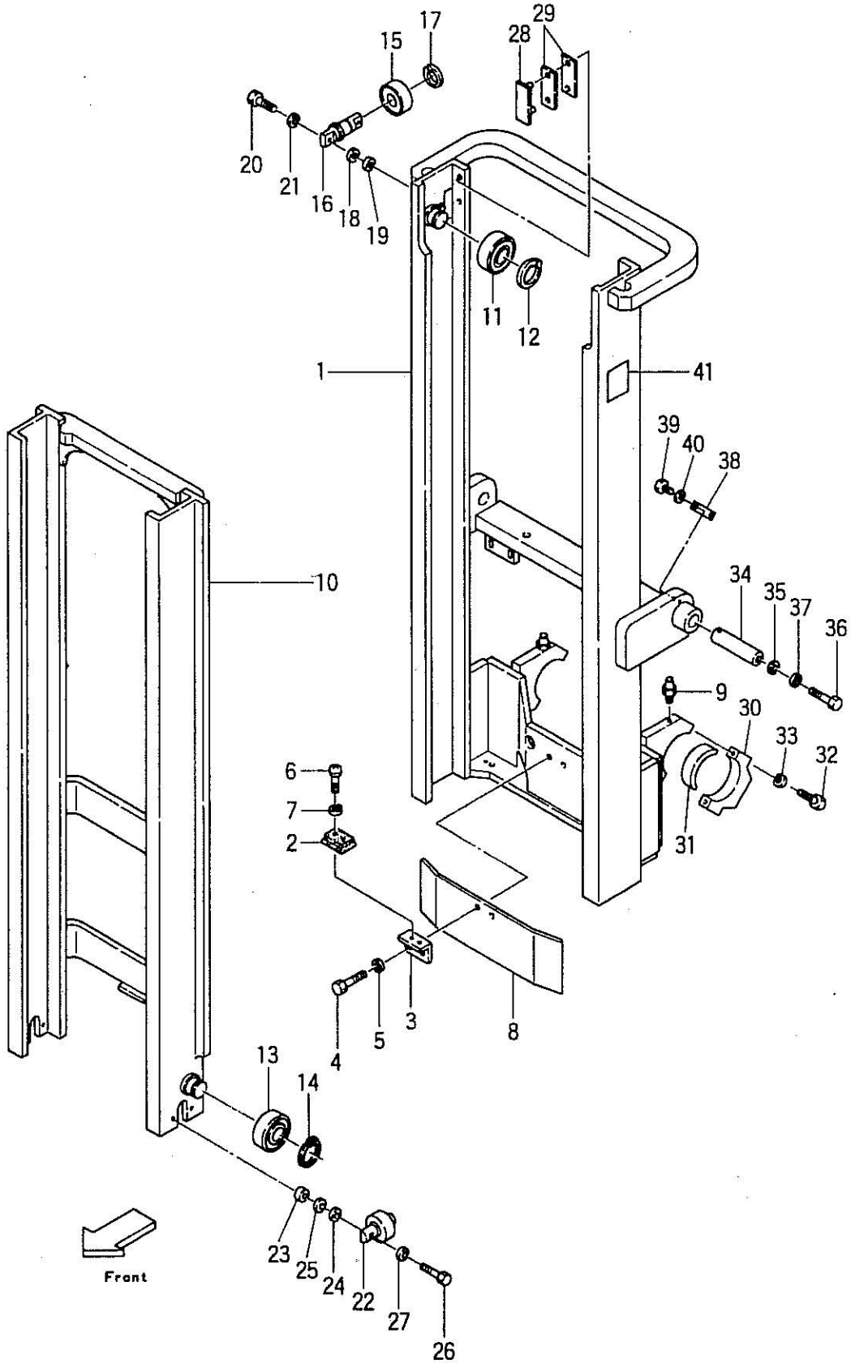

Printed in Japan.

Fig. 87 マスト MAST

見出番号 Item No.	部品番号 Part No.	部品名称 Description	個数 Req'd	備考：適用号車 Remarks : Serial No.
27	02010–00012	ワッシャ ロック WASHER, lock	4	
28	22678–32201	スリッパ SLIPPER	2	
29	22679–43231	シム SHIM	AR	
30	22018–30064	キャップ マスト サポート CAP, mast support	2	
31	22518–30031	ブッシング BUSHING	2	
32	01100–16065	ボルト BOLT	4	
33	02010–00016	ワッシャ ロック WASHER, lock	4	
34	23658–02001	ピン PIN	2	
35	27042–62661	ワッシャ WASHER	2	
36	01100–12025	ボルト BOLT	2	
37	02010–00012	ワッシャ ロック WASHER, lock	2	
38	23648–50161	キー パラレル KEY, parallel	2	
39	01100–12020	ボルト BOLT	4	
40	02010–00010	ワッシャ ロック WASHER, lock	4	
41	23679–44901	ネーム プレート NAME PLATE (STD) H=VM300	1	See Optional Parts

Printed in Japan.

Fig. 87 マスト MAST

見出番号 Item No.	部品番号 Part No.	部品名称 Description	個数 Req'd	備考：適用号車 Remarks : Serial No.
1	23679–40201	マスト アウタ MAST, outer (STD) H=VM300	1	See Optional Parts
2	24319–43651	ストツパ ラバー STOPPER, rubber	1	
3	23659–43271	ブラケツト BRACKET	1	
4	01103–16035	ボルト BOLT	2	
5	02010–00016	ワツシヤ ロツク WASHER, lock	2	
6	01030–06012	スクリユ SCREW	2	
7	02000–00006	ワツシヤ WASHER	2	
8	23679–43271	ガード GUARD	1	
9	04901–00160	フイツテイング グリース FITTING (A), grease	2	
10	23679–40401	マスト インナ MAST, inner (STD) H=VM300	1	See Optional Parts
11	23658–33001	エンド ローラ END ROLLER	2	109.5φmm
12	02100–00040	リング スナツプ RING, snap	2	
13	23458–22111 or	エンド ローラ END ROLLER	2	119.5φmm STD
–	23458–22109	エンド ローラ END ROLLER	2	120.0φmm
14	02100–00045	リング スナツプ RING, snap	2	
A	22548–30601	サイド ローラ SIDE ROLLER ASS'Y. (Inc. 15~17)	2	
15	22578–22401	ローラ リテーニング ROLLER, retaining	2	
16	22548–34021	シヤフト SHAFT	2	
17	02100–00025	リング スナツプ RING, snap	2	
18	22548–34051	シム SHIM	AR	
19	22548–34061	シム SHIM	AR	
20	01103–12035	ボルト BOLT	4	
21	02011–00012	ワツシヤ ロツク WASHER, lock	4	
22	23458–32051	サイド ローラ SIDE ROLLER	2	
23	23818–30071	スペーサ SPACER	4	
24	22548–34051	シム SHIM	AR	
25	22548–34061	シム SHIM	AR	
26	01100–12040	ボルト BOLT	4	

マスト
Fig. 87 MAST

見出番号 Item No.	部品番号 Part No.	部品名称 Description	個数 Req'd	備考：適用号車 Remarks : Serial No.

オプショナル パーツ
< Optional Parts >

Item No.	1	10	41
揚高 Lift Height	マスト アウタ MAST, outer	マスト インナ MAST, inner	ネーム プレート NAME PLATE
VM 200	23679–40211	23679–40411	22438–03011
225	23679–40221	23679–40421	22198–03021
250	23679–40231	23679–40431	22438–03031
270	23679–40241	23679–40441	22198–03041
275	23679–40251	23679–40451	22198–03051
300	(STD)	(STD)	(STD)
325	23679–40261	23679–40461	22198–03061
330	23679–40271	23679–40471	23679–44911
350	23679–40281	23679–40481	23679–44921
366	23679–40291	23679–40491	22198–03091
370	23679–40301	23679–40501	22198–03101
375	23679–40311	23679–40511	23679–44931
400	23679–40321	23679–40521	23679–44941
425	23679–40331	23679–40531	23679–44951
450	23679–40341	23679–40541	23679–44961
475	23679–40351	23679–40551	23679–44971
500	23679–40361	23679–40561	23679–44981
550	23679–40371	23679–40571	22198–03171
600	23679–40381	23679–40581	22198–03181

NOTE

Fig. 88 LIFT CYLINDER (リフト シリンダ)

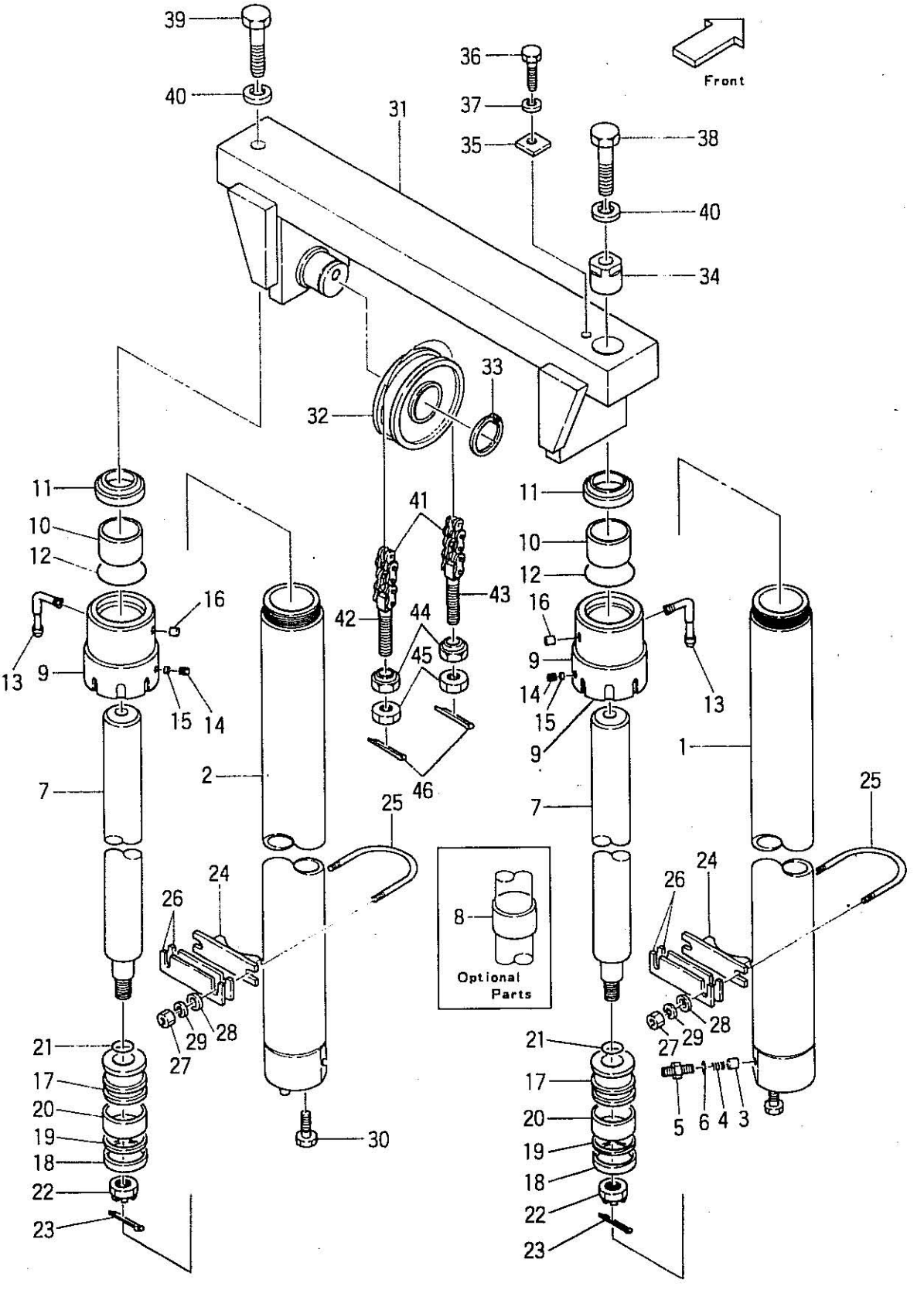

Printed in Japan.

Fig. 88 リフト シリンダ LIFT CYLINDER

見出番号 Item No.	部品番号 Part No.	部品名称 Description	個数 Req'd	備考：適用号車 Remarks : Serial No.
A	23679–40801	リフト シリンダ LIFT CYLINDER R.H. ASS'Y. (STD) H=VM300 (Inc. 1~23)	1	
B	23679–40601	リフト シリンダ LIFT CYLINDER L.H. ASS'Y. (STD) H=VM300 (Inc. 2, 7~23)	1	
1	23679–41201	シリンダ CYLINDER R.H. (STD) H=VM300	1	See Optional Parts
2	23679–41001	シリンダ CYLINDER L.H. (STD) H=VM300	1	
3	23659–44871	ピストン PISTON	1	
4	27978–42601	スプリング SPRING	1	
C	23679–45071	ニップル NIPPLE ASS'Y. (Inc. 5, 6)	1	
5	23679–45081 §	ニップル NIPPLE	1	
6	03320–00180	リング O-RING	1	
7	23659–44201	ロッド ピストン ROD, piston (STD) H=VM300	2	See Optional Parts
8	23650–83561	スペーサ SPACER	→	VM400~500 #1PCS. VM550, 600=2PCS.
9	23659–44891	キャップ シリンダ CAP, cylinder	2	
10	22198–42611	ブッシング BUSHING	2	
※	23650–89802	オーバホール キット OVERHAUL KIT (Inc. 11, 12, 18~21, 23)	2	
11	23650–83581 ※	シール ダスト SEAL, dust	2	
12	03340–00060 ※	リング O-RING	2	
13	23679–43341	エルボ ELBOW	2	
14	22298–40111	スクリュ セット SCREW, set	2	
15	90662–63401	プラグ ナイロン PLUG, nylon	2	
16	22518–40151	プラグ サンク PLUG, sunk	2	
17	23650–83401	ピストン PISTON	2	
※	23650–89811	パッキング キット PACKING KIT (Inc. 18, 19)	2	
18	23650–83521 ※§	パッキング PACKING	2	
19	23650–83531 ※§	リング バック アップ RING, back-up	2	
20	27970–53141 ※	ウエアリング WEARING	2	
21	03320–00250 ※	リング O-RING	2	
22	01412–00018	ナット キャッスル NUT, castle	2	
23	02200–04036 ※	ピン コッター PIN, cotter	2	

Fig. 88 リフト LIFT シリンダ CYLINDER

見出番号 Item No.	部品番号 Part No.	部品名称 Description	個数 Req'd	備考：適用号車 Remarks：Serial No.
24	24849–42281	サポート シリンダ SUPPORT, cylinder	2	
25	24849–42311	ボルト U-BOLT	2	
26	23650–83601	シム SHIM	AR	
27	01400–00010	ナット NUT	4	
28	02000–00010	ワッシャ WASHER	4	
29	02010–00010	ワッシャ ロック WASHER, lock	4	
30	23658–42481	ボルト BOLT	2	
31	23679–45011	ヘッド ピストン HEAD, piston	1	
32	23659–44842	シーブ SHEAVE	2	
33	02100–00040	リング スナップ RING, snap	2	
34	23679–44821	プラグ PLUG	1	
35	23679–45061	プレート キー PLATE, key	1	
36	01100–12020	ボルト BOLT	1	
37	02010–00012	ワッシャ ロック WASHER, lock	1	
38	01103–16050	ボルト BOLT	1	
39	01103–16045	ボルト BOLT	1	
40	02011–00016	ワッシャ ロック WASHER, lock	2	
41	22679–46311	チエーン リーフ CHAIN, leaf (STD) H=VM300 (Inc. –)	2	See Optional Parts
–	22679–43941	リンク LINK	2	BLG34
42	23679–45801	ピン チエーン アンカ PIN, chain anchor	2	
43	52672–72231	ピン チエーン アンカ PIN, chain anchor	2	
44	22218–40191	ナット スフエリカル NUT, spherical	4	
45	01400–00018	ナット NUT	4	
46	02200–03030	ピン コッター PIN, cotter	4	

Printed in Japan.

Fig. 88 LIFT CYLINDER (リフト シリンダ)

見出番号 Item No.	部品番号 Part No.	部品名称 Description	個数 Req'd	備考：適用号車 Remarks：Serial No.

< Optional Parts > (オプショナル パーツ)

Item No.	A リフト LIFT	B リフト LIFT	1	2	7	41
揚高 Lift Height	シリンダ CYLINDER R.H. ASS'Y.	シリンダ CYLINDER L.H. ASS'Y.	シリンダ CYLINDER R.H.	シリンダ CYLINDER L.H.	ロッド ピストン ROD, piston	チェーン CHAIN, piston
VM200	23679–40811	23679–40611	23679–41211	23679–41011	23659–44211	22679–45791
225	23679–40821	23679–40621	23679–41221	23659–41021	23659–44221	22679–45911
250	23679–40831	23679–40631	23679–41231	23679–41031	23659–44231	22679–46051
270	23679–40841	23679–40641	23679–41241	23679–41041	23659–44241	22679–46151
275	23679–40851	23679–40651	23679–41251	23679–41051	23659–44251	22679–46171
300	(STD)	(STD)	(STD)	(STD)	(STD)	(STD)
325	23679–40861	23679–40661	23679–41261	23679–41061	23659–44261	22679–46431
330	23679–40871	23679–40671	23679–41271	23679–41071	23659–44271	22679–46471
350	23679–40881	23679–40681	23679–41281	23679–41081	23659–44281	22679–46571
366	23679–40891	23679–40691	23679–41291	23679–41091	23659–44291	22679–46651
370	23679–40901	23679–40701	23679–41301	23679–41101	23659–44301	22679–46671
375	23679–40911	23679–40711	23679–41311	23679–41111	23659–44311	22679–46711
400	23679–40921	23679–40721	23679–41321	23679–41121	23659–44321	22679–46251
425	23679–40931	23679–40731	23679–41331	23679–41131	23659–44331	22679–46311
450	23679–40941	23679–40741	23679–41341	23679–41141	23659–44341	22679–46371
475	23679–40951	23679–40751	23679–41351	23679–41151	23659–44351	22679–46511
500	23679–40961	23679–40761	23679–41361	23679–41161	23659–44361	22679–46631
550	23679–40971	23679–40771	23679–41371	23679–41171	23659–44371	22679–46671
600	23679–40981	23679–40781	23679–41381	23679–41181	23659–44381	22679–46791

NOTE

Fig. 89 TILT (ティルト) CYLINDER (シリンダ)

FG20N2～FD25Z12

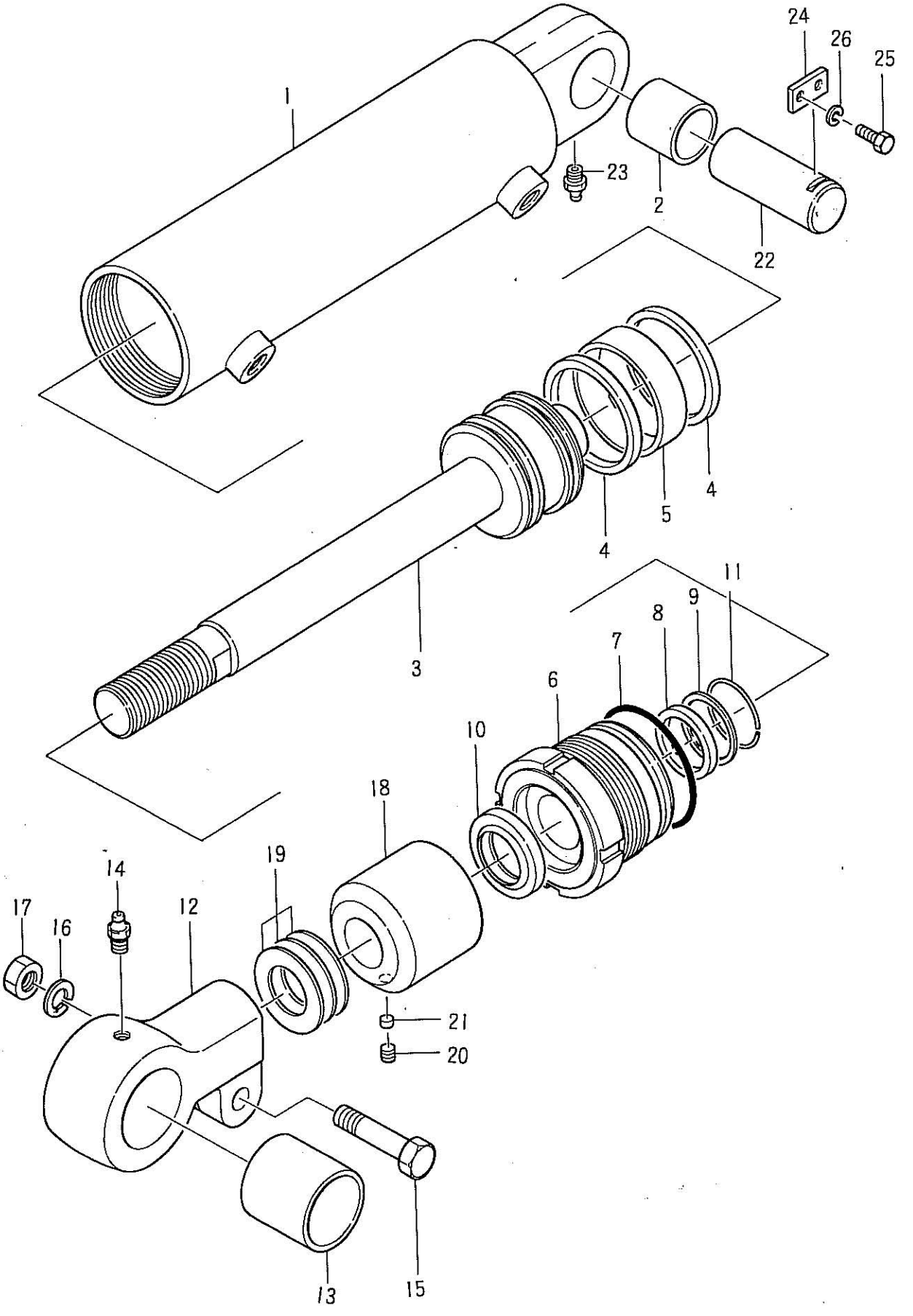

Printed in Japan.

Kit 140/2367859801

Zie ook model II Hyde blz.

Fig. 89 TILT CYLINDER (ティルト シリンダ)

見出番号 Item No.	部品番号 Part No.	部品名称 Description	個数 Req'd	備考：適用号車 Remarks : Serial No.
A	----	TILT CYLINDER R.H. ASS'Y. (Inc. 1~21) (ティルト シリンダ)	1	See Optional Parts
–	----	TILT CYLINDER L.H. ASS'Y. (Inc. 1~21) (ティルト シリンダ)	1	See Optional Parts
B	23678–50401	CYLINDER R.H. ASS'Y. (Inc. 2, 3) (シリンダ)	1	
–	23678–50411	CYLINDER L.H. ASS'Y. (Inc. 2, 3) (シリンダ)	1	
1	23678–50201 §	CYLINDER R.H. (シリンダ)	1	
–	23678–50301 §	CYLINDER L.H. (シリンダ)	1	
2	22578–52091	BUSHING (ブッシング)	2	
3	23678–50211	PISTON (ピストン)	2	
4	23658–52421 §	PACKING (パッキング)	4	
5	23678–52051	WEARING (ウエアリング)	2	
6	23678–52041	CAP, cylinder (キャップ シリンダ)	2	
7	03350–00650	O-RING (リング)	2	
8	23658–52051 §	PACKING (パッキング)	2	
9	23678–52121 §	SPACER (スペーサ)	2	
10	23468–52081	SEAL, dust (シール ダスト)	2	
11	23678–52061	RING, snap (リング スナップ)	2	
C	23658–50351	ROD END ASS'Y. (Inc. 12, 13) (ロッド エンド)	2	
12	23658–52071 §	ROD END (ロッド エンド)	2	
13	23468–52101	BUSHING (ブッシング)	2	
14	04901–00100	FITTING (A), grease (フィッティング グリース)	2	
15	01103–14055	BOLT (ボルト)	2	
16	02011–00014	WASHER, lock (ワッシャ ロック)	2	
17	01400–10014	NUT (ナット)	2	
18	----	SPACER (スペーサ)	2	See Optional Parts
19	----	SHIM (シム)	6	See Optional Parts
20	----	SCREW, set (スクリュ セット)	2	See Optional Parts
21	----	PLUG, nylon (プラグ ナイロン)	2	See Optional Parts
22	23458–52001	PIN (A) (ピン)	2	
23	04901–00100	FITTING (A), grease (フィッティング グリース)	2	

Fig. 89 TILT CYLINDER

見出番号 Item No.	部品番号 Part No.	部品名称 Description	個数 Req'd	備考：適用号車 Remarks : Serial No.
24	23648–50161	PLATE, key	2	
25	01100–10020	BOLT	4	
26	02010–00010	WASHER, lock	4	
		(Optional Parts)		

	Item No.		A	–	18	19	20	21
Loading System	JPN, EXA-B Lift Height		TILT CYLINDER R.H. ASS'Y.	TILT CYLINDER L.H. ASS'Y.	SPACER	SHIM	SCREW, set	PLUG, nylon
	Single tire	Double tire						
(6°–12°)	V(F)M 200~300	V(F)M 200~450	23678–50001	23678–50101	–	–	–	–
(6°– 6°)	V(F)M 366~500 VFHM 360~500	V(F)M 475~500	23678–50011	23678–50111	23678–52081	23658–52101	01066–10012	23658–52401
(3°– 6°)	VFHM 540~600	VM 550~600 VFHM 540~600	23678–50011	23678–50111	23678–52081	23658–52101	01066–10012	23658–52401
(6°–10°)	–	VFHM 360~500	23678–50021	23678–50121	23678–52091	23658–52101	01066–10012	23658–52401

Printed in Japan.

LOCATION No.

E4-7

Fig. 139A TILT CYLINDER

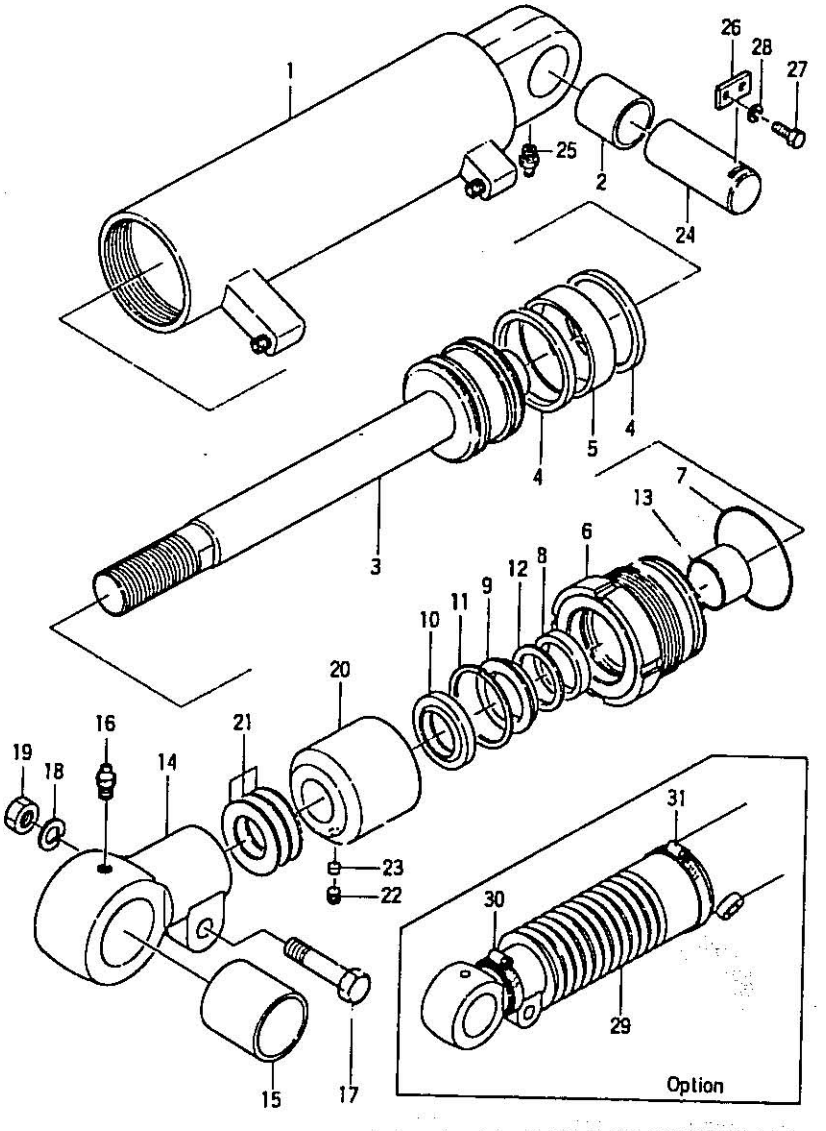

FG20N2, FG23N2, FG25N2, FD20Z2, FD23Z2, FD25Z2 : 2448～ FG20N12, FG23N12, FG25N12, FD20Z12, FD23Z12, FD25Z12 : 0294～ FG20N13, FG23N13, FG25N13, FD20Z13, FD23Z13, FD25Z13 : 0245～

Fig. 139A TILT

見出番号 Item No.	部品番号 Part No.	部品名称 Description	個数 Req'd
A	----	TILT CYLINDER R.H. ASS'Y. (Inc. 1~23)	1
–	----	TILT CYLINDER L.H. ASS'Y. (Inc. 1~23)	1
B	23678–50402	CYLINDER R.H. ASS'Y. (Inc. 2, 3)	1
–	23678–50412	CYLINDER L.H. ASS'Y. (Inc. 2, 3)	1
1	23678–50202 §	CYLINDER R.H.	1
–	23678–50302 §	CYLINDER L.H.	1
2	22578–52091	BUSHING	2
3	23678–50211	PISTON	2
*	23678–59802	OVERHAUL KIT (Inc. 4, 5, 7, 8, 10, 12)	2
4	23658–52421 *	PACKING	4
5	23678–52051 *	WEARING	2
C	23678–50701	CYLINDER CAP ASS'Y. (Inc. 6~13)	2
6	23678–52042	CAP, cylinder	2
7	03350–00650 *	O-RING	2
8	22228–50153 *	PACKING	2
9	23678–54021	RETAINER	2
10	23468–52081 *	SEAL, dust	2
11	02110–00052	RING, snap	2
12	23678–54001 *	RING, back up	2
13	23678–54011	BUSHING	2
D	23658–50351	ROD END ASS'Y. (Inc. 14, 15)	2
14	23658–52071 §	ROD END	2
15	23468–52101	BUSHING	2
16	04901–00100	FITTING (A), grease	2

. 139A TILT CYLINDER

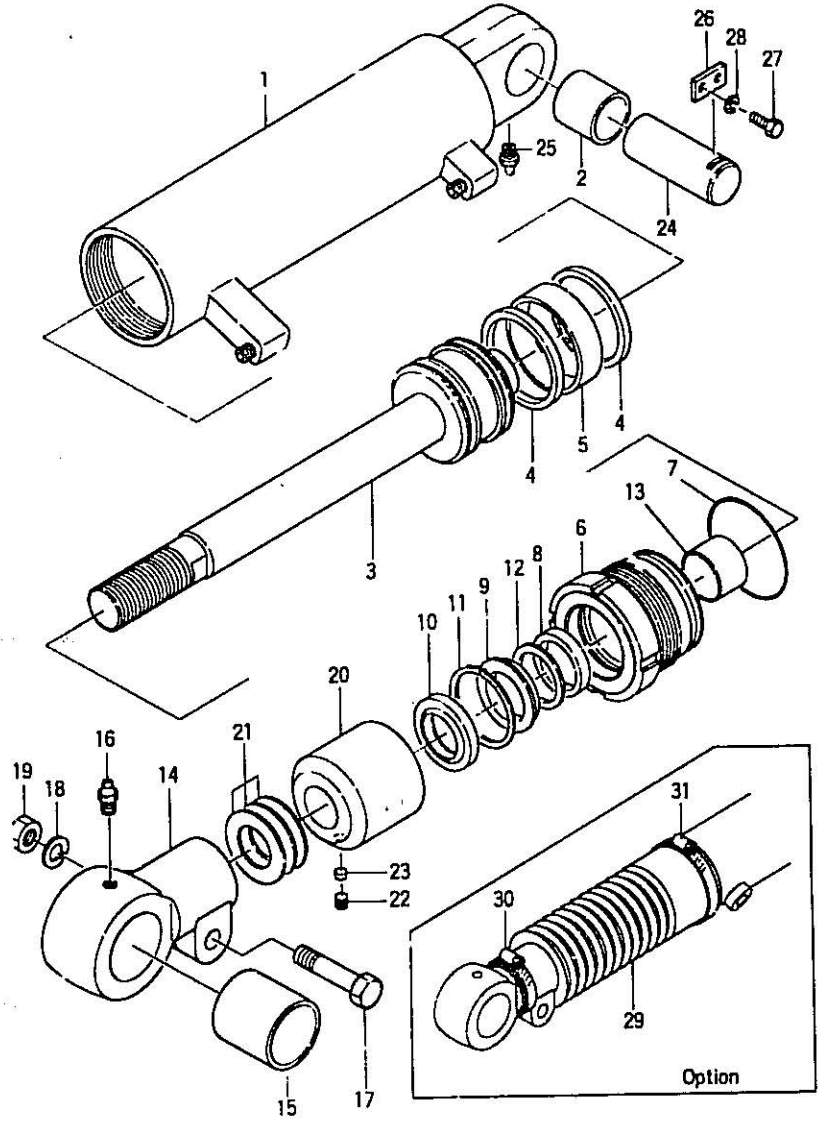

Fig. 139A TILT C

FG20N2	FG20N12	FG20N13
FG23N2 :2446~	FG23N12 :0294~	FG23N13
FG25N2	FG25N12	FG25N13
FD20Z2	FD20Z12	FD20Z13
FD23Z2 :4120~	FD23Z12 :0245~	FD23Z13
FD25Z2	FD25Z12	FD25Z13

Item No. 見出番号	Part No. 部品番号	Description 部品名称	Req'd 員数	Remarks 備考
17	01103–14055	BOLT ボルト	2	
18	02011–00014	WASHER, lock ワッシャ ロック	2	
19	01400–10014	NUT ナット	2	
20	----	SPACER スペーサ	2	
21	----	SHIM シム	6	See Opti
22	----	SCREW, set スクリュー セット	2	
23	----	PLUG, nylon プラグ ナイロン	2	
24	23458–52001	PIN (A) ピン	2	
25	04901–00100	FITTING (A), ... フィッティング	2	
26	23648–50161	PLATE, key プレート キー	2	
27	01100–10020	BOLT ボルト	4	
28	02010–00010	WASHER, lock ワッシャ ロック	4	
		< Option > オプション		
29	----	BOOTS ブーツ	2	See Opti
30	22678–42601	BAND バンド	2	
31	22678–42621	BAND バンド	2	

NOTE

Fig. 90 ACCESSORIES (JPN)
アクセサリ

JPN							
Ⓐ	FG20N2 FG23N2 FG25N2	Ⓑ	FG20N12 FG23N12 FG25N12	Ⓒ	FD20Z2 FD23Z2 FD25Z2	Ⓓ	FD20Z12 FD23Z12 FD25Z12

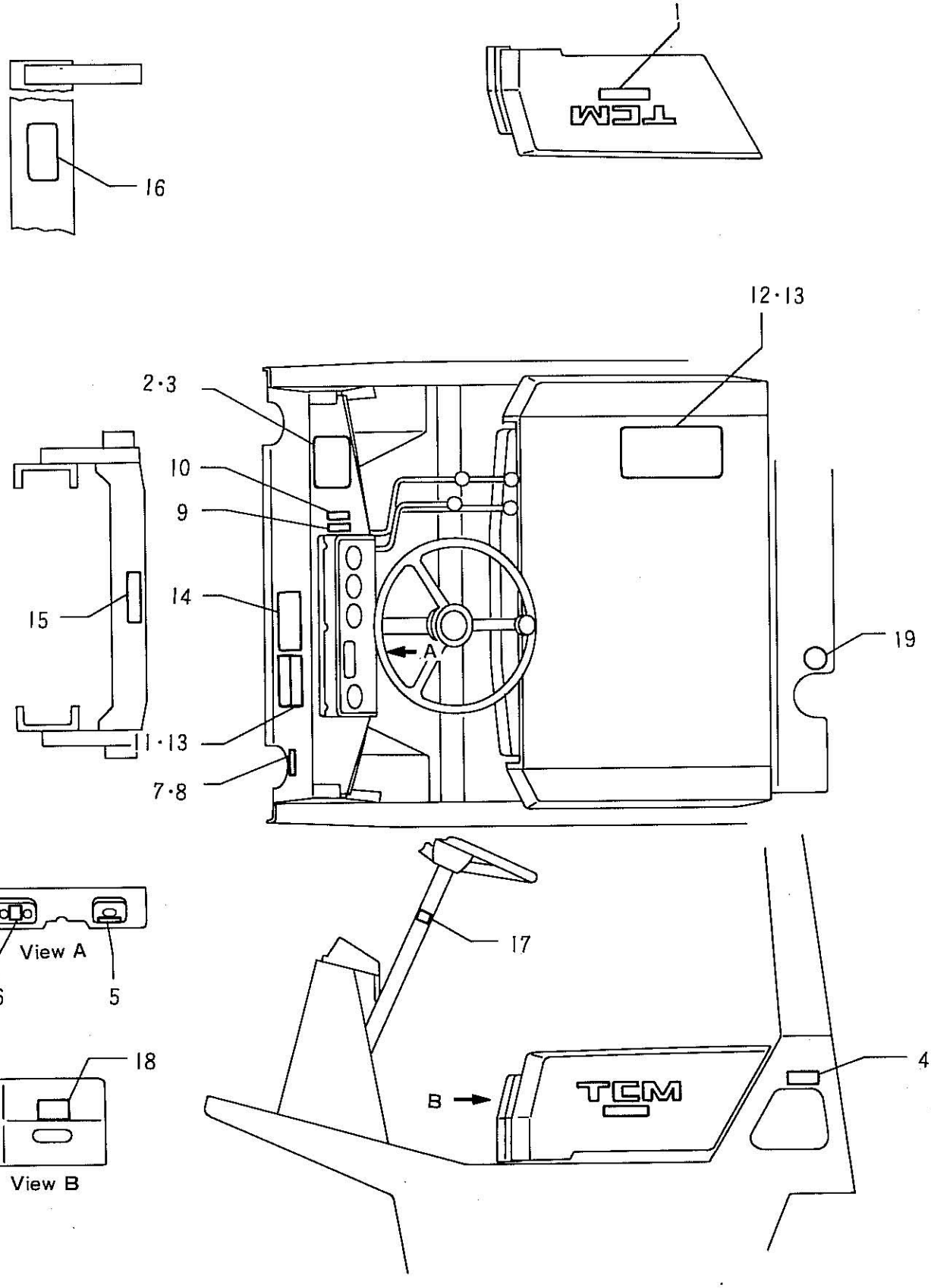

Printed in Japan.

JPN

Ⓐ	FG20N2 FG23N2 Ⓑ FG25N2	FG20N12 FG23N12 Ⓒ FG25N12	FD20Z2 FD23Z2 Ⓓ FD25Z2	FD20Z12 FD23Z12 FD25Z12

Fig. 90 ACCESSORIES (JPN)

見出番号 Item No.	部品番号 Part No.	部品名称 Description	個数 Req'd	備考：適用号車 Remarks : Serial No.
1	53032–72001	デカル モデル マーク DECAL, TCM model mark FG20	1	
–	53792–72001	デカル モデル マーク DECAL, TCM model mark FG23	1	
–	53052–72001	デカル モデル マーク DECAL, TCM model mark FG25	1	
–	53652–72001	デカル モデル マーク DECAL, TCM model mark FD20	1	
–	53692–72001	デカル モデル マーク DECAL, TCM model mark FD23	1	
–	53672–72001	デカル モデル マーク DECAL, TCM model mark FD25	1	
2	23659–72011	プレート キャパシティ チャート PLATE, capacity chart 2t	1	～VM500
–	23699–72011	プレート キャパシティ チャート PLATE, capacity chart 2.3t	1	
–	23679–72011	プレート キャパシティ チャート PLATE, capacity chart 2.5t	1	
–	63110–18201	プレート キャパシティ チャート スタンプ PLATE, capacity chart stamps	1	VM550～
3	02432–01008	リベット パーカ RIVET, parker	4	
※	23659–19901	デカル サブ キット DECAL SUB KIT (Inc. 4～6, 9, 10, 12, 14～19)	1	
4	22259–10011 ※	デカル ガソリン DECAL, gasoline	1	Ⓐ Ⓑ
–	22239–10021 ※	デカル ライト オイル DECAL, light oil	1	Ⓒ Ⓓ
5	23459–12121 ※	デカル スタータ DECAL, starter sw.	1	
6	23469–12121 ※	デカル ライテング DECAL, lighting sw.	1	
7	23659–12001	プレート ライセンス PLATE, licence	1	Ⓑ
–	25719–12001	プレート ライセンス PLATE, licence	1	Ⓓ
8	02432–01108	リベット パーカ RIVET, parker	2	Ⓑ Ⓓ
9	27919–12191 ※	デカル バルブ レバー リフト DECAL, valve lever, left	1	
10	27919–12201 ※	デカル バルブ レバー テイルト DECAL, valve lever, tilt	1	
11	09200–00103	プレート フオーク リフト PLATE, fork lift	1	
12	23659–12052 ※	デカル コーション DECAL, caution	1	
13	02432–01008	リベット パーカ RIVET, parker	8	
14	22679–12061 ※	デカル ルブリケーション チャート DECAL, lublication chart	1	
15	22519–10111 ※	デカル コーション マスト DECAL, caution, mast	1	
16	22859–12021 ※	デカル フオーク DECAL, fork	2	
17	27919–12041 ※	デカル トラベル DECAL, travel	1	Tor-Con type
18	23659–12021 ※	デカル キャパシティ DECAL, capacity	1	

JPN							
Ⓐ	FG20N2 FG23N2 FG25N2	Ⓑ	FG20N12 FG23N12 FG25N12	Ⓒ	FD20Z2 FD23Z2 FD25Z2	Ⓓ	FD20Z12 FD23Z12 FD25Z12

Fig. 90 ACCESSORIES (JPN)

見出番号 Item No.	部品番号 Part No.	部品名称 Description	個数 Req'd	備考：適用号車 Remarks : Serial No.
19	23659–12101 ※	デカル ロング ライフ クーラント DECAL, long life coolant	1	
+	22199–12401	キャップ グリース フイッテイング CAP, grease fitting	13	
		(JPN: JAPAN)		

Printed in Japan.

NOTE

Fig. 91 ACCESSORIES (アクセサリ) (EX-A,B,C,D)

EX-A, B, C, D			
Ⓐ	FG20N2 FG23N2 FG25N2	Ⓑ	FD20Z2 FD23Z2 FD25Z2

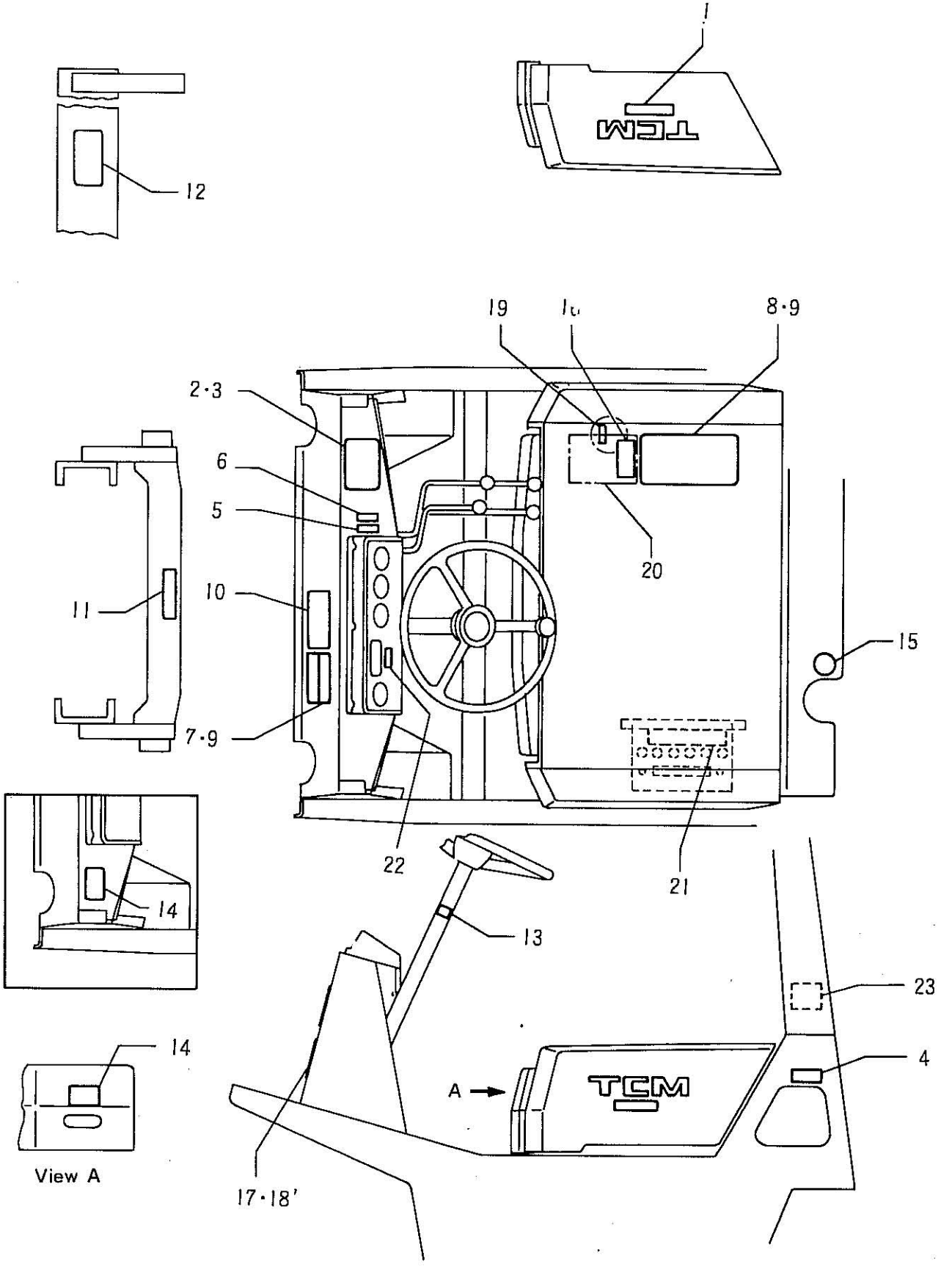

Printed in Japan.

EX-A, B, C, D, K			
Ⓐ	FG20N2 FG23N2 FG25N2	Ⓑ	FD20Z2 FD23Z2 FD25Z2

Fig. 91 アクセサリ ACCESSORIES

見出番号 Item No.	部品番号 Part No.	部品名称 Description	個数 Req'd	備考：適用号車 Remarks : Serial No.				
				EX-A,B,C,D,K	CHINA	SPAIN	FRANCE	
1	53032–72001	デカル モデル マーク DECAL, TCM model mark FG20	1	●	●	●	●	
–	53792–72001	デカル モデル マーク DECAL, TCM model mark FG23	1	●	●	●	●	
–	53052–72001	デカル モデル マーク DECAL, TCM model mark FG25	1	●	●	●	●	
–	53652–72001	デカル モデル マーク DECAL, TCM model mark FD20	1	●	●	●	●	
–	53692–72001	デカル モデル マーク DECAL, TCM model mark FD23	1	●	●	●	●	
–	53672–72001	デカル モデル マーク DECAL, TCM model mark FD25	1	●	●	●	●	
2	53652–72011	プレート キャパシティ チャート PLATE, capacity chart 2t	1	●			●	~VM500
–	53652–82501	プレート キャパシティ チャート PLATE, capacity chart 2t	1		●			
–	53652–82301	プレート キャパシティ チャート PLATE, capacity chart 2t	1			●		
–	53692–72011	プレート キャパシティ チャート PLATE, capacity chart 2.3t	1	●			●	
–	53692–82501	プレート キャパシティ チャート PLATE, capacity chart 2.3t	1		●			
–	53692–82301	プレート キャパシティ チャート PLATE, capacity chart 2.3t	1			●		
–	53672–72011	プレート キャパシティ チャート PLATE, capacity chart 2.5t	1	●			●	
–	53672–82501	プレート キャパシティ チャート PLATE, capacity chart 2.5t	1		●			
–	53672–82301	プレート キャパシティ チャート PLATE, capacity chart 2.5t	1			●		
–	63110–18201	プレート キャパシティ チャート スタンプ PLATE, capacity chart stamps	1	●				VM550~
–	63110–18241	プレート キャパシティ チャート スタンプ PLATE, capacity chart stamps	1		●			
–	53652–82311	プレート キャパシティ チャート スタンプ PLATE, capacity chart stamps	1			●		
–	52672–82371	プレート キャパシティ チャート スタンプ PLATE, capacity chart stamps	1				●	
3	02432–01008	リベット パーカー RIVET, parker	4	●	●	●	●	
4	22519–10061	デカル フユーエル DECAL, fuel	1	●				Ⓐ
–	52192–82011	デカル フユーエル DECAL, fuel	1		●			
–	53032–82001	デカル フユーエル DECAL, fuel	1			●		
–	52672–82241	デカル フユーエル DECAL, fuel	1				●	
–	24619–12001	デカル フユーエル DECAL, fuel	1	●				Ⓑ
–	52192–82011	デカル フユーエル DECAL, fuel	1		●			
–	53652–82321	デカル フユーエル DECAL, fuel	1			●		

EX-A, B, C, D, K			
Ⓐ	FG20N2 FG23N2 FG25N2	Ⓑ	FD20Z2 FD23Z2 FD25Z2

Fig. 91 ACCESSORIES (アクセサリ)

見出番号 Item No.	部品番号 Part No.	部品名称 Description	個数 Req'd	備考：適用号車 Remarks : Serial No.				
				EX-A,B,C,D,K	CHINA	SPAIN	FRANCE	
—	52672–82271	デカル フユーエル DECAL, fuel	1				•	Ⓑ
5	27919–12191	デカル バルブ レバー リフト DECAL, valve lever, lift	1	•	•	•	•	
6	27919–12201	デカル バルブ レバー テイルト DECAL, valve lever, tilt	1	•	•	•	•	
7	09210–10200	プレート ネーム PLATE, name	1	•				
—	52192–82031	プレート ネーム PLATE, name	1		•			
—	53652–82331	プレート ネーム PLATE, name	1			•		
—	52672–82261	プレート ネーム PLATE, name	1				•	
8	22859–12032	プレート コーション PLATE, caution	1	•				
—	52672–82072	プレート コーション PLATE, caution	1		•			
—	53652–82372	プレート コーション PLATE, caution	1			•		
—	53652–82032	プレート コーション PLATE, caution	1				•	
9	02432–01008	リベット バーカー RIVET, parker	8	•	•	•	•	
10	52672–72121	デカル ラブリケーション チヤート DECAL, lubrication chart	1	•				
—	52672–82061	デカル ラバリケーション チヤート DECAL, lubrication chart	1		•			
—	53652–82351	デカル ラバリケーション チヤート DECAL, lubrication chart	1			•		
—	22959–12051	デカル ラバリケーション チヤート DECAL, lubrication chart	1				•	
11	22519–10291	デカル コーション マスト DECAL, caution, mast	1	•				
—	52192–82071	デカル コーション マスト DECAL, caution, mast	1		•			
—	53652–82341	デカル コーション マスト DECAL, caution, mast	1			•		
—	22959–12071	デカル コーション マスト DECAL, caution, mast	1				•	
12	22859–12021	デカル フオーク DECAL, fork	2	•	•	•	•	
13	27919–12041	デカル トラベル DECAL, travel	1	•	•	•	•	Tor-Con Type
14	23659–12021	デカル キヤパシテイ DECAL, capacity (EX-A,B,C.D)	1	•				
—	23659–12221	デカル キヤパシテイ DECAL, capacity (EX-K)	1	•				
—	53652–82531	デカル キヤパシテイ DECAL, capacity	1		•			
—	53652–82361	デカル キヤパシテイ DECAL, capacity	1			•		
—	53652–82571	デカル キヤパシテイ DECAL, capacity	1				•	no-separate fuel tank

Printed in Japan.

Fig. 91 アクセサリ ACCESSORIES

見出番号 Item No.	部品番号 Part No.	部品名称 Description	個数 Req'd	備考：適用号車 Remarks : Serial No.				
				EX-A,B,C,D,K	CHINA	SPAIN	FRANCE	
–	53652–82001	デカル キャパシテイ DECAL, capacity	1				•	separate fuel tank
15	.23659–12101	デカル ロング ライフ クーラント DECAL, long life coolant	1	•	•	•	•	
16	23329–12051	デカル オーバヘッド ガード DECAL, overhead guard	1	EX-A				
17	23449–10051	プレート クラシフイケーション PLATE, UL classification	1	EX-A				Ⓐ
–	52232–72071	プレート クラシフイケーション PLATE, UL classification	1	EX-A				Ⓑ
18	02432–01008	リベット パーカー RIVET, parker	4	EX-A				
+	22199–12401	キャツプ グリース フイツテイング CAP, grease fitting	13	•	•	•	•	
19	53652–82541	デカル オイル DECAL, oil	1		•			
–	53652–82401	デカル オイル DECAL, oil	1			•		
–	53652–82011	デカル オイル DECAL, oil	1				•	
20	53652–82551	デカル コーシヨン DECAL, caution	1		•			
21	53652–82391	デカル コーシヨン バツテリ DECAL, caution, battery	1			•		
–	52672–82251	デカル コーシヨン バツテリ DECAL, caution, battery	1				•	
+	53652–82381	ネーム プレート マスト NAME PLATE, mast	1			•		
+	52672–82381	ネーム プレート マスト NAME PLATE, mast	1				•	
22	52672–82331	デカル オイル DECAL, CHG. oil	1				•	
23	53652–82021	デカル ロケーシヨン フツク DECAL, location hook	1				•	

NOTE

Fig. 92 ACCESSORIES (EXA〔GS〕) (EXA〔DS〕)

アクセサリ

EXA〔GS〕		EXA〔DS〕	
Ⓐ	FG20N2 FG23N2 FG25N2	Ⓑ	FD20Z2 FD23Z2 FD25Z2

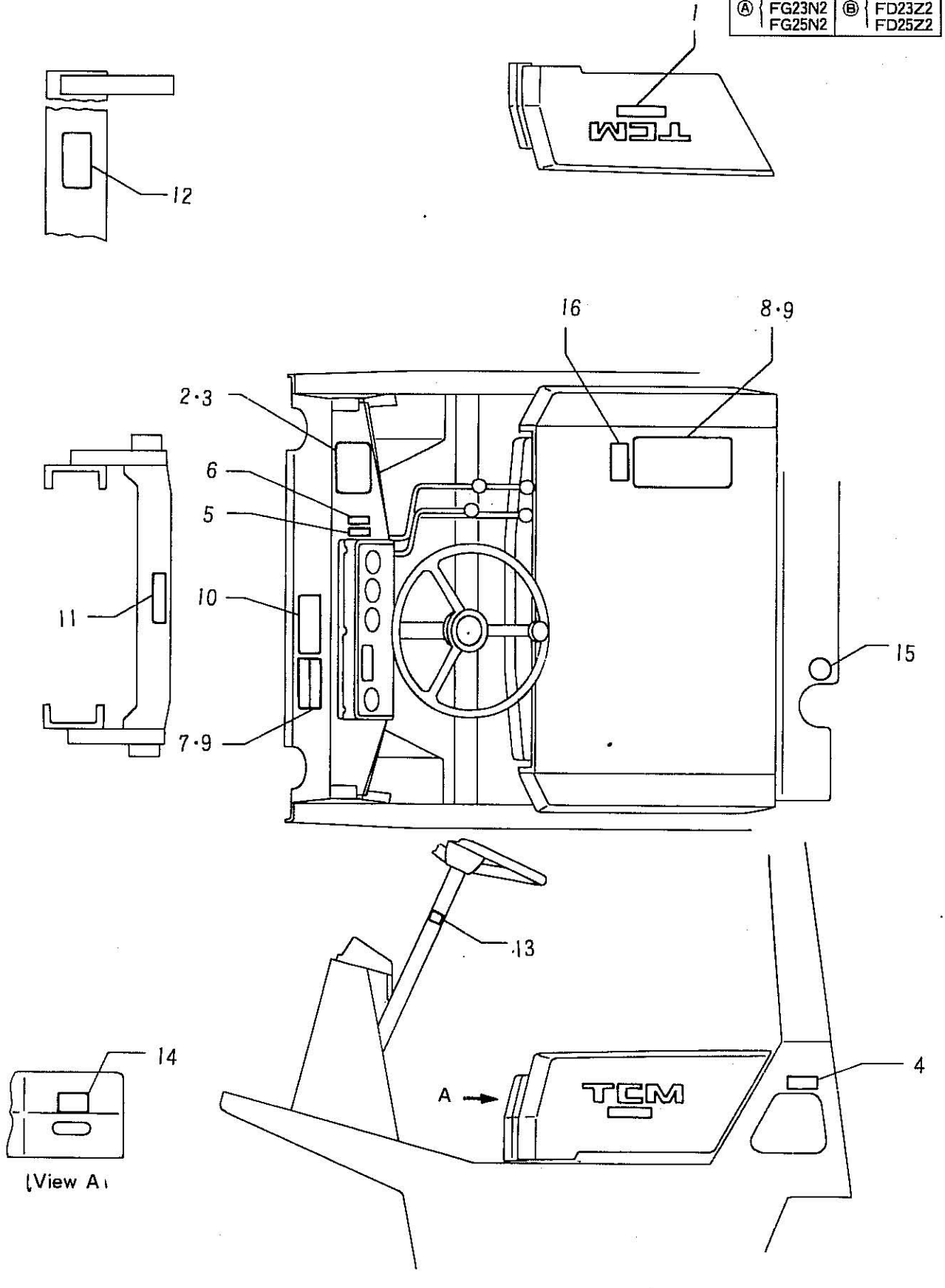

Printed in Japan.

EXA〔GS〕	EXA〔DS〕
Ⓐ FG20N2 FG23N2 FG25N2	Ⓑ FD20Z2 FD23Z2 FD25Z2

Fig. 92 アクセサリ ACCESSORIES (EXA〔GS〕) (EXA〔DS〕)

見出番号 Item No.	部品番号 Part No.	部品名称 Description	個数 Req'd	備考：適用号車 Remarks : Serial No.
1	53032–72001	デカル モデル マーク DECAL, TCM model mark FG20	1	
–	53792–72001	デカル モデル マーク DECAL, TCM model mark FG23	1	
–	53052–72001	デカル モデル マーク DECAL, TCM model mark FG25	1	
–	53652–72001	デカル モデル マーク DECAL, TCM model mark FD20	1	
–	53692–72001	デカル モデル マーク DECAL, TCM model mark FD23	1	
–	53672–72001	デカル モデル マーク DECAL, TCM model mark FD25	1	
2	53652–72011	デカル キャパシテイ チヤート PLATE, capacity chart 2t	1	
–	53692–72011	デカル キャパシテイ チヤート PLATE, capacity chart 2.3t	1	
–	53672–72011	プレート キャパシテイ チヤート PLATE, capacity chart 2.5t	1	
–	63110–18201	プレート キャパシテイ チヤート スタンプ PLATE, capacity chart stamps	1	VM550, 600
3	02432–01008	リベット バーカ RIVET, parker	4	
4	22519–10061	デカル フユーエル DECAL, fuel	1	Ⓐ
–	24619–12001	デカル フユーエル DECAL, fuel	1	Ⓑ
5	27919–12191	デカル バルブ レバー リフト DECAL, valve lever, lift	1	
6	27919–12201	デカル バルブ レバー テイルト DECAL, valve lever, tilt	1	
7	09210–10200	ネーム プレート NAME PLATE	1	
8	22859–12032	プレート コーシヨン PLATE, caution	1	
9	02432–01008	リベット バーカ RIVET, parker	8	
10	52672–72121	デカル ルブリケーション チヤート DECAL, lubrication chart	1	
11	22519–10291	デカル コーシヨン マスト DECAL, caution, mast	1	
12	22859–12021	デカル フオーク DECAL, fork	2	
13	27919–12041	デカル トラベル DECAL, travel	1	Tor-Con type
14	23659–12021	デカル キャパシテイ DECAL, capacity	1	
15	23659–12101	デカル ロング ライフ クーラント DECAL, long life coolant	1	
16	23329–12051	デカル オーバヘツド ガード DECAL, overhead guard	1	
+	22199–12401	キヤツプ グリースフイツテイング CAP, grease fitting	13	
+	53032–72701	プレート クラシフイケーション PLATE "UL" classification	1	Ⓐ
+	53652–72301	プレート クラシフイケーション PLATE "UL" classification	1	Ⓑ
+	53312–72011	デカル DECAL "UL"	1	Ⓐ

EXA〔GS〕	EXA〔DS〕
Ⓐ FG20N2 FG23N2 FG25N2	Ⓑ FD20Z2 FD23Z2 FD25Z2

Fig. 92 ACCESSORIES (アクセサリ) (EXA〔GS〕) (EXA〔DS〕)

見出番号 Item No.	部品番号 Part No.	部品名称 Description	個数 Req'd	備考：適用号車 Remarks：Serial No.
+	53652–72291	DECAL (デカル) "UL"	1	Ⓑ
+	02432–01008	RIVET (リベット), parker (パーカ)	8	
		(EXA: for AMERICA & CANADA)		

Printed in Japan.

NOTE

Fig. 93 SERVICE (サービス) TOOLS (ツール)

FG20N2~FD25Z12

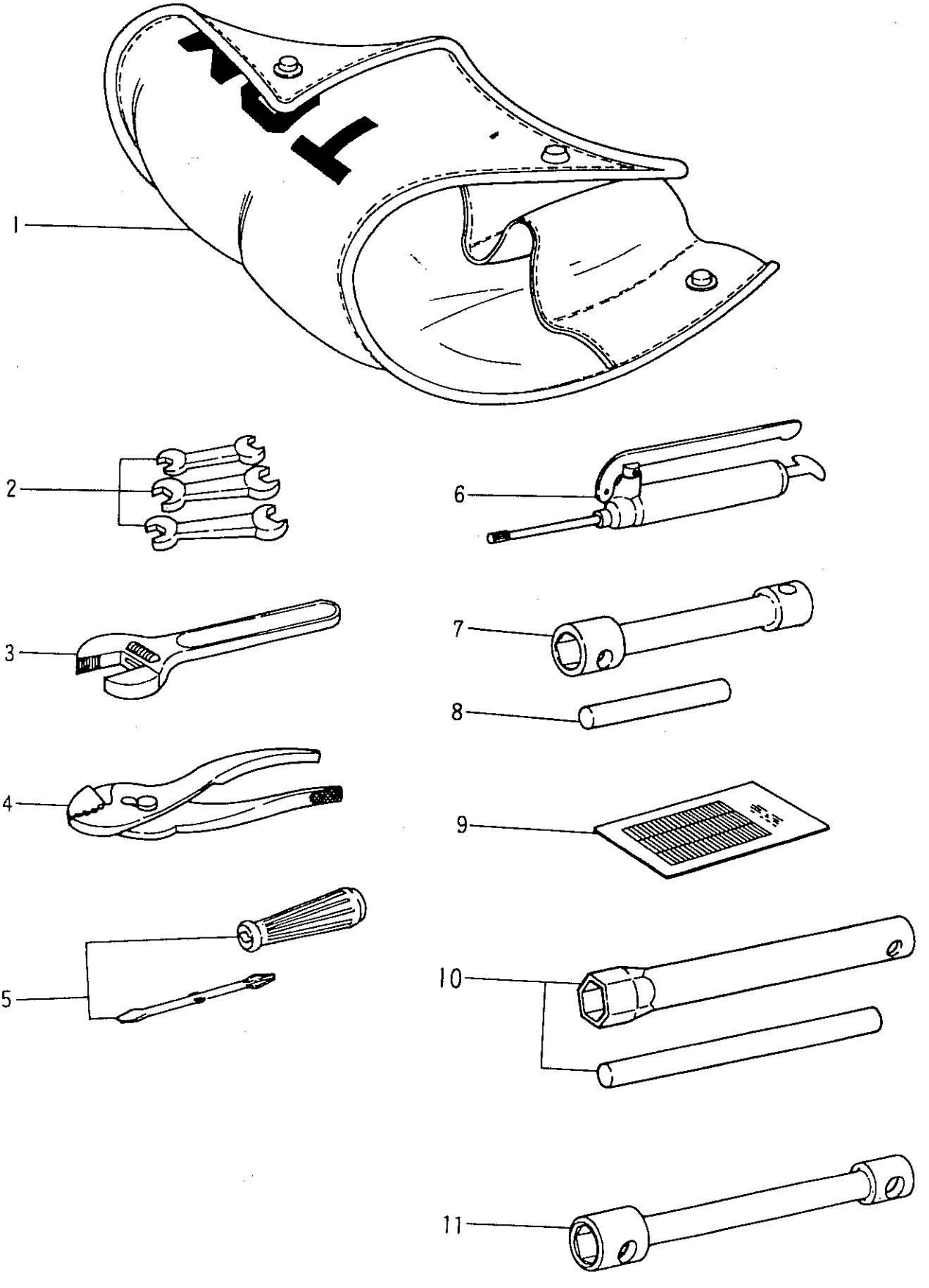

Printed in Japan.

Fig. 93 SERVICE (サービス) TOOLS (ツール)

見出番号 Item No.	部品番号 Part No.	部品名称 Description	個数 Req'd	備考：適用号車 Remarks : Serial No.
1	22199–22011	バッグ ツール BAG, tool	1	
2	22199–22021	スパナ セット SPANNER SET (10x12, 14x17, 19x21)	1	
3	20219–20071	レンチ モンキ WRENCH, monkey 250mm	1	
4	23019–20011	プライヤ PLIER 150mm	1	
5	22199–22261	ドライバ セット DRIVER, set	1	
6	22199–22001	ガン グリース GUN, grease 80cc	1	
7	23459–22001	レンチ ハブ ナット WRENCH, hub nut	1	
8	20319–20041	レバー LEVER 350mm	1	
9	23459–22011	ツール リスト TOOL LIST	1	
10	22119–20012	レンチ プラグ WRENCH, plug	1	
11	23819–20011	レンチ プラグ ナット WRENCH, hub nut	1	(DD) (SDD) (DD(S))Option
		DD: Couble Tire SDD: Special Double Tire DD (S) : Special Single Tire		

NOTE

Fig. 94 オーバヘッド ガード OVERHEAD GUARD

Ⓐ FG20N2 FG23N2 FG25N2 Ⓑ FD20Z2 FD23Z2 FD25Z2 Ⓒ FG20N12 FD20Z12 FG23N12 FD23Z12 FG25N12 FD25Z12

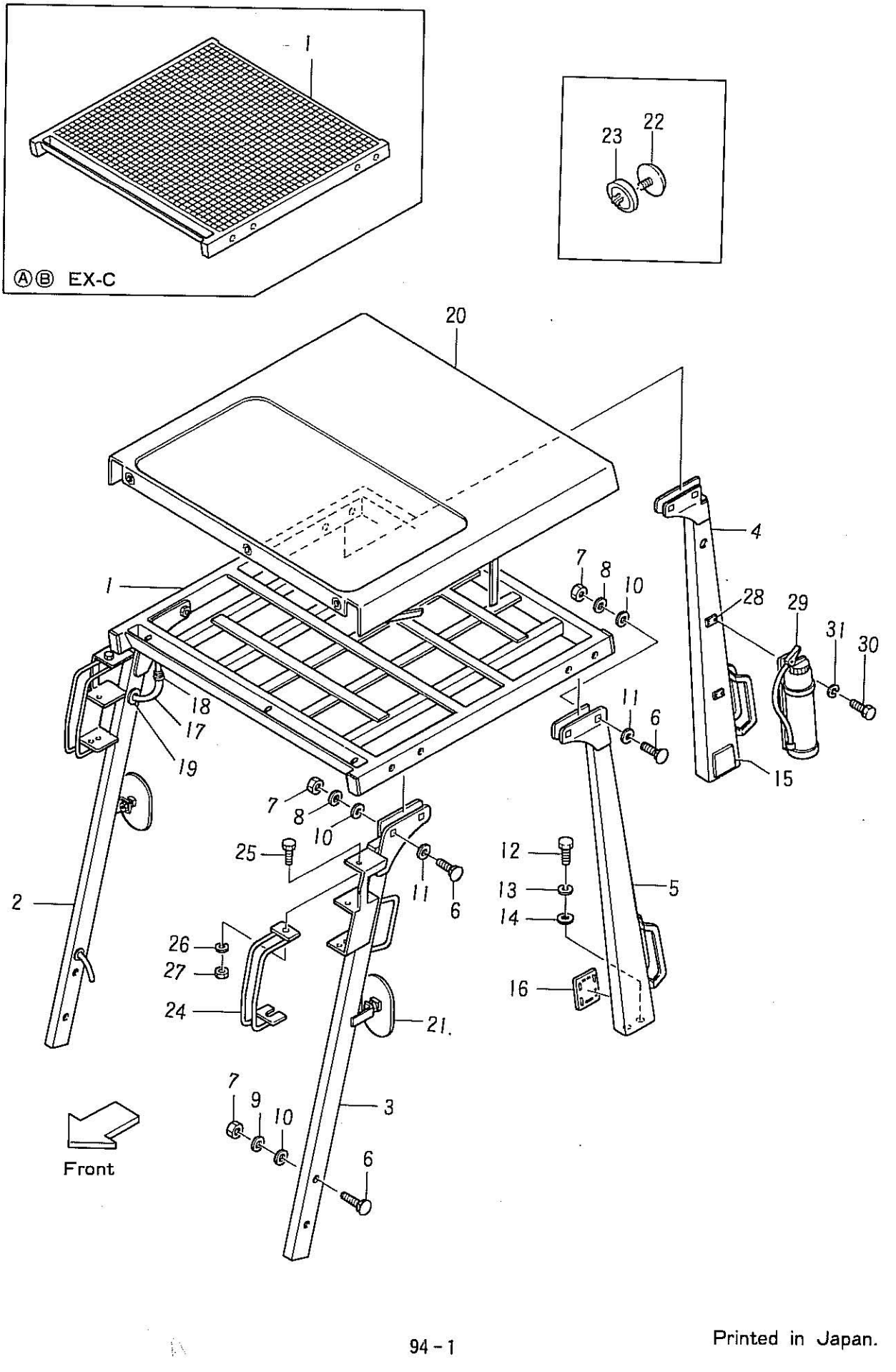

Printed in Japan.

Fig. 94 OVERHEAD GUARD (オーバヘッド ガード)

見出番号 Item No.	部品番号 Part No.	部品名称 Description	個数 Req'd	備考：適用号車 Remarks : Serial No.
1	55595–10201	オーバヘッド ガード OVERHEAD GUARD	1	
–	55592–90201	オーバヘッド ガード OVERHEAD GUARD	1	Ⓐ Ⓑ EXC
2	55595–10301	ステー フロント STAY R.H. front	1	Ⓐ Ⓑ
–	55655–10301	ステー フロント STAY R.H. front	1	Ⓒ
3	55595–10311	ステー フロント STAY L.H. front	1	Ⓐ Ⓑ
–	55655–10311	ステー フロント STAY L.H. front	1	Ⓒ
4	55595–10401	ステー フロント STAY R.H. rear	1	Ⓐ Ⓑ : STD Ⓐ Ⓑ EXA: Option
–	55655–10401	ステー リヤー STAY R.H. rear	1	Ⓒ
–	53655–10402	ステー リヤー STAY R.H. rear	1	Ⓐ Ⓑ : EXA
–	55655–10501	ステー リヤー STAY R.H. rear	1	Ⓒ (RRE)
5	55595–10411	ステー リヤー STAY L.H. rear	1	Ⓐ Ⓑ : STD Ⓐ Ⓑ EXA: Option
–	55655–10411	ステー リヤー STAY L.H. rear	1	Ⓒ
–	53655–10412	ステー リヤー STAY L.H. rear	1	Ⓐ Ⓑ : EXA
–	55655–10511	ステー リヤー STAY L.H. rear	1	Ⓒ (RRE)
6	53655–12291	ボルト カップ BOLT, cup	12	
7	01400–00012	ナット NUT	12	
8	22191–02011	ワッシャ WASHER	4	
9	02000–00012	ワッシャ WASHER	8	
10	55595–12071	ワッシャ ナイロン WASHER, nylon	12	
11	55595–12061	ワッシャ ナイロン WASHER, nylon	8	
12	01100–12030	ボルト BOLT	4	
13	02010–00012	ワッシャ ロック WASHER, lock	4	
14	02000–00012	ワッシャ WASHER	4	
15	53655–12331	カバー COVER R.H.	1	
16	53655–12321	カバー COVER L.H.	1	
17	04720–10140	ホース ビニール HOSE, vynil	1	Ⓐ Ⓑ
–	04720–10133	ホース ビニール HOSE, vynil	1	Ⓒ
18	22192–22091	クリップ ホース CLIP, hose	1	
19	23652–42081	グロメット GROMMET	4	

Ⓐ { FG20N2 / FG23N2 / FG25N2 } Ⓑ { FD20Z2 / FD23Z2 } Ⓒ { FG20N12 FD20Z12 / FG23N12 FD23Z12 / FG25N12 FD25Z12 }

Fig. 94 OVERHEAD GUARD (オーバヘッド ガード)

見出番号 Item No.	部品番号 Part No.	部品名称 Description	個数 Req'd	備考：適用号車 Remarks : Serial No.
20	55595–02001	キャンバス CANVAS	1	less (AW01, 02, 04)
21	20229–10612	リヤー ビュー ミラー REAR VIEW MIRROR	→	Ⓐ Ⓑ=2 Ⓒ=1
22	20229–10993	レフレクタ REFRECTOR	2	Ⓐ Ⓑ : EXA
23	23079–32001	ブラケット レフレクタ BRACKET, refrector	2	Ⓒ
		オプション <Option>		
24	55595–12251	ガード ランプ GUARD, lamp	2	
25	01100–08020	ボルト BOLT	2	
26	02010–00008	ワッシャ ロック WASHER, lock	2	
27	01400–00008	ナット NUT	2	
28	25599–32011	シート SEAT	2	
29	22679–12101	消火器 FIRE EXTINGUISHER	1	less Ⓐ Ⓑ : EXA, B, C, D
30	01100–06010	ボルト BOLT	4	
31	02010–00006	ワッシャ ロック WASHER, lock	4	

EXA: for AMERICA & CANADA
EXC: for AUSTRALIA
RRE: 車検装備
AW: Awning

Printed in Japan.

NOTE

Fig. 95 AWNING (オーニング) [AW] (Option) (オプション)

FG20N2～FD25Z12

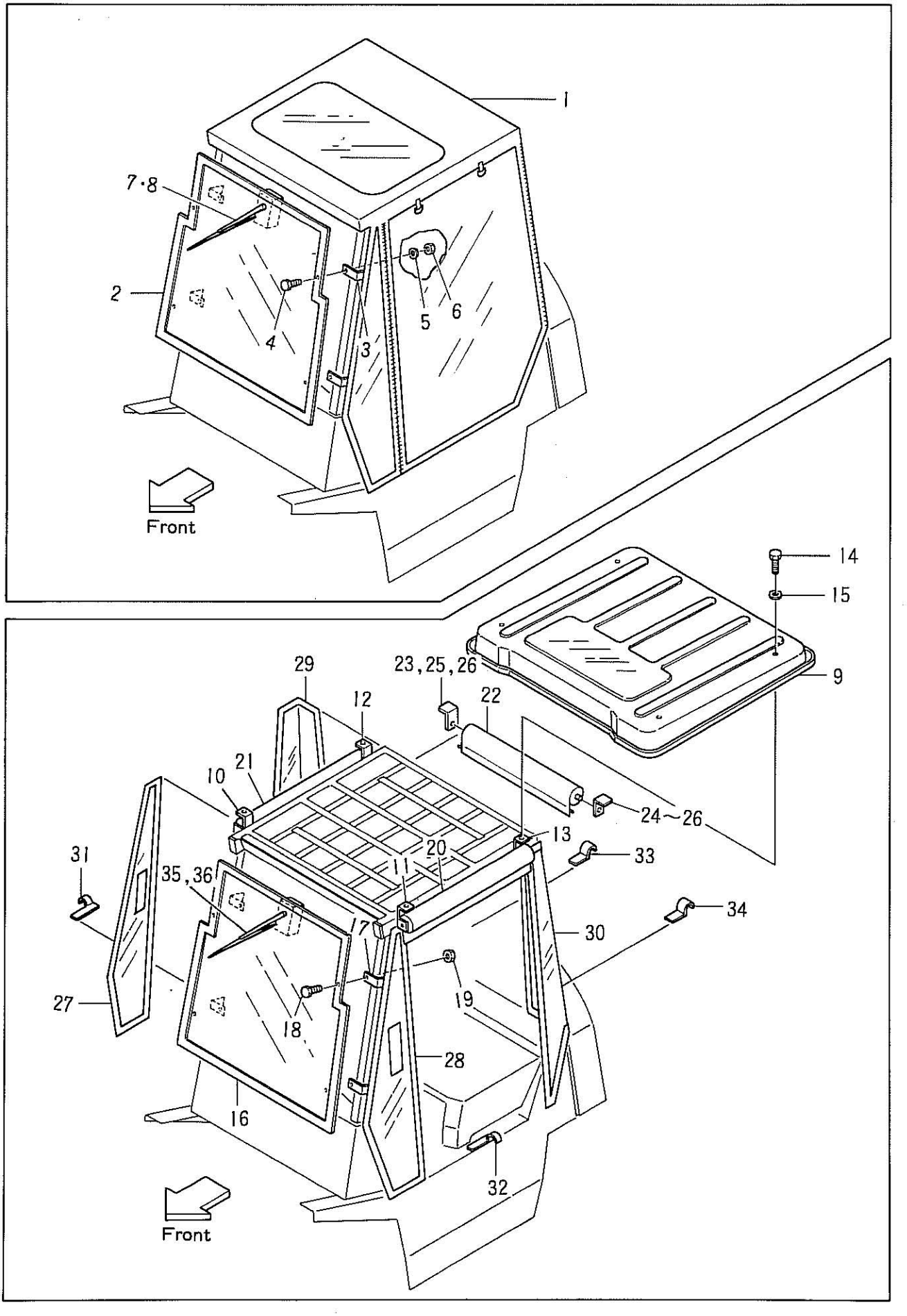

Printed in Japan.

Fig. 95 AWNING (オーニング) [AW] (Option) (オプション)

見出番号 Item No.	部品番号 Part No.	部品名称 Description	個数 Req'd	備考：適用号車 Remarks : Serial No.
A	55595–40101	キャンバス キャビン ワイパなし CANVAS CABIN ASS'Y. without wiper (Inc. 1~6)	1	AWO1
–	55595–40111	キャンバス キャビン ワイパ付 CANVAS CABIN ASS'Y. with wiper (Inc. 1~8)	1	AWO1
1	55595–42001	キャンバス CANVAS	1	
2	55595–40311	プレート フロント PLATE, front	1	
3	55595–42011	ブラケット BRACKET	4	
4	01100–08020	ボルト BOLT	4	
5	02000–00008	ワッシャ WASHER	4	
6	01400–00008	ナット NUT	4	
7	55595–42021	ワイパ WIPER	1	Option
8	55595–42031	ブラケット BRACKET	1	Option
B	55595–40201	フル オープン キャビン ワイパなし FULL OPEN CABIN ASS'Y. without wiper (Inc. 9~34)	1	AWO2
–	55595–40211	フル オープン キャビン ワイパ付 FULL OPEN CABIN, with wiper (Inc. 9~36)	1	AWO2
C	55595–40121	サン ルーフ SUN ROOF ASS'Y. (Inc. 9~15)	1	AWO4
9	25595–40121	プレート トップ PLATE, top	1	AWO2
–	————	プレート トップ PLATE, top	1	AWO4
10	25595–42061	ブラケット BRACKET R.H.	1	
11	25595–42051	ブラケット BRACKET L.H.	1	
12	25595–42081	ブラケット BRACKET R.H.	1	
13	25595–42071	ブラケット BRACKET L.H.	1	
14	01100–10015	ボルト BOLT	4	
15	25595–42251	ワッシャ ナイロン WASHER, nylon	4	
D	55595–40311	フロント プレート ワイパなし FRONT PLATE ASS'Y., without wiper (Inc. 16~19)	1	AWO3
–	55595–40321	フロント プレート ワイパ付 FRONT PLATE ASS'Y., with wiper (Inc. 16~19, 35, 36)	1	AWO3
16	25595–40311	プレート フロント PLATE, front	1	AWO2
–	————	プレート フロント PLATE, front	1	AWO3
17	25595–42011	ブラケット BRACKET	4	AWO2
–	55595–42011	ブラケット BRACKET	4	AWO3

Fig. 95 AWNING (オーニング) [AW] (Option) (オプション)

見出番号 Item No.	部品番号 Part No.	部品名称 Description	個数 Req'd	備考：適用号車 Remarks : Serial No.
18	01100–06030	ボルト BOLT	4	
19	01400–00006	ナット NUT	8	
20	25595–42171	ブラインド BLIND R.H.	1	
21	25595–42161	ブラインド BLIND L.H.	1	
22	25595–42181	ブラインド リヤー BLIND, rear	1	
23	25595–42101	ブラケット BRACKET R.H.	1	
24	25595–42091	ブラケット BRACKET L.H.	1	
25	01100–08045	ボルト BOLT	2	
26	01400–00008	ナット NUT	2	
27	25595–42201	カバー フロント COVER R.H. front	1	
28	25595–42191	カバー フロント COVER L.H. front	1	
29	25595–42221	カバー リヤー COVER R.H. rear	1	
30	25595–42211	カバー リヤー COVER L.H. rear	1	
31	25595–42131	ストツパ ブラインド STOPPER, blind R.H.	1	
32	25595–42121	ストツパ ブラインド STOPPER, blind L.H.	1	
33	25595–42151	ストツパ リヤー ブラインド STOPPER R.H. rear blind	1	
34	25595–42141	ストツパ リヤー ブラインド STOPPER L.H. rear blind	1	
35	25595–42021	ワイパー WIPER	1	} Option
36	25595–42031	ブラケット BRACKET	1	

Printed in Japan.

部品番号順索引表

INDEX

① August, 1984

部品番号 Part No.	頁 Page	部品番号 Part No.	頁 Page	部品番号 Part No.	頁 Page
AE-551A0612	42-2	AE-09180-014	41-3	AE-09690-035	39-4
AE-551A0625	43-2	AE-09210-007	39-5	AE-09690-035	41-3
AE-551A1020	41-3	AE-09240-002	40-4	AE-09690-041	43-2
AE-555A0636	42-2	AE-09240-004	40-4	AE-09690-042	43-2
AE-190B1018	39-2	AE-09260-017	40-5	AE-09690-043	43-2
AE-318B0800	39-5	AE-09260-025	40-4	AE-09690-098	41-4
AE-670E3048	41-2	AE-09260-031	39-5	AE-09690-099	40-3
AE-130G0835	42-2	AE-09260-031	42-2	AE-09710-041	43-2
AE-130G0850	40-4	AE-09290-003	41-2	AE-09710-060	43-2
AE-160G1030	39-2	AE-09290-015	41-2	AE-09710-091	43-3
AE-180G0614	40-3	AE-09290-018	40-4	AE-09710-092	43-3
AE-180G0625	40-3	AE-09290-019	41-2	AE-09730-005	39-3
AE-190G1025	39-5	AE-09290-020	40-2	AE-09730-007	41-2
AE-190G1025	43-2	AE-09410-004	43-2	AE-09730-008	39-3
AE-312G0600	40-3	AE-09460-001	39-3	AE-09730-011	40-3
AE-314G1000	43-2	AE-09490-007	40-5	AE-09730-012	40-3
AE-112P0614	40-3	AE-09510-009	39-5	AE-09760-014	39-3
AE-130P1030	40-5	AE-09510-059	41-2	AE-09770-008	40-3
AE-130P1060	40-5	AE-09530-001	39-4	AE-09770-026	43-2
AE-130P1225	41-4	AE-09610-116	41-2	AE-09770-028	39-5
AE-180P0630	42-2	AE-09610-126	41-3	AE-09770-028	41-3
AE-751Q0800	42-2	AE-09630-072	41-3	AE-09810-034	39-3
AE-671B25145	40-4	AE-09630-094	39-3	AE-09810-035	39-3
AE-113G14100	39-5	AE-09630-095	39-3	AE-09810-036	39-3
AE-113G14100	41-3	AE-09630-096	39-3	AE-09810-040	39-4
AE-00110-028	40-4	AE-09630-100	39-3	AE-09810-041	39-3
AE-00111-011	42-2	AE-09630-103	39-5	AE-09810-053	39-4
AE-00111-012	39-5	AE-09630-104	39-4	AE-09810-083	40-3
AE-00170-011	40-3	AE-09630-105	43-2	AE-09810-084	40-3
AE-00170-012	40-3	AE-09630-108	39-4	AE-09810-087	41-2
AE-00551-011	39-5	AE-09630-109	39-3	AE-09820-023	41-2
AE-00651-034	41-3	AE-09630-111	39-5	AE-09820-024	41-2
AE-00651-038	39-2	AE-09630-112	40-5	AE-09820-024	41-3
AE-00651-059	40-4	AE-09630-117	43-2	AE-09820-038	40-4
AE-00671-042	40-2	AE-09630-118	43-2	AE-09840-013	39-4
AE-00671-043	42-3	AE-09630-119	40-3	AE-09840-030	39-4
AE-00671-046	39-2	AE-09690-033	39-4	AE-09840-030	41-3
AE-00671-050	40-3	AE-09690-033	41-3	AE-09870-007	41-4
AE-09110-029	40-4	AE-09690-034	39-4	AE-09890-008	41-3
AE-09150-022	42-3	AE-09690-034	41-3	AE-09910-043	39-2

部品番号 Part No.	頁 Page	部品番号 Part No.	頁 Page	部品番号 Part No.	頁 Page
AE-09910-043	40-4	AE-602222-110	41-2	AE-602810-108	40-2
AE-60251-110	39-4	AE-602222-111	41-2	AE-602810-109	40-2
AE-601252-134	39-3	AE-602223-115	41-2	AE-602810-110	40-2
AE-601253-024	39-3	AE-602223-116	39-4	AE-602810-135	40-2
AE-601253-165	39-3	AE-602223-118	41-2	AE-602810-136	40-2
AE-601254-120	39-3	AE-602224-109	39-3	AE-602810-137	40-2
AE-601259-117	39-4	AE-602228-104	39-4	AE-602811-111	40-3
AE-601259-132	39-4	AE-602232-109	40-4	AE-602811-112	40-3
AE-602111-002	41-3	AE-602232-110	40-5	AE-602811-113	40-3
AE-602111-118	41-3	AE-602241-109	39-4	AE-602812-001	42-2
AE-602111-119	39-5	AE-602241-110	41-3	AE-602812-108	40-2
AE-602111-120	39-5	AE-602242-111	39-4	AE-602812-111	42-2
AE-602119-103	40-5	AE-602261-121	41-3	AE-602814-101	40-2
AE-602121-123	39-2	AE-602261-122	41-3	AE-602814-103	40-2
AE-602121-124	39-2	AE-602263-118	39-3	AE-602814-107	40-2
AE-602122-001	40-3	AE-602263-119	40-5	AE-602815-101	40-2
AE-602122-103	39-2	AE-602263-122	40-4	AE-602821-104	40-3
AE-602122-110	39-2	AE-602263-123	40-5	AE-602822-105	40-3
AE-602122-113	39-2	AE-602264-104	39-3	AE-602831-104	40-3
AE-602122-114	40-4	AE-602512-111	39-4	AE-602832-104	40-3
AE-602126-001	39-2	AE-602513-114	43-2	AE-602840-104	40-3
AE-602126-109	39-4	AE-602513-113	43-2	AE-602842-103	40-3
AE-602126-111	39-2	AE-602514-101	43-2	AE-602844-103	40-3
AE-602129-109	39-2	AE-602521-101	43-2	AE-602845-107	40-3
AE-602129-110	40-4	AE-602521-102	43-2	AE-602851-106	40-4
AE-602141-110	39-5	AE-602522-107	43-2	AE-602852-001	41-2
AE-602151-003	43-2	AE-602523-106	43-2	AE-602852-107	41-2
AE-602151-114	43-2	AE-602531-123	43-2	AE-602852-109	41-2
AE-602151-115	43-2	AE-602531-124	43-2	AE-602855-102	40-3
AE-602161-001	42-2	AE-602532-112	43-2	AE-602855-104	40-4
AE-602161-110	39-2	AE-602541-103	39-5	AE-602855-105	41-2
AE-602161-111	42-2	AE-602541-103	41-7	AE-602855-111	41-2
AE-602169-107	39-2	AE-602711-124	39-5	AE-602880-128	42-2
AE-602169-109	42-2	AE-602712-114	39-5	AE-602880-134	42-2
AE-602181-001	40-4	AE-602741-118	42-2	AE-602881-116	42-2
AE-602181-106	40-4	AE-602745-106	39-4	AE-602881-118	42-2
AE-602211-118	39-2	AE-602745-107	42-2	AE-602882-115	42-3
AE-602212-106	39-3	AE-602810-101	40-2	AE-602882-120	42-2
AE-602221-106	39-4	AE-602810-102	40-2	AE-602882-121	40-4
AE-602222-107	39-4	AE-602810-103	40-2	AE-602883-121	42-3

Printed in Japan.

部品番号 Part No.	頁 Page	部品番号 Part No.	頁 Page	部品番号 Part No.	頁 Page
AE-602883-130	42-3	B-20121-31401	70-2	B-21011-30604	75-3
AE-602883-131	42-2	B-21001-00035	74-2	B-21011-30604	76-2
AE-602883-134	40-4	B-21001-00035	75-2	B-21011-30604	76-3
AE-602883-135	40-4	B-21001-00035	76-2	B-21011-30618	74-2
AE-602885-110	40-4	B-21001-00106	74-2	B-21011-30618	75-2
AE-602885-110	41-2	B-21001-00106	75-2	B-21011-30618	76-2
AE-602885-110	42-2	B-21001-00106	75-3	B-21011-30702	74-2
AE-602885-110	42-3	B-21001-00106	76-2	B-21011-30702	75-2
AE-602885-124	42-3	B-21001-00106	76-3	B-21011-30702	76-2
AE-602885-128	42-3	B-21001-00128	74-2	B-21011-30702	76-3
AE-602885-129	39-5	B-21001-00128	75-2	B-21011-31011	74-2
AE-602885-129	40-4	B-21001-00128	76-2	B-21011-31011	75-2
AE-602885-129	41-3	B-21001-00689	74-2	B-21011-31011	75-3
AE-602885-130	40-4	B-21001-00689	75-2	B-21011-31011	76-2
AE-602885-131	40-4	B-21001-00689	75-3	B-21011-31011	76-3
AE-602887-112	42-2	B-21001-00689	76-2	B-21011-31702	74-2
AE-602891-106	41-2	B-21001-00689	76-3	B-21011-31702	75-2
AE-602892-114	41-2	B-21011-00106	74-3	B-21011-31702	75-3
AE-602893-003	41-2	B-21011-00106	75-3	B-21011-31702	76-2
AE-602893-102	41-2	B-21011-00106	76-3	B-21011-31702	76-3
AE-602893-108	41-2	B-21011-30104	74-3	B-21011-32404	74-2
AE-602894-108	41-2	B-21011-30104	75-3	B-21011-32404	75-2
AE-602895-103	41-2	B-21011-30104	76-3	B-21011-32404	75-3
AE-602895-104	41-2	B-21011-30507	74-2	B-21011-32404	76-2
AE-602929-106	41-3	B-21011-30507	75-2	B-21011-32404	76-3
AE-602940-101	39-5	B-21011-30507	75-3	B-21011-32801	74-2
AE-602940-101	42-2	B-21011-30507	76-2	B-21011-32801	75-2
AE-602950-105	40-4	B-21011-30507	76-3	B-21011-32801	75-3
AE-602955-106	41-3	B-21011-30528	74-2	B-21011-32801	76-2
AE-602970-106	40-2	B-21011-30528	75-2	B-21011-32801	76-3
AE-602970-107	42-3	B-21011-30528	76-2	B-21013-30011	74-3
AE-602970-108	39-2	B-21011-30603	74-2	B-21013-30011	75-3
B-20121-30720	70-2	B-21011-30603	74-2	B-21013-30011	76-3
B-20121-30801	70-2	B-21011-30603	75-2	B-21013-30151	75-3
B-20121-30901	70-2	B-21011-30603	75-3	B-21013-30151	76-3
B-20121-31001	70-2	B-21011-30603	76-2	B-21013-31750	74-2
B-20121-31101	70-2	B-21011-30603	76-3	B-21013-31750	75-2
B-20121-31265	70-2	B-21011-30604	74-2	B-21013-31750	76-2
B-20121-31275	70-2	B-21011-30604	74-3	B-21013-31380	74-2
B-20121-31293	70-2	B-21011-30604	75-2	B-21013-31380	75-2

部品番号 Part No.	頁 Page	部品番号 Part No.	頁 Page	部品番号 Part No.	頁 Page
B-21013-31380	76-2	BE-2657-49-699	62-2	01100-05010	21-1-3
B-21021-30103	74-3	BE-27325-0041B	62-2	01100-05010	22-3
B-21021-30104	74-3	N-16530-K7215	1-2	01100-05010	22-1-3
B-21031-30103	75-3	N-16500-L3001	1-2	01100-05012	8-2
B-21031-30104	75-3	N-16500-L3200	1-2	01100-05012	9-2
B-21041-30103	76-3	S-1941-9129	48-2	01100-05012	10-2
B-21041-30104	76-3	S-1941-9130	48-2	01100-05012	11-2
B-23441-04902	49-2	S-7190-101	48-2	01100-05012	12-2
B-23441-04902	50-2	S-7803-001	48-2	01100-06010	14-2
B-23641-00114	50-2	S-ZY-108	48-2	01100-06010	14-3
B-23641-00116	49-2	01000-06010	74-2	01100-06010	15-2
B-23641-00433	50-2	01000-06010	74-3	01100-06010	15-3
B-23641-00505	50-3	01000-06010	75-2	01100-06010	19-5
B-23641-00804	49-2	01000-06010	75-3	01100-06010	20-4
B-23641-00804	50-2	01000-06010	76-2	01100-06010	21-3
B-23641-03311	49-2	01000-06010	76-3	01100-06010	21-1-3
B-23641-03311	50-2	01030-04012	19-4	01100-06010	22-3
B-23641-03702	49-2	01030-04012	20-3	01100-06010	22-1-3
B-23641-03702	50-2	01030-04012	21-3	01100-06010	94-3
B-23641-03703	49-2	01030-04012	22-3	01100-06012	18-2
B-23641-03703	50-2	01030-04055	19-3	01100-06012	57-2
B-23641-06601	49-2	01030-04055	20-2	01100-06012	58-3
B-23641-06601	50-2	01030-04055	21-5	01100-06012	59-2
B-23641-06718	49-2	01030-04055	21-1-2	01100-06012	59-4
B-23641-06719	50-2	01030-04055	22-5	01100-06012	61-4
B-23641-06801	49-2	01030-04055	22-1-2	01100-06012	71-2
B-23641-06801	50-2	01030-06012	87-2	01100-06012	72-2
B-23641-06901	49-2	01030-06016	55-2	01100-06012	73-2
B-23641-06901	50-2	01030-06016	68-2	01100-06014	1-4
B-93118-08652	74-3	01066-10012	89-3	01100-06014	15-3
B-93118-08652	75-3	01073-06010	43-3	01100-06016	19-4
B-93118-08652	76-3	01100-04016	19-5	01100-06016	21-3
B-93128-10082	74-3	01100-04016	20-3	01100-06016	21-1-3
B-93128-10082	75-3	01100-04016	21-3	01100-06025	16-2
B-93128-10082	76-3	01100-04016	21-1-3	01100-06025	17-2
B-95133-00500	74-2	01100-04016	22-3	01100-06020	18-2
B-95133-00500	75-2	01100-04016	22-1-3	01100-06030	95-2
B-95133-00500	76-2	01100-05010	19-5	01100-08010	15-3
BE-0839-49-698	62-2	01100-05010	20-4	01100-08012	1-2
BE-0839-49-868A	62-2	01100-05010	21-3	01100-08012	5-2

Printed in Japan.

部品番号 Part No.	頁 Page	部品番号 Part No.	頁 Page	部品番号 Part No.	頁 Page
01100-08012	19-3	01100-08025	57-2	01100-10030	81-2
01100-08012	20-2	01100-08025	59-2	01100-10030	83-2
01100-08012	21-2	01100-08025	71-2	01100-10035	16-2
01100-08012	21-1-2	01100-08025	72-2	01100-10035	17-2
01100-08012	22-2	01100-08025	73-2	01100-10035	37-2
01100-08012	22-1-2	01100-08025	78-5	01100-10035	56-2
01100-08014	6-3	01100-08030	6-2	01100-10035	57-3
01100-08014	7-2	01100-08030	6-1-2	01100-10035	60-2
01100-08014	39-2	01100-08030	7-2	01100-10040	37-2
01100-08014	79-2	01100-08030	78-3	01100-10040	44-2
01100-08014	80-2	01100-08035	37-2	01100-10040	44-1-2
01100-08016	3-1	01100-08035	44-2	01100-10040	67-3
01100-08016	21-5	01100-08035	44-1-2	01100-10040	71-2
01100-08016	22-5	01100-08040	5-2	01100-10040	72-2
01100-08016	37-4	01100-08040	14-2	01100-10040	73-2
01100-08016	53-2	01100-08040	15-2	01100-10050	37-2
01100-08016	56-3	01100-08040	15-3	01100-10050	38-2
01100-08016	57-3	01100-08040	57-2	01100-10055	37-3
01100-08016	58-3	01100-08040	59-2	01100-10055	38-2
01100-08016	59-3	01100-08045	95-3	01100-10065	43-3
01100-08016	60-2	01100-10012	13-2	01100-10085	78-2
01100-08016	61-2	01100-10015	94-3	01100-12020	87-3
01100-08016	66-2	01100-10016	13-2	01100-12020	88-3
01100-08016	82-2	01100-10020	23-2	01100-12025	87-3
01100-08016	83-2	01100-10020	68-2	01100-12030	13-2
01100-08020	5-2	01100-10020	68-3	01100-12030	45-2
01100-08020	8-2	01100-10020	82-2	01100-12030	53-2
01100-08020	9-2	01100-10020	89-2	01100-12030	94-2
01100-08020	10-2	01100-10025	58-2	01100-12040	87-2
01100-08020	11-2	01100-10025	59-3	01100-14025	86-2
01100-08020	12-2	01100-10025	60-2	01100-16065	67-2
01100-08020	55-2	01100-10025	61-2	01100-16065	87-3
01100-08020	58-2	01100-10025	67-3	01100-20080	67-2
01100-08020	59-3	01100-10030	37-2	01103-06014	39-2
01100-08020	61-2	01100-10030	38-2	01103-06055	78-3
01100-08020	61-4	01100-10030	56-3	01103-08016	37-3
01100-08020	66-2	01100-10030	57-4	01103-08016	69-2
01100-08020	77-2	01100-10030	58-3	01103-08020	38-2
01100-08020	94-3	01100-10030	59-4	01103-08025	38-2
01100-08025	1-2	01100-10030	78-3	01103-10025	49-3

部品番号 Part No.	頁 Page	部品番号 Part No.	頁 Page	部品番号 Part No.	頁 Page
01103-10025	50-3	01170-06018	74-2	01400-00008	77-2
01103-10090	1-2	01170-06018	74-3	01400-00008	78-3
01103-10090	2-2	01170-06018	75-2	01400-00008	82-2
01103-12025	54-11	01170-06018	75-3	01400-00008	83-2
01103-12025	54-12	01170-06018	76-2	01400-00008	94-3
01103-12030	68-2	01170-06018	76-3	01400-00008	95-3
01103-12035	87-2	01170-06018	76-3	01400-00010	13-2
01103-14055	89-2	01170-06025	42-3	01400-00010	37-3
01103-16035	87-2	01400-00004	19-5	01400-00010	38-2
01103-16040	86-2	01400-00004	20-4	01400-00010	44-2
01103-16045	88-3	01400-00004	21-3	01400-00010	44-1-2
01103-16050	88-3	01400-00004	21-1-3	01400-00010	53-3
01106-10035	37-2	01400-00004	22-3	01400-00010	55-2
01106-10035	38-2	01400-00004	22-1-3	01400-00010	56-2
01106-10050	37-2	01400-00006	1-3	01400-00010	57-3
01106-10050	38-2	01400-00006	15-3	01400-00010	58-2
01106-10058	49-3	01400-00006	16-2	01400-00010	59-3
01106-10071	50-3	01400-00006	17-2	01400-00010	60-2
01106-16030	54-8	01400-00006	19-4	01400-00010	60-3
01109-10030	68-2	01400-00006	21-3	01400-00010	61-2 6
01110-30150	67-2	01400-00006	21-1-3	01400-00010	61-3
01116-10022	1-3	01400-00006	55-2	01400-00010	65-2
01120-10030	56-3	01400-00006	55-3	01400-00010	67-3
01120-10030	57-3	01400-00006	95-3	01400-00010	71-2
01120-10030	58-3	01400-00008	4-2	01400-00010	72-2
01120-10030	59-4	01400-00008	14-2	01400-00010	73-2
01120-10030	60-2	01400-00008	15-2	01400-00010	78-3
01120-10030	61-2	01400-00008	18-2	01400-00010	88-3
01120-10035	55-2	01400-00008	37-2	01400-00012	54-11
01120-10040	55-2	01400-00008	37-4	01400-00012	54-12
01120-10040	58-3	01400-00008	40-2	01400-00012	94-2
01120-10040	59-3	01400-00008	44-2	01400-00018	88-3
01120-10040	60-3	01400-00008	44-1-2	01400-00020	45-3
01120-10040	61-2	01400-00008	55-2	01400-00020	46-3
01120-10040	61-3	01400-00008	57-2	01400-00022	49-3
01141-10020	68-2	01400-00008	59-2	01400-00022	50-3
01141-10025	18-2	01400-00008	61-4	01400-10014	89-2
01141-10050	68-2	01400-00008	71-2	01400-10016	54-8
01170-05020	44-1-2	01400-00008	72-2	01400-10020	35-2
01170-06016	42-3	01400-00008	73-2	01400-20008	17-2

部品番号 Part No.	頁 Page	部品番号 Part No.	頁 Page	部品番号 Part No.	頁 Page
01400-20010	17-2	01412-10016	46-2	02000-00008	37-4
01402-00006	66-2	01412-10016	53-3	02000-00008	38-2
01402-00008	44-2	01420-00006	19-3	02000-00008	56-2
01402-00008	44-1-2	01420-00006	20-2	02000-00008	57-3
01402-00008	66-2	01420-00006	21-2	02000-00008	60-2
01402-00008	77-2	01420-00006	21-1-2	02000-00008	60-3
01402-00010	37-2	01420-00006	22-2	02000-00008	61-3
01402-10010	49-3	01420-00006	22-1-2	02000-00008	66-2
01402-10010	50-3	01420-00008	2-2	02000-00008	71-2
01402-00010	56-3	01420-00008	2-3	02000-00008	72-2
01402-00010	57-3	02000-00004	19-5	02000-00008	73-2
01402-00010	58-3	02000-00004	20-4	02000-00008	94-3
01402-00010	59-4	02000-00004	21-3	02000-00010	13-2
01402-00010	60-2	02000-00004	21-1-3	02000-00010	16-2
01402-00010	60-3	02000-00004	22-3	02000-00010	17-2
01402-00010	61-2	02000-00004	22-1-3	02000-00010	53-3
01402-00010	61-3	02000-00004	69-2	02000-00010	56-2
01402-00010	63-2	02000-00005	71-2	02000-00010	56-3
01402-00010	64-2	02000-00005	72-2	02000-00010	57-2
01402-00010	69-3	02000-00005	73-2	02000-00010	58-2
01402-00010	78-2	02000-00006	1-4	02000-00010	59-2
01402-00012	37-3	02000-00006	2-3	02000-00010	59-3
01402-00012	53-2	02000-00006	15-4	02000-00010	60-3
01402-00012	56-2	02000-00006	18-2	02000-00010	60-4
01402-00012	57-3	02000-00006	19-6	02000-00010	61-2
01402-00012	58-2	02000-00006	20-5	02000-00010	61-3
01402-00012	59-3	02000-00006	21-4	02000-00010	68-2
01402-00014	46-2	02000-00006	21-1-4	02000-00010	68-3
01402-00014	48-2	02000-00006	22-4	02000-00010	69-3
01402-00022	45-2	02000-00006	22-1-4	02000-00010	71-2
01402-00024	51-2	02000-00006	55-2	02000-00010	72-2
01405-00010	60-3	02000-00006	55-3	02000-00010	73-2
01405-00010	61-3	02000-00006	68-2	02000-00010	78-2
01407-00008	44-2	02000-00006	87-2	02000-00010	81-2
01407-00008	44-1-2	02000-00008	2-3	02000-00010	82-2
01407-00022	45-3	02000-00008	5-2	02000-00010	83-2
01407-00022	46-3	02000-00008	6-2	02000-00010	88-3
01412-00018	88-2	02000-00008	6-1-2	02000-00012	56-2
01412-00030	53-3	02000-00008	7-2	02000-00012	57-3
01412-10016	45-2	02000-00008	18-2	02000-00012	58-2

部品番号 Part No.	頁 Page	部品番号 Part No.	頁 Page	部品番号 Part No.	頁 Page
02000-00012	59-3	02010-00006	42-3	02010-00008	44-2
02000-00012	68-2	02010-00006	55-2	02010-00008	44-1-2
02000-00012	94-2	02010-00006	57-2	02010-00008	53-2
02000-00016	60-3	02010-00006	58-3	02010-00008	55-2
02000-00016	61-3	02010-00006	59-2	02010-00008	56-3
02000-00020	45-3	02010-00006	59-4	02010-00008	57-2
02000-00020	46-3	02010-00006	61-4	02010-00008	57-3
02000-00024	66-2	02010-00006	71-2	02010-00008	58-2
02000-00030	53-3	02010-00006	72-2	02010-00008	58-3
02010-00004	86-2	02010-00006	73-2	02010-00008	59-2
02010-00005	8-2	02010-00006	78-3	02010-00008	59-3
02010-00005	9-2	02010-00006	94-3	02010-00008	60-2
02010-00005	10-2	02010-00008	1-3	02010-00008	61-2
02010-00005	11-2	02010-00008	3-1	02010-00008	61-4
02010-00005	12-2	02010-00008	4-2	02010-00008	69-2
02010-00005	19-5	02010-00008	5-2	02010-00008	71-2
02010-00005	20-4	02010-00008	6-3	02010-00008	72-2
02010-00005	21-3	02010-00008	7-2	02010-00008	73-2
02010-00005	21-1-3	02010-00008	8-2	02010-00008	77-2
02010-00005	22-3	02010-00008	9-2	02010-00008	78-3
02010-00005	22-1-3	02010-00008	10-2	02010-00008	78-5
02010-00006	1-4	02010-00008	11-2	02010-00008	78-6
02010-00006	14-2	02010-00008	12-2	02010-00008	80-2
02010-00006	14-3	02010-00008	14-2	02010-00008	82-2
02010-00006	15-2	02010-00008	15-2	02010-00008	83-2
02010-00006	15-3	02010-00008	15-3	02010-00008	94-3
02010-00006	15-4	02010-00008	17-2	02010-00010	13-2
02010-00006	16-2	02010-00008	18-2	02010-00010	17-2
02010-00006	17-2	02010-00008	19-3	02010-00010	23-2
02010-00006	18-2	02010-00008	20-2	02010-00010	37-2
02010-00006	19-3	02010-00008	21-2	02010-00010	38-2
02010-00006	19-4	02010-00008	21-5	02010-00010	44-2
02010-00006	20-2	02010-00008	21-1-2	02010-00010	44-1-2
02010-00006	21-2	02010-00008	22-2	02010-00012	45-2
02010-00006	21-3	02010-00008	22-5	02010-00010	49-3
02010-00006	21-1-2	02010-00008	22-1-2	02010-00010	50-3
02010-00006	21-1-3	02010-00008	37-2	02010-00010	53-3
02010-00006	22-2	02010-00008	37-4	02010-00010	56-2
02010-00006	22-1-2	02010-00008	39-2	02010-00010	56-3
02010-00006	39-2	02010-00008	40-2	02010-00010	57-3

部品番号 Part No.	頁 Page	部品番号 Part No.	頁 Page	部品番号 Part No.	頁 Page
02010-00010	57-4	02011-00012	54-11	02200-02015	60-3
02010-00010	58-2	02011-00012	54-12	02200-02015	61-3
02010-00010	58-3	02011-00012	68-2	02200-02015	77-2
02010-00010	59-3	02011-00012	87-2	02200-03015	66-2
02010-00010	59-4	02011-00014	89-2	02200-03015	68-3
02010-00010	60-2	02011-00016	46-2	02200-03025	60-3
02010-00010	61-2	02011-00016	54-8	02200-03025	61-3
02010-00010	61-3	02011-00016	86-2	02200-03030	88-3
02010-00010	67-3	02011-00016	88-3	02200-04025	60-3
02010-00010	68-2	02100-00022	39-5	02200-04025	61-3
02010-00010	68-3	02100-00022	42-2	02200-04036	88-3
02010-00010	70-2	02100-00022	46-2	02200-04040	51-2
02010-00010	71-2	02100-00025	39-2	02200-06040	66-2
02010-00010	72-2	02100-00025	86-2	02200-06055	53-4
02010-00010	73-2	02100-00025	87-2	02200-16010	2-3
02010-00010	78-2	02100-00035	39-3	02200-16010	55-2
02010-00010	78-3	02100-00040	39-4	02200-16010	55-3
02010-00010	81-2	02100-00040	87-2	02200-16010	71-2
02010-00010	82-2	02100-00040	88-3	02200-16010	72-2
02010-00010	83-2	02100-00045	86-2	02200-16010	73-2
02010-00010	87-3	02100-00045	87-2	02200-16015	66-2
02010-00010	88-3	02100-00048	39-3	02200-32025	56-2
02010-00010	89-2	02110-00016	40-4	02200-32025	57-2
02010-00012	13-2	02110-00018	78-4	02200-32025	58-2
02010-00012	87-2	02110-00024	40-5	02200-32025	59-2
02010-00012	87-3	02110-00025	42-3	02200-32025	59-3
02010-00012	88-3	02110-00028	40-5	02200-32025	61-2
02010-00012	94-2	02110-00032	49-2	02200-32025	69-2
02010-00016	67-2	02110-00032	50-2	02200-32032	45-2
02010-00016	87-2	02110-00032	70-2	02200-32032	45-3
02010-00016	87-3	02110-00032	63-2	02200-32032	46-3
02010-00020	67-2	02110-00045	46-2	02200-32032	53-3
02010-00022	49-3	02110-00047	39-2	02212-06012	41-3
02010-00022	50-3	02110-00048	49-2	02212-08020	37-2
02010-00030	67-2	02110-00048	50-2	02212-08020	38-2
02011-00008	37-3	02110-00080	39-3	02262-06015	2-3
02011-00008	38-2	02110-00080	39-4	02262-06015	55-2
02011-00010	1-3	02200-02015	56-2	02262-08020	56-2
02011-00010	37-2	02200-02015	57-3	02262-08020	57-3
02011-00010	38-2	02200-02015	60-2	02262-08020	60-2

部品番号 Part No.	頁 Page	部品番号 Part No.	頁 Page	部品番号 Part No.	頁 Page
02262-08020	66-2	03190-00011	39-4	03350-00650	89-2
02262-08030	60-3	03190-00011	42-2	03360-00100	64-2
02262-08030	61-3	03192-00005	39-4	03360-00440	65-2
02262-10025	58-2	03192-00012	35-2	04000-00200	78-3
02262-10025	59-3	03192-10005	39-4	04134-00404	78-3
02262-10025	61-2	03192-10007	41-3	04150-00202	78-5
02262-10025	68-3	03192-10012	35-2	04150-00202	78-5
02262-10030	57-2	03217-08501	53-3	04471-02055	81-2
02262-10030	59-2	03300-00050	65-2	04710-04005	81-2
02270-04016	55-2	03300-00100	41-3	04710-04005	82-2
02270-04032	86-2	03300-00100	64-2	04710-04005	83-2
02270-06030	44-2	03300-00100	65-2	04710-04021	78-5
02360-05019	39-5	03300-00140	41-3	04710-04050	80-2
02360-05019	42-2	03300-00160	39-5	04710-04090	78-5
02432-01008	90-2	03300-00160	42-3	04710-04090	79-2
02432-01008	91-2	03300-00180	39-4	04710-04090	80-2
02432-01008	91-3	03300-00180	42-2	04710-04130	79-2
02432-01008	91-4	03300-00210	40-4	04720-10133	94-2
02432-01008	92-2	03300-00210	42-3	04720-12006	14-3
02432-01008	92-3	03300-00220	39-3	04720-12006	15-3
02432-01008	90-2	03300-00220	43-3	04720-12006	55-3
03000-06005	39-2	03300-00280	78-4	04720-13080	78-4
03000-06207	39-3	03300-00300	65-2	04720-13085	78-5
03000-06208	39-3	03300-00320	39-5	04720-13095	78-5
03000-06208	40-5	03300-00410	51-2	04720-13110	78-6
03000-06211	43-3	03310-00300	78-2	04720-13120	78-6
03000-06304	40-3	03310-00450	51-2	04720-13135	78-4
03001-06206	41-3	03310-00700	43-2	04720-13140	78-6
03001-06207	40-5	03310-00750	41-3	04720-10140	94-2
03070-60022	46-2	03320-00110	78-5	04720-13145	78-6
03071-30206	53-3	03320-00140	78-5	04720-13150	78-6
03071-30211	53-3	03320-00140	81-2	04720-13160	78-6
03071-30214	35-2	03320-00140	83-3	04720-13165	78-6
03071-32207	43-2	03320-00180	78-3	04720-13170	78-6
03110-00350	78-2	03320-00180	78-4	04720-13175	78-6
03126-83201	53-2	03320-00180	88-2	04720-13185	78-4
03127-04502	37-3	03320-00250	88-2	04720-13190	78-6
03146-13201	53-2	03340-00060	88-2	04720-13200	78-6
03190-00008	39-4	03340-00140	78-2	04720-13205	78-6
03190-00008	65-2	03340-00160	40-3	04720-13215	78-6

部品番号 Part No.	頁 Page	部品番号 Part No.	頁 Page	部品番号 Part No.	頁 Page
04720-13225	78-6	04911-00055	2-3	06702-60009	54-10
04720-13240	78-6	04911-00060	2-3	06711-55015	54-5
04720-13245	78-6	04911-00060	12-2	06711-70012	54-5
04720-13255	78-6	04911-00065	1-3	06712-60009	54-10
04720-13270	78-6	04911-00065	2-3	06731-00120	54-8
04720-13280	78-6	04911-00065	4-2	06800-55015	54-4
04720-13295	78-6	04913-00065	4-2	06800-60009	54-10
04720-13325	78-6	04920-12006	19-6	06800-70012	54-4
04720-13350	78-6	04920-12006	20-5	06802-55015	54-4
04901-00100	53-2	04920-12006	21-5	06802-60009	54-10
04901-00100	89-2	04920-12006	21-1-4	06802-70012	54-4
04901-00160	87-2	04920-12006	22-4	06804-70012	54-4
04901-00190	39-2	04920-12006	22-1-4	06805-70012	54-4
04901-00190	53-2	05000-04005	19-3	09200-00103	90-2
04901-00190	53-3	05000-05004	19-3	09210-10200	91-3
04901-00191	53-2	05000-05004	21-2	09210-10200	92-2
04901-00191	53-3	05000-07001	20-2	10040-00640	20-3
04911-00010	14-3	05000-10003	20-2	10040-00640	22-3
04911-00010	15-3	05000-10003	22-2	10040-00640	22-1-3
04911-00012	83-3	05020-05004	19-3	10070-00019	44-2
04911-00014	14-3	05020-05004	21-1-2	10070-00019	44-1-2
04911-00014	15-3	05020-10003	20-2	10113-10081	37-3
04911-00018	78-4	05020-10003	22-1-2	10113-10122	37-3
04911-00022	14-3	06001-55015	54-4	10113-29131	43-3
04911-00022	15-3	06001-60009	54-10	10113-29141	43-3
04911-00023	78-5	06001-70012	54-4	10113-29151	43-3
04911-00023	81-2	06005-55015	54-4	10113-29161	43-3
04911-00023	82-3	06005-60009	54-10	10113-29171	43-3
04911-00023	83-2	06005-70012	54-4	10283-10031	37-3
04911-00025	14-2	06006-55015	54-4	10333-10061	37-3
04911-00025	15-2	06006-60009	54-10	10333-10071	37-3
04911-00034	6-2	06006-70012	54-4	12003-22061	43-3
04911-00040	7-2	06007-55015	54-4	12003-30201	43-3
04911-00042	78-5	06007-60009	54-10	12162-50001	38-2
04911-00043	37-4	06007-70012	54-4	12162-50201	40-2
04911-00044	6-2	06008-55015	54-4	12182-50001	38-2
04911-00044	6-1-2	06008-60009	54-10	12182-50201	40-2
04911-00044	7-2	06008-70012	54-4	12573-12031	37-3
04911-00044	78-5	06701-55015	54-5	12673-10201	37-3
04911-00048	78-2	06701-70012	54-5	13037-10201	70-2

部品番号 Part No.	頁 Page	部品番号 Part No.	頁 Page	部品番号 Part No.	頁 Page
13037-10201	78-2	14354-12101	50-3	15594-10321	49-2
13073-12001	37-3	14354-12121	49-3	15594-10321	50-2
13073-12011	37-3	14354-12141	49-3	15594-10331	49-2
13077-10201	70-2	14354-12161	49-3	15594-12001	49-2
13077-10201	78-2	14354-12161	50-3	15594-12001	50-2
13453-10301	37-3	14354-12171	49-3	15594-12201	48-2
13453-10402	37-3	14354-12171	50-3	15594-12211	48-2
13453-12021	37-3	14354-12181	49-3	15594-12221	48-2
13453-12031	37-3	14354-12201	49-3	15594-12231	48-2
13453-12041	37-3	14354-12211	49-3	15594-12241	48-2
13453-12052	37-3	14354-12211	50-3	15594-12251	48-2
13453-12062	37-3	14354-12221	49-3	15594-12261	48-2
13453-12151	37-3	14354-12221	50-3	15594-12271	48-2
13553-10301	37-3	14354-12231	49-3	15594-12281	48-2
13573-12041	37-3	14354-12231	50-3	15602-50001	38-2
13653-12011	37-3	14354-12241	49-3	15602-50201	40-2
13653-12031	37-4	14354-12241	50-3	15604-10111	50-2
13657-10201	70-2	14354-12251	49-3	15604-10121	50-2
13657-10201	78-2	14354-12251	50-3	15604-10141	50-2
13657-19801	70-2	14354-12261	49-3	15604-10201	46-2
14354-10301	49-2	14354-12261	50-3	15604-10201	52-2
14354-10401	49-2	14354-12271	46-2	15604-10301	46-2
14354-10601	49-2	14354-12291	49-2	15604-10351	46-2
14354-10601	50-2	14354-12311	49-3	15604-12031	46-2
14354-12001	49-2	14354-12311	50-3	15604-12101	50-3
14354-12001	50-2	14354-12321	49-3	15604-12111	50-3
14354-12021	49-2	14624-10251	52-2	15604-12121	50-3
14354-12021	50-2	14624-12041	44-2	15604-12131	50-2
14354-12031	49-2	14624-12041	46-2	15604-12131	50-3
14354-12031	50-2	15532-50001	37-2	15604-12141	50-3
14354-12041	49-2	15542-50001	38-2	15604-12151	50-3
14354-12041	50-2	15542-50201	40-2	15604-12161	50-3
14354-12051	46-2	15592-50001	37-2	15652-50001	37-2
14354-12061	49-2	15592-50201	39-2	15662-50001	38-2
14354-12061	50-2	15594-10201	45-2	15662-50201	40-2
14354-12071	46-2	15594-10201	48-2	15712-50001	37-2
14354-12091	44-2	15594-10211	48-2	15712-50201	39-2
14354-12091	44-1-2	15594-10301	45-2	15722-50001	38-2
14354-12091	46-2	15594-10301	49-2	15722-50201	40-2
14354-12101	49-3	15594-10311	49-2	17044-12211	50-3

部品番号 Part No.	頁 Page	部品番号 Part No.	頁 Page	部品番号 Part No.	頁 Page
17234-12061	50-3	22112-40171	20-2	22166-50201	68-2
17234-12171	50-3	22112-40171	21-2	22186-10201	67-2
20117-10081	21-5	22112-40171	21-1-2	22191-02011	94-2
20117-10081	22-5	22112-40171	22-2	22192-12101	6-2
20155-30061	56-2	22112-40171	22-1-2	22192-12101	6-1-2
20155-30061	56-3	22112-40171	23-2	22192-12101	7-2
20155-30061	57-3	22112-40902	19-3	22192-12111	6-2
20155-30061	58-2	22112-40902	20-2	22192-12111	6-1-2
20155-30061	58-3	22112-40902	21-2	22192-12111	7-2
20155-30061	59-3	22112-40902	21-1-2	22192-12121	6-2
20155-30061	59-4	22112-40902	22-2	22192-12121	6-1-2
20155-30061	60-2	22112-40902	22-1-2	22192-22052	9-2
20155-30061	60-3	22112-40902	23-2	22192-22091	9-2
20155-30061	61-2	22115-40361	62-2	22192-22091	94-2
20155-30061	61-3	22115-40371	62-2	22192-42171	19-6
20219-20071	93-2	22116-40115	19-4	22192-42171	21-4
20224-30061	53-2	22116-40115	20-3	22192-42171	21-1-4
20224-40014	53-3	22116-40115	21-3	22192-42301	19-4
20229-10993	94-3	22116-40115	21-1-2	22192-42301	21-3
20229-10612	94-3	22116-40115	22-2	22192-42301	21-1-3
20314-30161	53-3	22116-40115	22-1-2	22192-42401	19-3
20317-60331	78-4	22117-40032	71-2	22192-42401	20-2
20317-60331	78-5	22117-40032	72-2	22192-42401	21-2
20317-60331	80-2	22117-40032	73-2	22192-42401	22-2
20319-20041	93-2	22119-40012	93-2	22192-42401	22-1-2
20712-40273	19-5	22132-40041	19-4	22192-42401	23-2
20712-40273	20-4	22132-40041	20-3	22192-42411	19-4
20712-40273	21-3	22132-40041	21-2	22192-42411	20-3
20712-40273	21-1-3	22132-40041	21-1-2	22192-42411	21-2
20712-40273	22-3	22132-40041	22-2	22192-42411	21-1-2
20712-40273	22-1-3	22132-40202	19-4	22192-42411	22-2
22018-30064	67-2	22132-40202	20-3	22192-42411	22-1-2
22018-30064	87-3	22132-40202	21-2	22192-47401	21-1-2
22112-40052	20-4	22132-40202	21-1-2	22193-03001	35-2
22112-40052	21-3	22132-40202	22-2	22194-32361	53-4
22112-40052	29-5	22132-40202	22-1-2	22195-00900	62-2
22112-40052	21-1-3	22161-00001	1-2	22195-42053	56-3
22112-40052	22-3	22162-10101	6-1-2	22195-42053	57-4
22112-40052	22-1-3	22166-10201	67-2	22195-42053	58-3
22112-40171	19-3	22166-40101	68-2	22195-42053	59-4

部品番号 Part No.	頁 Page	部品番号 Part No.	頁 Page	部品番号 Part No.	頁 Page
22195-42053	60-4	22199-22261	93-2	22256-42001	22-3
22195-42053	61-4	22212-10031	6-2	22256-42001	22-1-3
22195-52003	66-2	22212-10031	6-1-2	22256-42001	68-3
22197-39803	74-3	22212-10031	7-2	22258-10071	86-2
22197-39802	75-4	22212-40042	19-5	22259-10011	90-2
22197-39803	76-3	22212-40042	20-4	22298-40111	88-2
22197-39812	76-4	22212-40042	21-4	22431-02001	1-2
22197-52081	8-2	22212-40042	21-1-3	22438-03011	87-4
22197-52081	9-2	22212-40042	22-4	22438-03031	87-4
22197-52081	10-2	22212-40042	22-1-3	22512-20152	8-2
22197-52081	11-2	22214-30321	53-2	22512-20152	10-2
22197-52081	12-2	22215-30042	56-2	22512-20152	11-2
22197-52081	77-2	22215-30042	57-2	22512-20152	12-2
22197-52091	8-2	22215-30042	58-2	22512-20171	9-2
22197-52091	9-2	22215-30042	59-2	22517-40051	71-2
22197-52091	10-2	22216-10262	67-2	22517-40051	72-2
22197-52091	11-2	22216-30051	67-2	22517-40051	73-2
22197-52091	12-2	22218-40191	88-3	22518-30031	87-3
22197-52091	77-2	22239-10021	90-2	22518-40151	88-2
22197-60231	79-2	22251-42121	19-4	22519-10061	91-2
22197-60231	80-2	22252-21011	77-2	22519-10061	92-2
22197-62061	79-2	22252-32241	16-2	22519-10111	90-2
22197-62061	80-2	22252-32241	17-2	22519-10291	91-3
22198-03021	87-4	22252-32251	67-3	22519-10291	92-2
22198-03041	87-4	22252-42121	19-4	22548-30601	87-2
22198-03051	87-4	22252-42121	19-6	22548-34021	87-2
22198-03061	87-4	22252-42121	20-3	22548-34051	87-2
22198-03091	87-5	22252-42121	20-5	22548-34061	87-2
22198-03101	87-5	22252-42121	21-3	22571-02011	1-2
22198-03171	87-5	22252-42121	21-5	22571-02011	2-2
22198-03181	87-5	22252-42121	21-1-4	22572-22061	9-2
22198-12031	86-2	22252-42121	22-3	22572-32021	18-2
22198-12111	86-2	22252-42121	22-5	22578-22401	86-2
22198-19801	86-2	22252-42121	22-1-4	22578-22401	87-2
22198-42611	88-2	22252-42121	23-2	22672-42101	23-2
22199-12401	92-2	22253-02061	35-2	22672-42111	23-2
22199-12401	91-4	22256-42001	19-4	22672-42141	23-2
22199-22001	93-2	22256-42001	20-3	22672-42151	23-2
22199-22011	93-2	22256-42001	21-3	22672-42501	23-2
22199-22021	93-2	22256-42001	21-1-2	22673-02031	35-2

部品番号 Part No.	頁 Page	部品番号 Part No.	頁 Page	部品番号 Part No.	頁 Page
22673-70202	35-2	22679-46671	88-7	23032-52102	37-2
22673-70202	36-2	22679-46711	88-7	23032-52122	37-2
22673-70212	35-2	22679-46791	88-7	23035-20201	55-2
22673-70212	36-2	22679-43831	86-2	23035-22001	55-2
22673-72031	36-2	22679-43941	88-3	23035-22031	55-2
22673-72041	36-2	22679-46251	88-7	23037-12001	78-2
22673-72051	36-2	22679-46311	88-3	23037-62001	78-2
22673-72061	36-2	22679-46311	88-7	23037-62041	78-2
22673-72071	36-2	22679-46371	88-7	23041-00103	1-2
22673-72081	36-2	22679-46511	88-7	23042-10202	6-2
22673-72091	36-2	22679-46631	88-7	23043-92001	44-2
22673-72101	36-2	22717-40061	71-2	23043-92001	44-1-2
22673-72111	36-2	22717-40061	72-2	23047-82001	85-1
22673-72121	36-2	22717-40061	73-2	23047-82011	85-1
22673-72131	36-2	22859-12021	90-2	23071-00102	1-2
22673-72141	36-3	22859-12021	91-3	23071-02001	1-3
22673-72161	36-3	22859-12021	92-2	23071-02011	1-3
22673-72231	36-3	22859-12032	91-3	23072-12001	6-3
22673-72241	36-3	22859-12032	92-2	23072-12011	6-3
22673-72251	36-3	22955-22041	55-3	23072-42001	19-3
22673-72261	36-3	22959-12051	91-3	23072-42011	19-6
22673-72321	36-3	22959-12071	91-3	23076-42022	68-2
22673-72391	36-3	23019-20011	93-2	23077-62001	78-2
22673-72411	36-3	23031-00103	1-2	23077-62021	78-2
22673-79801	36-2	23031-02001	1-3	23079-32001	94-3
22678-32001	87-3	23031-02051	1-3	23081-00102	1-2
22679-12032	68-3	23031-12001	1-2	23231-02021	2-2
22679-12061	90-2	23031-12002	1-2	23232-42072	19-5
22679-12101	94-3	23032-10202	6-2	23232-42072	20-4
22679-43231	87-3	23032-12011	6-2	23232-42072	21-4
22679-43761	86-2	23032-12011	6-1-2	23232-42072	21-1-3
22679-45791	88-7	23032-22011	10-2	23232-42072	22-4
22679-45911	88-7	23032-22011	11-2	23232-42072	22-1-3
22679-46051	88-7	23032-22011	12-2	23235-40091	56-3
22679-46151	88-7	23032-22051	10-2	23235-40091	57-3
22679-46171	88-7	23032-42001	19-3	23235-40091	58-3
22679-46431	88-7	23032-42001	21-2	23235-40091	59-4
22679-46471	88-7	23032-42001	21-1-2	23235-40091	60-2
22679-46571	88-7	23032-52002	37-2	23235-40091	61-2
22679-46651	88-7	23032-52022	37-2	23252-42101	21-2

部品番号 Part No.	頁 Page	部品番号 Part No.	頁 Page	部品番号 Part No.	頁 Page
23252-42101	22-2	23452-42180	19-3	23458-22109	86-2
23255-22001	57-2	23452-42181	20-2	23458-22109	87-2
23255-22001	69-2	23452-42181	21-2	23458-22111	86-2
23302-22051	5-2	23452-42181	21-1-2	23458-22111	87-2
23302-22051	8-2	23452-42181	22-2	23458-32051	87-2
23302-22051	10-2	23452-42181	22-2-2	23458-52001	89-2
23302-22051	11-2	23452-42201	14-3	23458-52031	53-2
23302-22051	12-2	23452-42301	19-3	23459-12121	90-2
23302-42301	19-4	23452-42301	20-2	23459-22001	93-2
23302-42301	20-3	23452-42301	20-3	23459-22011	93-2
23302-42301	21-3	23452-42301	21-2	23460-72231	86-2
23302-42301	21-1-3	23452-42301	22-2	23467-82031	85-1
23302-42301	22-3	23452-43291	19-6	23467-82041	85-1
23302-42301	22-1-3	23452-43291	20-5	23468-52081	89-2
23302-42311	19-4	23452-43291	21-4	23468-52101	89-2
23302-42311	20-3	23452-43291	21-1-4	23469-12121	90-2
23302-42311	21-3	23452-43291	22-4	23641-00516	49-3
23302-42311	21-1-3	23452-43291	22-1-4	23642-00432	49-3
23302-42311	22-3	23453-02071	35-2	23642-20042	8-2
23302-42311	22-1-3	23453-02091	35-2	23642-20042	9-2
23329-12051	91-3	23453-02131	35-2	23642-20042	10-2
23329-12051	92-2	23454-40501	54-6	23642-20042	11-2
23442-20131	10-2	23454-40501	54-7	23642-20042	12-2
23442-20131	12-2	23454-40601	54-3	23642-40703	19-3
23449-10051	91-3	23454-49801	54-8	23642-40703	20-2
23451-02031	1-2	23455-52001	66-2	23642-40703	21-2
23451-02031	2-2	23455-42021	56-3	23642-40703	22-2
23452-22041	8-2	23455-42021	57-4	23642-40831	19-4
23452-22041	9-2	23455-42021	58-3	23642-40831	20-3
23452-22041	10-2	23455-42021	59-4	23642-40831	21-3
23452-22041	11-2	23455-42021	60-4	23642-40831	21-1-3
23452-22201	8-2	23455-42021	61-4	23642-40831	22-3
23452-22201	9-2	23456-42181	68-2	23642-40831	22-1-3
23452-22201	10-2	23457-42041	72-2	23642-40841	19-4
23452-22201	12-2	23457-42041	73-2	23642-40841	20-3
23452-30301	16-2	23457-42101	71-2	23642-40841	21-3
23452-30301	17-2	23457-42101	73-2	23642-40841	21-1-3
23452-32021	16-2	23457-52221	77-2	23642-40841	22-3
23452-32021	17-2	23457-60311	78-4	23642-40841	22-1-3
23452-42101	19-4	23457-62091	78-4	23647-40041	71-2

部品番号 Part No.	頁 Page	部品番号 Part No.	頁 Page	部品番号 Part No.	頁 Page
23647-40121	57-2	23652-22121	12-2	23652-42321	22-2
23647-40121	59-2	23652-23021	10-2	23652-42321	22-1-2
23647-40121	60-3	23652-23051	5-2	23652-42331	19-3
23647-40121	61-3	23652-23051	8-2	23652-42331	20-2
23648-50161	87-3	23652-23051	9-2	23652-42331	21-2
23648-50161	89-2	23652-23051	10-2	23652-42331	21-1-2
23650-83401	88-2	23652-23051	11-2	23652-42331	22-2
23650-83521	88-2	23652-23051	12-2	23652-42331	22-1-2
23650-83531	88-2	23652-42031	20-2	23652-42341	20-2
23650-83561	88-2	23652-42031	22-2	23652-42351	20-2
23650-83581	88-2	23652-42031	22-2-2	23652-42371	15-3
23650-83601	88-3	23652-42041	19-3	23652-42371	19-6
23650-89802	88-2	23652-42041	20-2	23652-42371	20-5
23650-89811	88-2	23652-42041	21-2	23652-42371	21-5
23651-02001	1-2	23652-42041	21-1-2	23652-42371	21-1-4
23651-02001	2-2	23652-42041	22-2	23652-42371	22-4
23651-02011	1-2	23652-42041	22-1-2	23652-42371	22-1-4
23651-02011	2-2	23652-42071	19-5	23652-42371	55-3
23651-02011	16-2	23652-42071	20-4	23652-43001	19-3
23651-02011	17-2	23652-42071	21-4	23652-43001	20-2
23652-12011	7-2	23652-42071	21-1-4	23652-43001	21-2
23652-12051	6-2	23652-42071	22-4	23652-43001	21-1-2
23652-12051	6-1-2	23652-42081	94-2	23652-43001	22-2
23652-12051	7-2	23652-42201	23-2	23652-43001	22-1-2
23652-12121	6-2	23652-42221	19-5	23652-43071	23-2
23652-12121	6-1-2	23652-42221	20-4	23652-43081	23-2
23652-12121	7-2	23652-42221	21-4	23652-44001	20-4
23652-12131	6-2	23652-42221	21-1-3	23652-44001	22-3
23652-22071	8-2	23652-42221	22-4	23652-44001	22-1-3
23652-22071	9-2	23652-42221	22-1-3	23652-44041	19-3
23652-22071	10-2	23652-42251	23-2	23652-44041	21-2
23652-22111	8-2	23652-42301	19-3	23652-44041	21-1-2
23652-22111	9-2	23652-42301	20-2	23652-44041	22-2
23652-22111	10-2	23652-42301	21-2	23652-44041	22-1-2
23652-22111	11-2	23652-42301	21-1-2	23652-44051	19-3
23652-22111	12-2	23652-42301	22-2	23652-44051	21-2
23652-22121	8-2	23652-42321	19-3	23652-44051	21-1-2
23652-22121	9-2	23652-42321	20-2	23652-44051	22-2
23652-22121	10-2	23652-42321	21-2	23652-44051	22-1-2
23652-22121	11-2	23652-42321	21-1-2	23652-52002	37-2

部品番号 Part No.	頁 Page	部品番号 Part No.	頁 Page	部品番号 Part No.	頁 Page
23652-52022	37-2	23654-49811	54-11	23655-42421	58-2
23652-52041	37-2	23654-49811	54-12	23655-42421	59-2
23652-52051	37-2	23654-52151	51-2	23655-42421	59-3
23652-52102	37-2	23654-52161	51-2	23655-42421	60-2
23652-52122	37-2	23654-52181	51-2	23655-42421	60-3
23653-02001	35-2	23655-22101	55-2	23655-42421	61-2
23653-02051	35-2	23655-22101	69-3	23655-42421	61-3
23653-72001	36-2	23655-22151	55-2	23655-42481	61-4
23653-72011	35-2	23655-22201	55-2	23655-42481	82-2
23653-72021	35-2	23655-25011	55-2	23655-42481	83-2
23653-72031	36-3	23655-25021	55-2	23655-42571	56-3
23653-72041	36-3	23655-32211	66-2	23655-42571	57-4
23653-72051	36-3	23655-32503	56-2	23655-42571	58-3
23653-72061	36-3	23655-32503	58-2	23655-42571	59-4
23653-72071	36-3	23655-32512	56-2	23655-42581	56-3
23653-72081	36-3	23655-32512	57-3	23655-42581	57-4
23653-72091	36-3	23655-32512	58-2	23655-42581	58-3
23653-72101	36-3	23655-32512	59-3	23655-42581	60-4
23653-72111	36-3	23655-32521	56-2	23655-42581	61-4
23653-72121	36-3	23655-32521	57-3	23655-50101	66-2
23653-72131	36-3	23655-32521	58-2	23655-50301	66-2
23653-72141	36-3	23655-32521	59-3	23655-52001	66-2
23653-72151	36-3	23655-42221	56-3	23655-52051	66-2
23653-72161	36-3	23655-42221	57-4	23656-10451	67-2
23653-72171	6-3	23655-42221	58-3	23656-12621	67-2
23653-72181	36-3	23655-42221	59-4	23656-40301	68-2
23653-72191	36-3	23655-42221	60-3	23656-42331	68-3
23653-72201	36-3	23655-42221	61-4	23656-42351	68-2
23653-73011	36-2	23655-42251	56-3	23656-42491	68-3
23653-73021	36-2	23655-42251	57-4	23656-42601	68-2
23654-22101	45-2	23655-42251	58-3	23656-50201	68-3
23654-32041	53-3	23655-42251	59-4	23656-50302	68-3
23654-32081	53-2	23655-42251	60-3	23656-80102	68-3
23654-32081	53-2	23655-42251	61-4	23656-80102	69-2
23654-32161	53-2	23655-42271	56-2	23656-83001	69-2
23654-34051	53-4	23655-42271	57-3	23656-83001	69-3
23654-39821	53-3	23655-42271	60-2	23656-83011	69-2
23654-40501	54-11	23655-42421	56-2	23656-83011	69-3
23654-40501	54-12	23655-42421	57-2	23656-83021	69-2
23654-40511	54-9	23655-42421	57-3	23656-83031	69-2

部品番号 Part No.	頁 Page	部品番号 Part No.	頁 Page	部品番号 Part No.	頁 Page
23656-83031	69-3	23657-62011	78-2	23659-32021	19-3
23656-83041	69-2	23657-62121	78-3	23659-32021	21-5
23656-83041	69-3	23657-62351	78-3	23659-32021	21-1-2
23656-83051	69-3	23657-62541	78-5	23659-32021	22-5
23656-83061	69-3	23658-02001	87-3	23659-32021	22-1-2
23657-12001	78-2	23658-10111	86-2	23659-32051	19-3
23657-32201	71-2	23658-10211	86-2	23659-32051	21-5
23657-32201	74-2	23658-10311	86-2	23659-32051	21-1-2
23657-32301	72-2	23658-10411	86-3	23659-32051	22-5
23657-32301	75-2	23658-10511	86-3	23659-32051	22-1-2
23657-32401	73-2	23658-10611	86-3	23659-42101	86-2
23657-32401	76-2	23658-22041	86-2	23659-43271	87-2
23657-40202	71-2	23658-33001	87-2	23659-44201	88-2
23657-40202	72-2	23658-40403	78-3	23659-44211	88-6
23657-40202	73-2	23658-42481	88-3	23659-44221	88-6
23657-40212	71-2	23658-50351	89-2	23659-44231	88-6
23657-40212	72-2	23658-52051	89-2	23659-44241	88-6
23657-40212	73-2	23658-52071	89-2	23659-44251	88-6
23657-40222	72-2	23658-52101	89-3	23659-44261	88-6
23657-40222	73-2	23658-52401	89-3	23659-44271	88-6
23657-40232	73-2	23658-52421	89-2	23659-44281	88-6
23657-42002	71-2	23659-12021	90-3	23659-44291	88-6
23657-42002	72-2	23659-12021	91-3	23659-44301	88-6
23657-42002	73-2	23659-12021	92-2	23659-44311	88-6
23657-42022	71-2	23659-12052	90-2	23659-44321	88-6
23657-42022	72-2	23659-12101	90-3	23659-44331	88-6
23657-42022	73-2	23659-12101	91-3	23659-44341	88-6
23657-42042	72-2	23659-12101	92-2	23659-44351	88-6
23657-42042	73-2	23659-12221	91-2	23659-44361	88-6
23657-42062	73-2	23659-19901	90-2	23659-44371	88-6
23657-42081	71-2	23659-30101	19-3	23659-44381	88-6
23657-42081	72-2	23659-30101	21-5	23659-44801	78-3
23657-42081	73-2	23659-30101	21-1-2	23659-44842	88-3
23657-42101	72-2	23659-30101	22-5	23659-44871	88-2
23657-42131	72-2	23659-30101	22-1-2	23659-44891	88-2
23657-50421	77-2	23659-32011	19-3	23659-45301	78-4
23657-53051	77-2	23659-32011	21-5	23659-45311	78-4
23657-53121	77-2	23659-32011	21-1-2	23659-72011	90-2
23657-60291	78-3	23659-32011	22-4	23663-90301	44-2
23657-62001	78-2	23659-32011	22-1-2	23663-90301	44-1-2

部品番号 Part No.	頁 Page	部品番号 Part No.	頁 Page	部品番号 Part No.	頁 Page
23663-92091	44-2	23679-40311	87-3	23679-40731	88-4
23663-92091	44-1-2	23679-40321	87-3	23679-40741	88-4
23665-42201	60-3	23679-40331	87-3	23679-40751	88-5
23665-42221	60-4	23679-40341	87-3	23679-40761	88-5
23665-43221	60-3	23679-40351	87-3	23679-40771	88-5
23665-43221	61-3	23679-40361	87-4	23679-40781	88-5
23666-50202	68-3	23679-40371	87-4	23679-40801	88-2
23667-82001	85-1	23679-40381	87-4	23679-40811	88-3
23667-82011	85-1	23679-40401	87-2	23679-40821	88-3
23677-62211	78-4	23679-40411	87-4	23679-40831	88-3
23677-60401	78-4	23679-40421	87-4	23679-40841	88-4
23678-50001	89-2	23679-40431	87-4	23679-40851	88-4
23678-50011	89-2	23679-40440	87-4	23679-40861	88-4
23678-50021	89-2	23679-40451	87-4	23679-40871	88-4
23678-50101	89-3	23679-40461	87-4	23679-40881	88-4
23678-50111	89-3	23679-40471	87-4	23679-40891	88-4
23678-50121	89-3	23679-40481	87-4	23679-40901	88-4
23678-50201	89-2	23679-40491	87-4	23679-40911	88-4
23678-50211	89-2	23679-40501	87-4	23679-40921	88-4
23678-50301	89-2	23679-40511	87-4	23679-40931	88-4
23678-50401	89-2	23679-40521	87-4	23679-40941	88-4
23678-50411	89-2	23679-40531	87-4	23679-40951	88-4
23678-52041	89-2	23679-40541	87-4	23679-40961	88-4
23678-52051	89-2	23679-40551	87-4	23679-40971	88-4
23678-52061	89-2	23679-40561	87-4	23679-40981	88-4
23678-52081	89-3	23679-40571	87-4	23679-41001	88-2
23678-52091	89-3	23679-40581	87-4	23679-41011	88-5
23678-52121	89-2	23679-40601	88-2	23679-41021	88-5
23679-40141	86-2	23679-40611	88-4	23679-41031	88-5
23679-40201	87-2	23679-40621	88-4	23679-41041	88-5
23679-40211	87-3	23679-40631	88-4	23679-41051	88-5
23679-40221	87-3	23679-40641	88-4	23679-41061	88-5
23679-40231	87-3	23679-40651	88-4	23679-41071	88-5
23679-40241	87-3	23679-40661	88-4	23679-41081	88-6
23679-40251	87-3	23679-40671	88-4	23679-41091	88-6
23679-40261	87-3	23679-40681	88-4	23679-41101	88-6
23679-40271	87-3	23679-40691	88-4	23679-41111	88-6
23679-40281	87-3	23679-40701	88-4	23679-41121	88-6
23679-40291	87-3	23679-40711	88-4	23679-41131	88-6
23679-40301	87-3	23679-40721	88-4	23679-41141	88-6

部品番号 Part No.	頁 Page	部品番号 Part No.	頁 Page	部品番号 Part No.	頁 Page
23679-41151	88-6	23679-45091	78-4	24232-42001	19-3
23679-41161	88-6	23679-45101	78-4	24232-42011	19-3
23679-41171	88-6	23679-45141	78-4	24234-30051	45-2
23679-41181	88-6	23679-45801	88-3	24234-30551	53-3
23679-41201	88-2	23679-42011	90-2	24234-30561	45-2
23679-41211	88-5	23699-42011	90-2	24234-30561	46-2
23679-41221	88-5	23745-40302	60-3	24234-30561	53-3
23679-41231	88-5	23745-40302	61-3	24234-32531	45-2
23679-41241	88-5	23745-42031	60-3	24234-32331	53-3
23679-41251	88-5	23745-42031	61-3	24234-32341	45-2
23679-41261	88-5	23745-42042	60-3	24234-32341	53-3
23679-41271	88-5	23745-42042	61-3	24234-32351	45-2
23679-41281	88-5	23745-42052	60-3	24234-32351	46-2
23679-41291	88-5	23745-42052	61-3	24234-32351	53-3
23679-41301	88-5	23745-42901	60-3	24234-32381	45-2
23679-41311	88-5	23745-42901	61-3	24234-32381	46-2
23679-41321	88-5	23775-40601	56-2	24234-32381	53-3
23679-41331	88-5	23775-40601	57-3	24234-32391	45-2
23679-41341	88-5	23775-40601	60-2	24234-32391	46-2
23679-41351	88-5	23775-40601	62-2	24234-32391	53-3
23679-41361	88-5	23775-42101	56-2	24234-32411	53-3
23679-41371	88-5	23775-42101	57-3	24234-32421	53-3
23679-41381	88-5	23775-42101	60-2	24235-22002	55-2
23679-43271	87-2	23775-42131	56-2	24235-22012	55-2
23679-43341	87-2	23775-42131	57-3	24237-62151	78-3
23679-44821	87-3	23775-42131	60-2	24239-44311	78-4
23679-44901	87-3	23775-49811	56-2	24252-22051	9-2
23679-44911	87-4	23775-49811	57-3	24252-42051	20-3
23679-44921	87-4	23775-49811	60-2	24257-60212	78-2
23679-44931	87-5 ?	23813-00071	35-3	24257-62001	78-2
23679-44941	87-5	23813-00081	35-3	24319-43651	87-2
23679-44951	87-5	23818-30071	87-2	24352-42031	19-5
23679-44961	87-5	23819-20011	93-2	24352-42031	20-4
23679-44971	87-5	23892-22511	5-2	24352-42031	21-3
23679-44981	87-5	23892-22511	8-2	24352-42031	21-1-3
23679-45011	88-3	23892-22511	11-2	24352-42031	22-3
23679-45051	78-4	23913-02041	35-3	24352-42031	22-1-3
23679-45061	88-3	23917-42191	86-2	24352-42091	19-6
23679-45071	88-2	24232-22001	9-2	24352-42091	20-5
23679-45081	88-2	24232-22012	9-2	24352-42091	21-4

部品番号 Part No.	頁 Page	部品番号 Part No.	頁 Page	部品番号 Part No.	頁 Page
24352-42091	22-4	24363-92002	44-2	24846-82031	69-3
24352-42101	19-6	24363-92022	44-2	24846-82041	69-3
24352-42101	21-4	24363-92022	44-1-2	24846-82051	69-3
24352-42101	22-4	24453-02061	35-2	24847-42051	71-2
24352-42101	20-5	24453-02121	35-2	24847-42061	72-2
24352-42521	20-3	24454-30411	55-2	24847-42061	73-2
24352-42521	22-3	24454-30511	53-2	24849-42281	88-3
24352-42521	32-1-3	24454-32091	53-2	24849-42311	88-3
24353-72001	35-2	24454-32101	53-2	25177-61131	78-3
24354-12001	45-2	24454-32161	53-2	25177-62081	78-3
24354-12001	46-2	24454-32171	53-2	25302-42251	13-2
24354-12001	47-1	24454-32201	53-2	25302-42251	19-4
24354-12011	47-1	24454-32231	53-2	25302-42251	20-3
24354-12021	47-1	24454-32251	53-3	25302-42251	21-3
24354-12031	47-1	24454-32391	53-2	25302-42251	21-1-2
24354-12041	47-1	24454-39801	53-2	25502-42251	22-3
24354-12051	47-1	24454-39812	53-2	25502-42251	22-1-3
24354-12061	47-1	24457-60211	78-5	25532-10101	6-2
24354-19801	47-1	24459-42901	78-3	25532-12001	6-2
24354-32311	35-2	24459-42911	78-3	25532-12001	6-1-2
24355-32051	57-2	24459-42921	78-3	25532-32001	16-2
24355-32051	59-2	24459-42951	78-4	25532-42001	19-4
24355-32051	63-2	24459-42961	78-4	25532-42001	21-3
24356-40601	68-3	24459-42971	78-4	25532-42001	21-1-3
24356-42001	19-5	24457-62001	78-5	25532-42011	19-5
24356-42001	20-4	24457-62011	78-5	25532-42011	21-1-4
24356-42001	21-4	24619-12001	91-2	25532-42011	24-1
24356-42001	22-3	24619-12001	92-2	25532-42021	19-5
24356-42002	21-1-3	24624-12001	46-2	25532-42021	21-1-4
24356-43111	21-1-3	24627-60251	79-2	25532-42021	24-1
24356-43111	22-1-3	24627-60251	80-2	25532-42031	19-5
24356-43121	21-1-3	24627-62051	79-2	25532-42031	21-1-4
24356-43121	22-1-3	24627-62051	80-2	25532-42031	25-1
24356-43131	21-1-3	24843-02061	35-2	25532-42041	19-5
24357-42091	44-2	24845-22011	55-2	25532-42041	21-1-4
24357-42091	44-1-2	24846-80302	68-3	25532-42041	25-1
24357-42091	66-2	24846-80302	69-3	25532-42061	19-6
24357-42101	44-2	24846-82001	69-3	25532-42061	21-1-4
24357-42101	44-1-2	24846-82011	69-3	25532-42061	34-1
24363-90202	44-2	24846-82021	69-3	25535-22001	55-2

部品番号 Part No.	頁 Page	部品番号 Part No.	頁 Page	部品番号 Part No.	頁 Page
25536-10011	67-2	25592-22001	8-2	25592-42091	19-6
25536-40111	68-2	25592-22001	9-2	25592-42091	20-5
25537-62001	78-2	25592-22001	10-2	25592-42091	21-4
25542-10101	6-2	25592-22001	11-2	25592-42091	21-1-4
25591-00011	2-2	25592-22001	12-2	25592-42091	22-4
25591-00021	2-2	25592-30101	16-2	25592-42091	22-1-4
25591-00101	2-2	25592-30101	17-2	25592-42091	34-1
25591-00101	4-2	25592-32001	17-2	25592-42111	19-5
25591-00901	2-2	25592-32011	17-2	25592-42111	20-4
25591-02001	2-3	25592-42011	19-4	25592-42111	21-3
25591-02011	2-3	25592-42011	20-3	25592-42111	21-1-3
25591-02011	4-2	25592-42011	21-3	25592-42111	22-3
25591-02051	4-2	25592-42011	21-1-3	25592-42111	22-1-3
25591-02101	2-3	25592-42011	22-3	25592-42121	19-6
25591-02301	2-2	25592-42011	22-1-3	25592-42121	20-5
25591-02301	4-2	25592-42021	19-5	25592-42121	21-4
25591-02311	2-2	25592-42021	20-4	25592-42121	21-1-4
25591-02311	4-2	25592-42021	21-3	25592-42121	22-4
25591-02321	2-2	25592-42021	21-1-3	25592-42121	22-1-4
25591-02321	4-2	25592-42021	22-3	25592-42131	23-2
25591-02331	2-2	25592-42031	22-1-3	25592-42131	33-1
25591-02331	4-2	25592-42031	20-4	25592-42141	19-5
25591-02341	2-2	25592-42031	22-1-3	25592-42141	20-4
25591-02341	4-2	25592-42031	27-1	25592-42141	21-4
25591-02351	2-2	25592-42041	20-4	25592-42141	22-3
25591-02351	4-2	25592-42041	27-1	25592-42161	21-1-3
25591-02501	2-2	25592-42051	20-4	25592-42161	22-1-3
25591-02511	2-2	25592-42051	28-1	25592-42171	19-5
25591-02521	2-2	25592-42061	20-4	25592-42171	20-4
25591-02531	2-2	25592-42061	28-1	25592-42171	21-4
25591-02541	2-2	25592-42071	20-5	25592-42171	22-4
25591-02551	2-2	25592-42071	22-1-4	25592-52001	37-2
25591-02561	2-3	25592-42071	34-1	25592-52001	38-2
25591-02571	2-3	25592-42081	19-6	25593-00301	35-2
25591-02581	2-3	25592-42081	20-5	25593-02021	35-2
25591-12001	2-3	25592-42081	21-4	25593-02031	35-2
25592-10101	7-2	25592-42081	21-1-4	25594-12001	45-2
25592-12001	7-2	25592-42081	22-4	25594-12001	46-2
25592-13001	6-3	25592-42081	22-1-4	25594-22001	45-2
25592-13001	7-2	25592-42081	26-1	25594-50101	45-2

部品番号 Part No.	頁 Page	部品番号 Part No.	頁 Page	部品番号 Part No.	頁 Page
25594-50101	46-2	25595-42071	59-3	25596-40301	68-2
25594-50101	51-2	25595-42071	59-4	25596-42031	68-3
25594-50111	51-2	25595-42071	60-2	25596-42061	68-3
25594-50121	51-2	25595-42071	60-3	25596-42071	68-3
25594-50131	51-2	25595-42071	61-2	25596-42101	68-3
25594-50151	51-2	25595-42071	61-3	25596-42361	68-2
25594-52001	45-3	25595-42071	94-3	25596-80101	68-3
25594-52001	46-3	25595-42081	94-3	25596-80101	69-2
25594-52011	45-3	25595-42091	95-3	25596-80111	69-2
25594-52011	46-3	25595-42101	56-3	25596-80121	69-2
25594-52101	51-2	25595-42101	57-4	25596-82001	69-2
25594-52111	51-2	25595-42101	95-3	25596-82011	69-2
25594-52121	51-2	25595-42121	95-3	25596-82021	69-2
25594-52131	51-2	25595-42131	95-3	25596-82031	69-2
25594-52141	49-3	25595-42141	95-3	25596-82041	69-2
25594-52141	50-2	25595-42151	95-3	25596-82051	69-2
25594-52141	51-2	25595-42161	95-3	25596-82061	69-2
25595-22001	55-2	25595-42171	95-3	25596-82071	69-2
25595-30201	56-2	25595-42181	56-2	25596-82081	69-2
25595-30201	58-2	25595-42181	57-3	25596-82091	69-2
25595-30211	56-2	25595-42181	58-3	25596-82101	69-2
25595-30211	58-2	25595-42181	59-3	25596-82111	69-2
25595-40121	94-3	25595-42181	60-2	25596-82121	69-2
25595-40201	57-3	25595-42181	61-2	25596-82131	69-2
25595-40201	56-2	25595-42181	95-3	25596-82141	69-2
25595-40201	60-2	25595-42191	95-3	25596-82151	69-2
25595-40211	56-2	25595-42201	56-3	25597-50201	77-2
25595-40211	57-3	25595-42201	57-4	25597-52101	77-2
25595-40211	60-2	25595-42201	95-3	25597-60111	78-5
25595-40311	94-3	25595-42211	95-3	25597-60111	79-2
25595-42011	94-3	25595-42221	95-3	25597-60111	80-2
25595-42021	95-3	25595-42251	94-3	25597-60111	81-2
25595-42031	95-3	25595-50111	66-2	25597-60111	82-3
25595-42051	94-3	25596-10011	67-2	25597-60111	83-3
25595-42061	94-3	25596-30101	67-2	25597-60121	78-5
25595-42071	56-2	25596-32051	67-2	25597-60121	79-2
25595-42071	56-3	25596-40111	68-2	25597-60121	80-2
25595-42071	57-3	25596-40121	68-2	25597-60131	78-5
25595-42071	58-2	25596-40201	68-2	25597-60131	79-2
25595-42071	58-3	25596-40202	68-2	25597-60131	80-2

部品番号 Part No.	頁 Page	部品番号 Part No.	頁 Page	部品番号 Part No.	頁 Page
25597-60151	78-3	25712-22011	9-2	27042-62661	87-3
25597-60151	81-2	25712-32011	17-2	27132-40171	78-4
25597-60151	83-3	25712-32001	17-2	27354-12341	45-2
25597-60301	78-5	25712-42001	20-4	27354-12341	46-2
25597-62001	78-2	25715-22001	55-2	27444-12011	45-2
25597-62031	78-6	25716-10011	67-2	27444-12011	46-2
25597-62031	79-2	25717-62001	78-2	27732-42221	19-5
25597-62031	80-2	25719-12001	90-2	27732-42221	20-5
25597-62031	81-2	25783-90201	44-1-2	27732-42221	21-4
25597-62031	83-3	25783-92001	44-1-2	27732-42221	21-1-4
25597-62101	78-3	26094-17001	52-2	27732-42221	22-4
25599-32001	68-3	26094-17011	52-2	27732-42311	19-4
25599-32011	94-3	26094-17021	52-2	27732-42311	20-3
25602-10101	7-2	26094-17031	52-2	27919-12041	90-2
25603-90201	44-2	26094-17041	52-2	27919-12041	91-3
25605-40201	60-2	26094-17051	52-2	27919-12041	92-2
25605-40201	61-3	26094-17061	52-2	27919-12191	90-2
25605-40211	60-2	26094-17081	52-2	27919-12191	91-2
25605-40211	61-3	26094-17091	52-2	27919-12191	92-2
25605-40301	60-3	26094-17101	52-2	27919-12201	90-2
25605-40301	61-3	26094-17111	52-2	27919-12201	91-3
25605-42001	60-2	26094-17121	52-2	27919-12201	92-2
25605-42081	60-3	26094-17131	52-2	27970-53141	88-2
25605-42081	61-3	26094-17141	52-2	27978-42601	88-2
25605-52001	66-2	26094-17151	52-2	52112-72251	10-2
25616-30101	67-2	26094-17161	52-2	52192-82011	91-2
25636-30101	67-2	26314-17021	52-2	52192-82031	91-3
25652-42001	19-4	27042-42292	1-4	52192-82071	91-3
25652-42001	26-1	27042-42292	2-3	52197-63001	75-3
25652-42011	19-3	27042-42292	19-6	52197-63001	76-3
25652-42011	20-3	27042-42292	20-4	52232-72071	91-3
25656-10011	67-2	27042-42292	20-5	52252-72071	8-2
25657-62001	78-2	27042-42292	21-5	52252-72071	9-2
25659-12001	90-2	27042-42292	21-1-4	52252-72071	10-2
25711-00011	2-2	27042-42292	22-4	52252-72071	11-2
25711-00021	2-2	27042-42292	22-1-4	52252-72071	77-2
25711-02001	2-3	27042-42292	23-2	52430-52551	13-2
25711-12001	2-3	27042-42312	78-5	52430-52571	14-2
25712-12001	7-2	27042-42322	55-3	52430-52571	15-2
25712-12011	7-2	27042-42322	85-1	52570-53002	15-2

部品番号 Part No.	頁 Page	部品番号 Part No.	頁 Page	部品番号 Part No.	頁 Page
52570-53031	14-3	53030-52471	14-3	53252-72051	11-2
52672-72121	91-3	53030-52471	15-3	53252-72061	11-2
52672-72121	92-2	53030-52481	14-3	53252-72091	21-5
52672-72231	88-3	53030-52491	14-3	53252-72091	22-4
52672-82061	91-3	53030-52501	14-3	53252-72101	21-5
52672-82072	91-3	53030-52501	15-3	53252-72101	22-5
52672-82241	91-2	53030-52511	14-3	53252-72131	21-5
52672-82251	91-4	53030-52521	14-3	53252-72201	21-5
52672-82261	91-3	53030-52531	19-6	53252-72201	22-5
52672-82271	91-2	53030-52541	19-6	53252-72231	21-5
52672-82331	91-4	53030-52581	14-2	53252-72232	22-5
52672-82371	91-2	53030-52581	15-2	53252-72461	11-2
52672-82381	91-4	53032-70201	1-2	53252-72471	11-2
52676-80202	54-2	53032-70301	1-2	53252-72561	11-2
52676-80302	54-3	53032-72001	90-2	53252-72591	21-5
52676-80402	54-2	53032-72001	91-2	53252-72591	22-5
52676-80601	54-2	53032-72001	92-2	53312-72011	92-2
52676-80802	54-2	53032-72531	21-5	53450-52501	14-2
53030-50201	14-2	53032-72541	21-5	53450-52501	15-2
53030-52001	68-3	53032-72701	92-2	53450-52511	14-2
53030-52011	68-2	53032-82001	91-2	53450-52511	15-2
53030-52021	11-2	53033-30201	3-1	53450-53002	14-2
53030-52041	29-2	53033-32001	3-1	53450-53002	15-2
53030-52041	11-2	53033-32031	3-1	53450-53021	14-2
53030-52101	13-2	53052-72001	90-2	53450-53021	15-2
53030-52231	13-2	53052-72001	91-2	53450-53061	14-2
53030-52281	13-2	53052-72001	92-2	53450-53071	14-2
53030-52301	13-2	53070-50201	15-2	53450-53071	15-2
53030-52311	13-2	53070-52201	15-2	53450-53081	14-2
53030-52321	13-2	53070-52211	15-2	53450-53081	15-2
53030-52351	13-2	53070-52221	15-2	53450-53101	14-2
53030-52401	14-2	53070-52231	15-3	53450-53101	15-2
53030-52411	14-2	53070-52251	15-3	53450-53091	14-2
53030-52421	14-2	53070-52261	15-3	53450-53091	15-2
53030-52431	14-2	53070-52271	15-3	53450-53111	14-2
53030-52431	15-2	53070-52281	15-3	53450-53111	15-2
53030-52441	14-2	53070-52291	19-4	53450-53121	14-2
53030-52441	15-2	53070-52601	15-2	53450-53121	15-2
53030-52451	14-3	53070-52611	15-2	53450-53161	14-3
53030-52461	14-3	53070-52621	15-3	53450-53171	14-3

部品番号 Part No.	頁 Page	部品番号 Part No.	頁 Page	部品番号 Part No.	頁 Page
53450-53171	15-3	53652-72201	11-2	53652-82501	91-2
53450-53191	14-3	53652-72241	11-2	53652-82531	91-3
53450-53191	15-3	53652-72291	92-3	53652-82541	91-4
53450-53221	14-3	53652-72301	92-2	53652-82551	91-4
53450-53221	15-3	53652-72531	21-4	53652-82571	91-3
53450-53261	15-3	53652-72531	22-4	53652-82591	68-3
53450-53281	19-6	53652-72551	22-5	53653-20201	5-2
53450-53291	14-3	53652-72581	21-5	53653-22071	5-2
53450-53291	15-3	53652-72581	22-5	53655-10402	94-2
53451-12041	9-2	53652-72681	22-5	53655-10412	94-2
53456-80202	54-2	53652-72711	19-4	53655-12291	94-2
53456-80303	54-2	53652-72711	20-3	53655-12321	94-2
53456-80502	54-3	53652-72711	21-2	53655-12331	94-2
53456-80702	54-2	53652-72711	22-2	53656-80201	54-3
53456-80902	54-2	53652-72751	21-5	53656-80211	54-3
53456-81102	54-3	53652-72751	22-5	53656-80301	54-2
53456-82051	54-6	53652-72761	21-5	53656-80311	54-2
53456-82061	54-6	53652-72761	22-5	53656-80401	54-2
53457-40003	54-3	53652-72801	11-2	53656-80411	54-2
53457-42151	54-6	53652-72811	39-5	53656-80501	54-2
53457-42151	54-7	53652-82001	91-3	53656-80511	54-2
53650-80201	18-2	53652-82011	91-4	53656-80601	54-2
53650-80301	18-2	53652-82021	91-4	53656-80611	54-2
53650-82041	18-2	53652-82032	91-3	53656-80701	54-3
53650-82051	18-2	53652-82051	12-2	53656-80711	54-3
53650-82061	18-2	53652-82061	12-2	53656-80801	54-3
53650-82081	18-2	53652-82071	12-2	53656-80811	54-3
53650-82091	18-2	53652-82101	78-4	53656-80901	54-6
53652-70101	11-2	53652-82251	12-2	53656-80901	54-7
53652-70201	16-2	53652-82301	91-2	53656-80911	54-6
53652-70201	17-2	53652-82311	91-2	53656-80911	54-7
53652-72001	90-2	53652-82321	91-2	53656-81201	54-9
53652-72001	91-2	53652-82331	91-3	53656-81301	54-9
53652-72001	92-2	53652-82341	91-3	53656-81401	54-9
53652-72011	91-2	53652-82351	91-3	53656-81501	54-9
53652-72011	92-2	53652-82361	91-3	53656-81601	54-9
53652-72041	86-2	53652-82372	91-3	53656-81701	54-9
53652-72101	10-2	53652-82381	91-4	53656-81901	54-3
53652-72101	11-2	53652-82391	91-4	53656-82001	54-6
53652-72101	12-2	53652-82401	91-4	53656-82051	54-6

部品番号 Part No.	頁 Page	部品番号 Part No.	頁 Page	部品番号 Part No.	頁 Page
53656-82051	54-7	53672-82501	91-2	55532-72001	29-1
53656-82061	54-6	53692-72001	90-2	55532-72011	21-4
53656-82061	54-7	53692-72001	91-2	55532-72011	29-1
53657-42052	54-6	53692-72001	92-2	55532-72021	21-4
53657-42052	54-7	53692-72011	91-2	55532-72021	30-1
53657-42081	35-3	53692-72011	92-2	55532-72031	21-4
53657-42091	35-3	53692-82301	91-2	55532-72031	30-1
53657-42101	67-2	53692-82501	91-2	55590-80111	19-4
53657-42111	67-2	53792-72001 •	90-2	55590-80111	20-3
53657-43031	67-2	53792-72001	91-2	55590-80111	21-3
53657-43041	67-2	53792-72001	92-2	55590-80111	22-3
53657-52011	43-3	54230-52171	13-2	55590-82001	18-2
53666-80201	54-3	54232-72131	10-2	55590-82201	19-4
53666-80301	54-2	54355-32301	63-2	55590-82201	20-3
53666-80401	54-2	54355-32311	63-2	55590-82201	21-3
53666-80501	54-2	54355-32321	63-2	55590-82201	22-3
53666-80601	54-2	54355-32331	63-2	55590-82201	33-1
53666-80701	54-3	54355-32341	63-2	55592-10201	57-2
53666-80801	54-3	54355-32351	63-2	55592-10201	59-2
53666-80801	54-6	54355-32361	63-2	55592-10211	57-2
53666-80901	54-9	54355-32371	63-2	55592-10211	59-2
53666-81201	54-9	54355-32381	63-2	55592-10301	57-2
53666-81301	54-9	54355-32391	63-2	55592-10301	59-2
53666-81401	54-9	54355-32401	63-2	55592-10401	81-2
53666-81501	54-9	54355-32411	63-2	55592-10401	83-2
53666-81601	54-9	54355-32421	63-2	55592-10501	81-2
53666-81701	54-9	54355-32431	63-2	55592-10501	83-2
53666-81801	54-7	54355-32441	63-2	55592-10501	84-2
53666-81901	54-11	54355-32451	63-2	55592-10601	45-2
53666-81901	54-12	54355-32461	63-2	55592-10601	50-2
53666-82031	54-11	54355-32471	63-2	55592-10701	84-2
53666-82031	54-12	54355-32481	63-2	55592-12011	57-2
53666-82041	54-11	54355-37331	65-2	55592-12011	59-2
53666-82041	54-12	55530-50101	13-2	55592-12031	57-2
53672-72001	90-2	55530-52031	68-3	55592-12031	59-2
53672-72001	91-2	55531-09801	4-2	55592-12061	57-2
53672-72001	92-2	55531-12001	4-2	55592-12061	59-2
53672-72011	91-2	55532-12001	57-2	55592-12091	57-2
53672-72011	92-2	55532-12001	59-2	55592-12091	59-2
53672-82301	91-2	55532-72001	21-4	55592-12131	57-2

部品番号 Part No.	頁 Page	部品番号 Part No.	頁 Page	部品番号 Part No.	頁 Page
55592-12131	59-2	55593-20121	5-2	55593-52151	82-2
55592-12141	81-2	55593-20151	5-2	55593-52151	83-2
55592-12161	81-2	55593-22011	5-2	55593-52161	79-2
55592-12181	81-2	55593-50201	58-2	55593-52161	80-2
55592-12191	81-2	55593-50201	59-3	55593-52161	82-2
55592-12201	83-2	55593-50211	58-2	55593-52161	83-2
55592-12211	81-2	55593-50211	59-3	55593-52171	82-2
55592-12241	81-2	55593-50301	58-2	55593-52181	83-2
55592-12241	83-3	55593-50301	59-3	55593-52191	82-2
55592-12251	83-3	55593-50301	61-2	55593-52191	83-2
55592-12301	64-2	55593-50301	64-2	55593-52221	82-2
55592-12301	84-2	55593-50401	58-2	55593-52221	83-2
55592-12311	84-2	55593-50401	59-3	55593-52231	82-2
55592-12321	84-2	55593-50401	61-2	55593-52231	83-2
55592-12331	84-2	55593-50401	65-2	55593-52261	58-3
55592-12341	84-2	55593-50501	35-2	55593-52261	59-4
55592-12351	84-2	55593-50501	36-2	55593-52281	82-2
55592-52221	81-2	55593-50511	35-2	55593-52281	83-2
55592-60101	67-2	55593-50511	36-2	55593-52311	36-2
55592-62001	2-3	55593-50601	64-2	55593-52311	82-2
55592-70201	2-2	55593-50701	65-2	55593-52311	83-2
55592-70301	68-2	55593-52021	58-3	55593-52321	36-2
55592-72001	19-4	55593-52021	59-4	55593-52321	82-2
55592-72001	20-3	55593-52051	58-3	55593-52321	83-2
55592-72001	21-2	55593-52051	59-3	55593-52341	36-2
55592-72001	22-2	55593-52051	61-2	55593-52351	36-2
55592-72001	33-1	55593-52081	58-3	55593-52351	82-2
55592-72011	22-4	55593-52081	59-4	55593-52361	83-2
55592-72011	31-1	55593-52081	61-4	55593-52371	B -2
55592-72021	22-4	55593-52091	19-4	55593-52371	83-2
55592-72021	32-1	55593-52091	20-5	55593-52441	82-2
55592-72031	22-4	55593-52091	21-5	55593-52441	83-2
55592-72031	32-1	55593-52091	22-5	55593-52451	81-2
55592-72041	21-4	55593-52091	33-1	55593-52451	82-2
55592-72041	22-4	55593-52101	82-2	55593-52451	83-2
55592-72041	34-1	55593-52101	83-2	55593-52601	64-2
55592-72051	22-4	55593-52111	82-2	55593-52611	64-2
55592-72051	31-1	55593-52111	83-2	55593-52621	64-2
55592-90201	94-2	55593-52141	82-2	55593-52631	64-2
55592-20111	5-2	55593-52141	83-2	55593-52641	64-2

部品番号 Part No.	頁 Page	部品番号 Part No.	頁 Page	部品番号 Part No.	頁 Page
55593-52651	64-2	55595-12251	94-3	55655-10511	94-2
55593-52661	64-2	55595-40101	94-3	57246-02251	78-5
55593-52671	64-2	55595-40111	94-3	57246-02251	81-2
55593-52681	64-2	55595-40121	94-3	57246-02251	83-3
55593-52691	64-2	55595-40201	94-3	57246-04101	78-5
55593-52701	64-2	55595-40211	94-3	57246-04101	81-2
55593-52711	64-2	55595-40311	94-3	57246-04101	83-3
55593-52721	64-2	55595-40321	94-3	63110-18201	90-2
55593-52731	64-2	55595-42001	94-3	63110-18201	91-2
55593-52741	64-2	55595-42011	94-3	63110-18201	92-2
55593-52751	64-2	55595-42021	94-3	63110-18241	91-2
55593-52761	64-2	55595-42031	94-3	63130-25175	74-3
55593-52771	64-2	55596-80111	54-8	63130-25175	75-3
55593-52781	64-2	55597-40101	35-2	63130-25175	76-3
55593-52791	64-2	55597-42001	35-3	80110-00616	78-2
55593-52801	36-2	55603-50201	61-2	80110-00624	78-2
55593-52801	65-2	55603-50211	61-2	80110-00628	46-2
55593-52811	65-2	55603-52011	61-2	80210-00608	9-2
55593-52821	65-2	55603-52021	82-2	80430-00006	9-2
55593-52831	65-2	55603-52031	82-2	80430-00006	46-2
55593-52841	65-2	55603-52041	82-2	80430-00006	78-2
55593-52851	65-2	55603-52051	61-4	80430-00006	78-3
55593-52861	65-2	55603-90301	44-2	81640-00002	12-2
55593-52871	65-2	55603-90302	44-1-2	89140-00006	75-3
55593-52881	65-2	55606-40201	68-2	89140-00006	76-3
55593-52891	65-2	55606-40202	68-2	89140-00006	78-3
55593-52901	65-2	55607-60301	79-2	89140-00006	78-4
55593-52911	65-2	55607-60311	79-2	89140-00006	79-2
55593-52921	65-2	55607-60311	80-2	89140-00006	80-2
55593-52931	65-2	55607-60321	79-2	89140-00007	78-3
55593-52941	65-2	55607-60321	80-2	89140-00007	78-5
55593-52951	65-2	55607-60331	79-2	90662-63401	88-2
55595-02001	94-3	55607-60501	80-2	93956-59279	20-3
55595-10201	94-2	55612-60101	67-2	93956-59279	22-3
55595-10301	94-2	55632-60101	67-2	3956323	19-4
55595-10311	94-2	55655-10301	94-2	3956323	20-4
55595-10401	94-2	55655-10311	94-2	3956323	21-4
55595-10411	94-2	55655-10401	94-2	3956323	22-4
55595-12061	94-2	55655-10411	94-2		
55595-12071	94-2	55655-10501	94-2		

昭和58年12月　発行
昭和59年９月　改訂

東洋運搬機株式会社

本　　社　大阪市西区京町堀1—15—10

発行担当　　資　料　部

Date of Issue : September, 1984

TOYO UMPANKI CO., LTD.

TRADING OFFICE/15-5. 1 chome, Nishi-shimbashi. Minato-ku, Tokyo, Japan
CABLE ADDRESS/TOYOUMPANKI TOKYO

無断で転載・複製を禁ず
Reproduction Forbidden

S—6002050(S-102) Printed in Japan.